УСН-150-04

Устройство УСН-150-04 с зоной действия 4 м предназначено для нижнего слива нефти и нефтепродуктов из железнодорожных вагонов-цистерн.

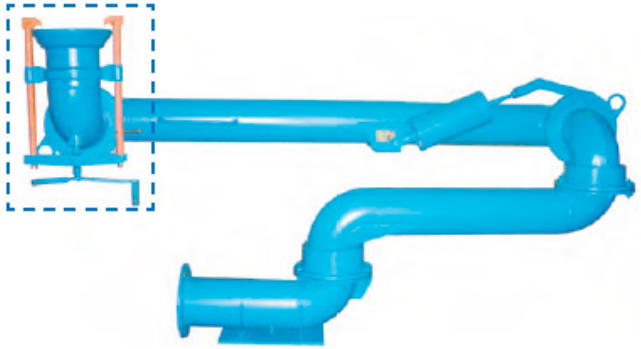

Особенности:

1) Двухрядные шарниры обеспечивают легкость вращения без перекосов при длительной эксплуатации.
2) Замена уплотняющих манжет не требует разборки шарниров.
3) Захваты поворачиваются относительно присоединительной головки, что позволяет установить их в любом удобном месте на сливном приборе цистерны.
4) Шарнирное исполнение захватов и специальная форма уплотнения присоединительной головки обеспечивают надежное, герметичное присоединение устройства к сливному прибору цистерны.

Техническая характеристика

Наименование параметра	Значение
Зона действия, м	4,0
Диаметр условного прохода, мм	150
Условное давление, МПа (кгс/см^2), не более	0,6 (6)
Расчетная пропускная способность нефтепродуктов, м^3/час, не более: - светлых; - темных	 320 570
Усилие, необходимое для перемещения шарнирных труб, Н (кгс), не более	20 (2,0)
Назначенный срок службы, лет, не менее	10
Обслуживающий персонал, чел	1
Габаритные размеры в сложенном положении, мм, не более: высота длина ширина	 1000 2300 650
Масса, кг, не более	155

info@emc-donbass.com www.emc-donbass.com +38 062 3863228

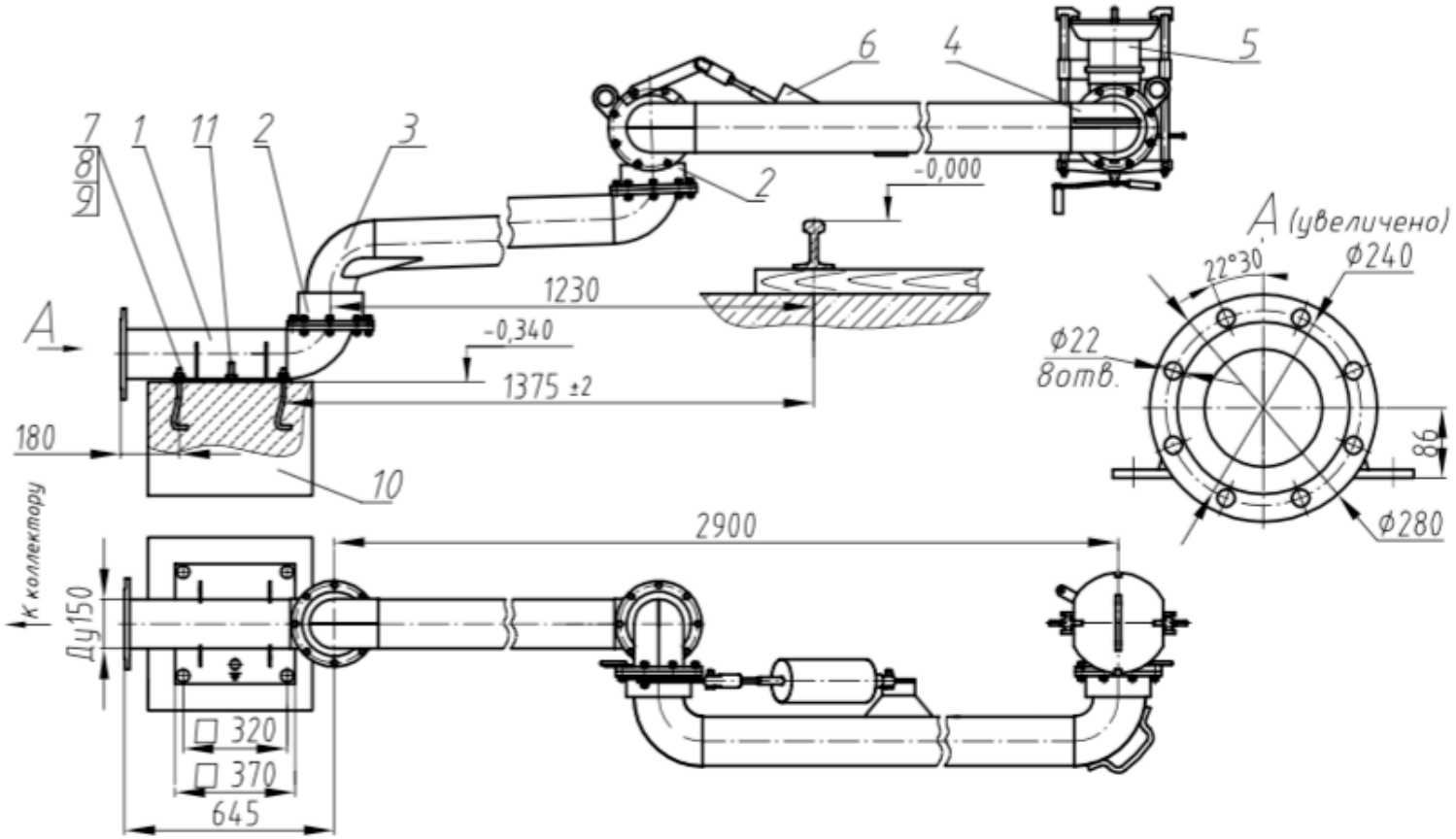

Устройство УСН-150-04 с зоной действия 4м.

1-Патрубок опорный
2-Шарнир
3,4-Труба
5-Присоединительная головка
6-Компенсатор
7-Болт фундаментный УСН01.00.00.007
8-ГайкаМ20.6Н.5.019ГОСТ5915
9-Шайба20.1.08кпГОСТ11371
10-Фундамент
11-Болт заземления

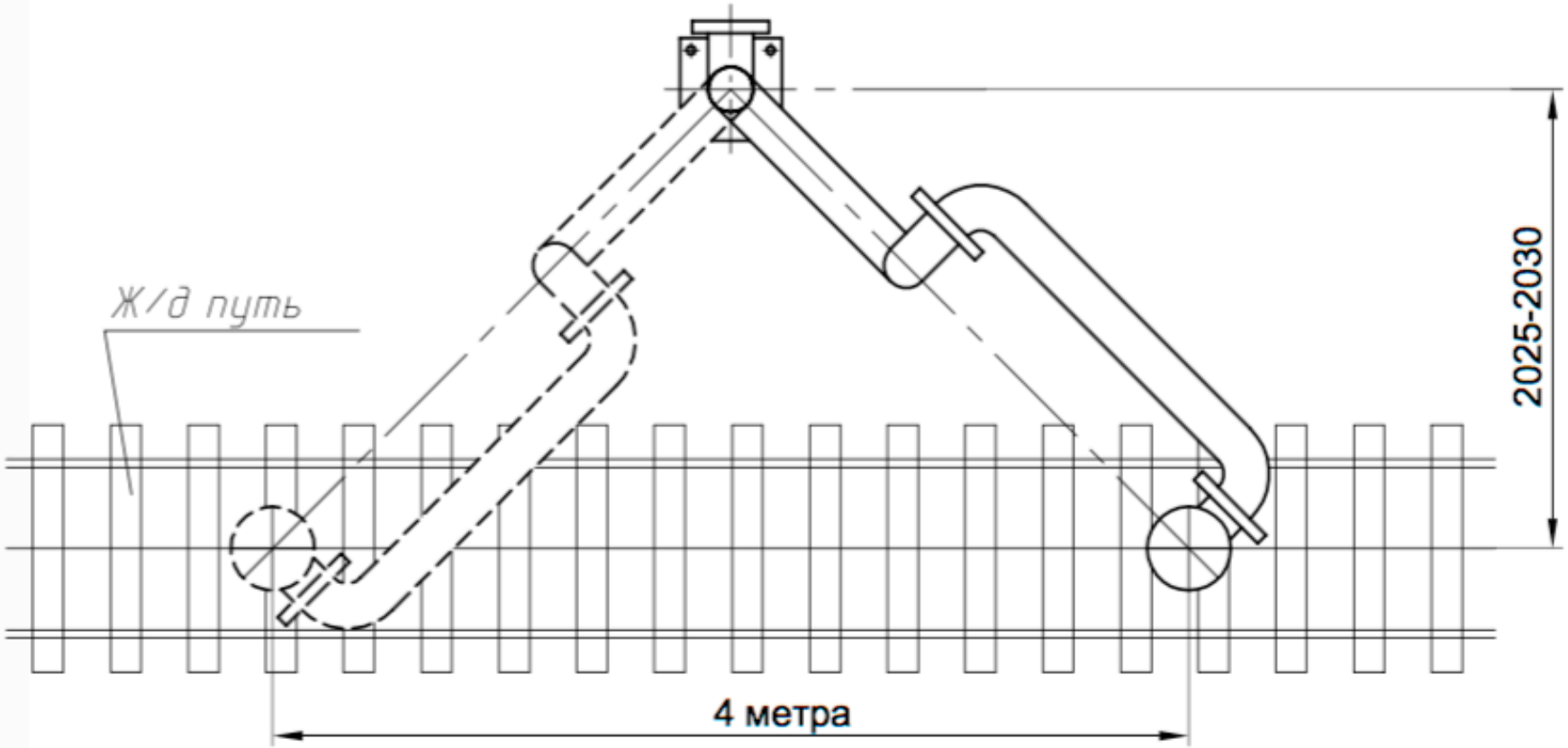

Зона действия УСН-150-04

info@emc-donbass.com www.emc-donbass.com +38 062 3863228

УСН-150-06

Устройство УСН-150-06 с зоной действия 6 м предназначено для нижнего слива нефти и нефтепродуктов из железнодорожных вагонов-цистерн

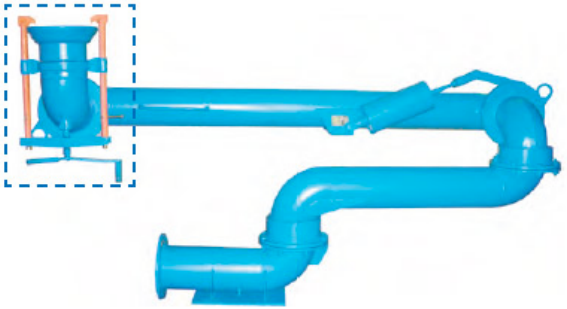

Особенности:

1) Двухрядные шарниры обеспечивают легкость вращения без перекосов при длительной эксплуатации.
2) Замена уплотняющих манжет не требует разборки шарниров.
3) Захваты поворачиваются относительно присоединительной головки, что позволяет установить их в любом удобном месте на сливном приборе цистерны.
4) Шарнирное исполнение захватов и специальная форма уплотнения присоединительной головки обеспечивают надежное, герметичное присоединение устройства к сливному прибору цистерны.

Техническая характеристика

Наименование параметра	Значение
Зона действия, м	6,0
Диаметр условного прохода, мм	150
Условное давление, МПа (кгс/см^2), не более	0,6 (6)
Расчетная пропускная способность, м^3/час, не более: - светлых; - темных	320 570
Усилие, необходимое для перемещения шарнирных труб, Н (кгс), не более	20 (2,0)
Назначенный срок службы, лет, не менее	10
Обслуживающий персонал, чел	1
Габаритные размеры в сложенном положении, мм, не более: высота длина ширина	 1000 2800 650
Масса, кг, не более	175

info@emc-donbass.com www.emc-donbass.com +38 062 3863228

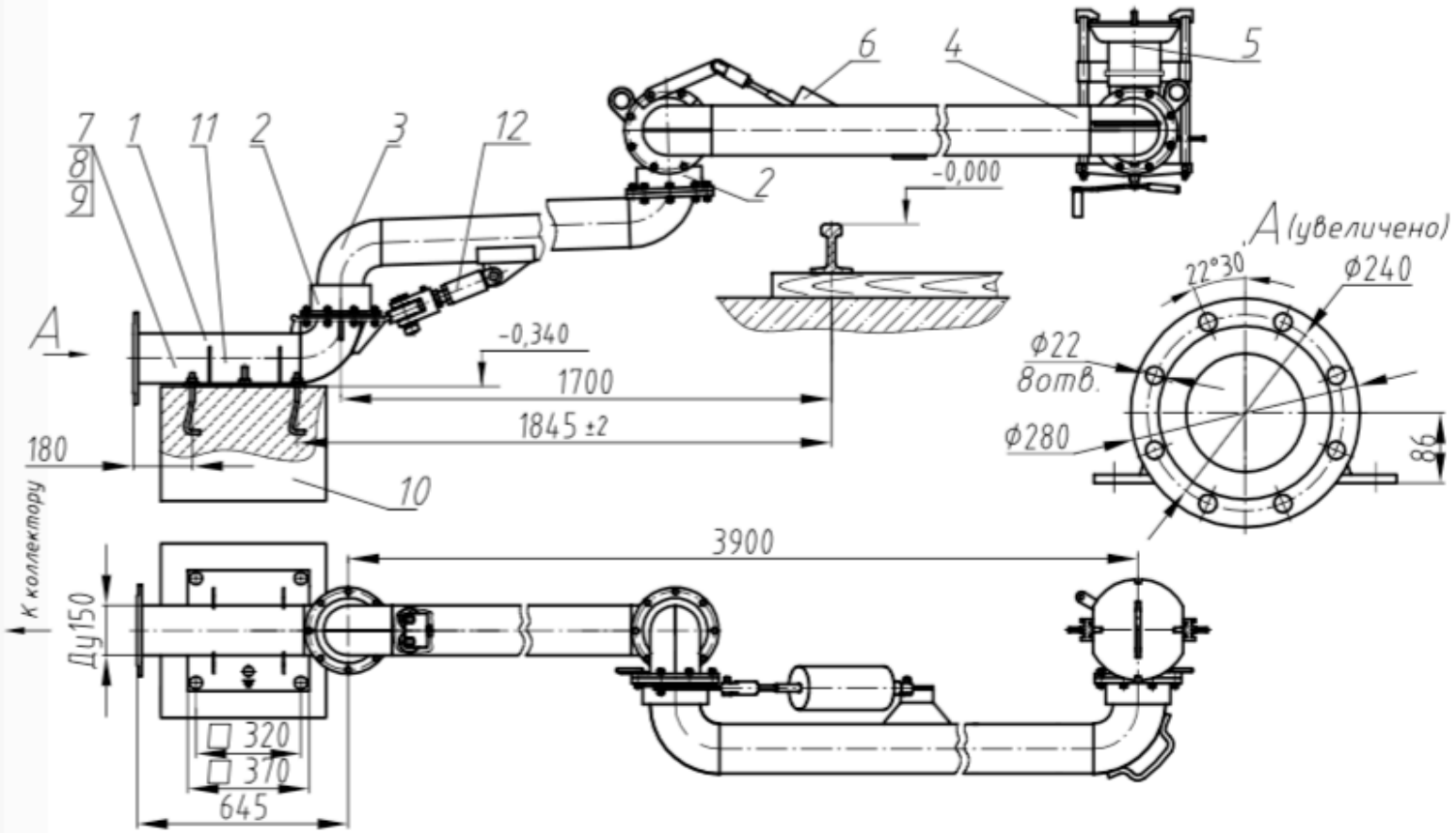

Устройство УСН-150-06 с зоной действия 6м.

1-Патрубок опорный
2-Шарнир
3,4-Труба
5-Присоединительная головка
6-Компенсатор
7-Болт фундаментный УСН01.00.00.007
8-ГайкаМ20.6Н.5.019ГОСТ5915
9-Шайба20.1.08кпГОСТ11371
10-Фундамент
11-Болт заземления
12-Устройство распорное

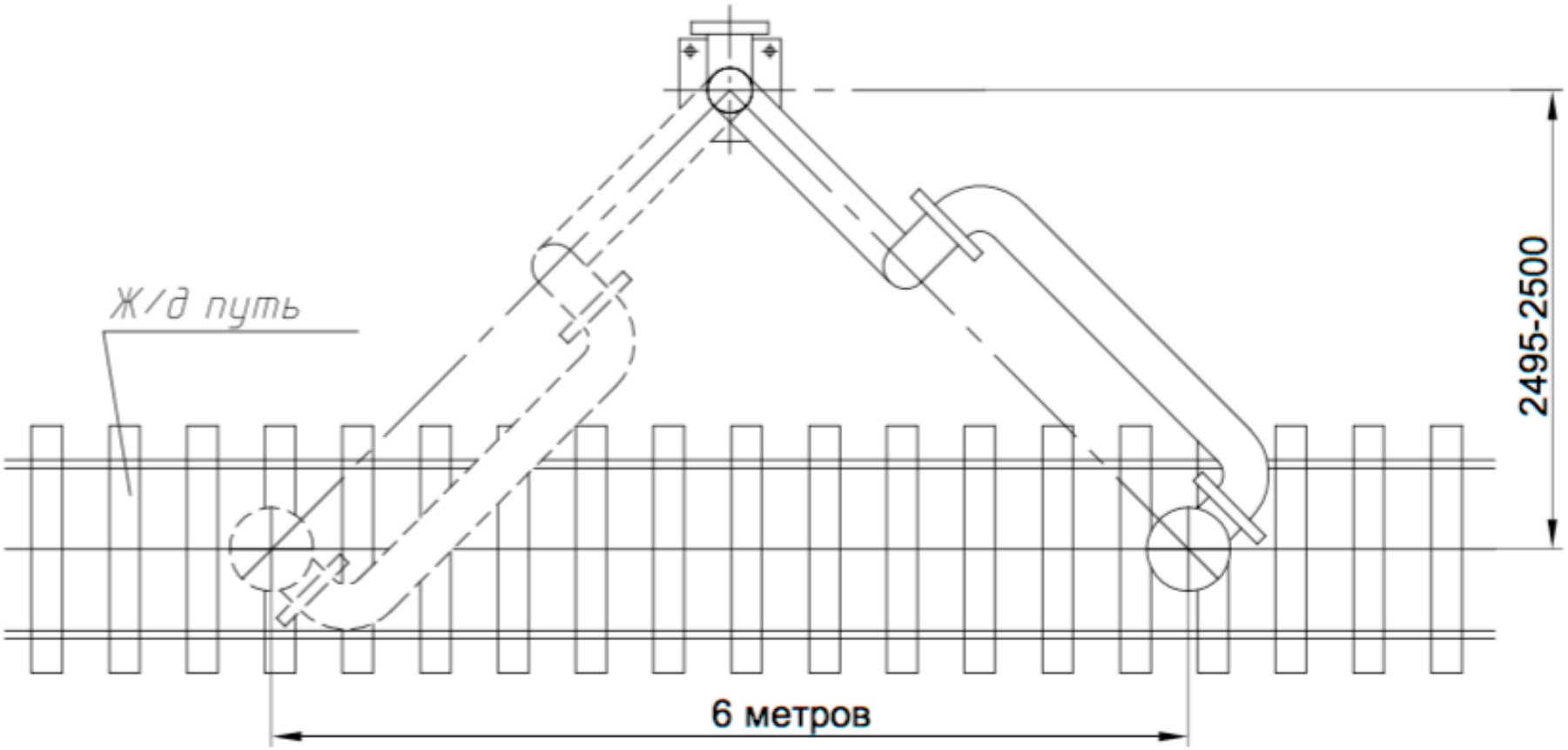

Зона действия УСН-150-06

info@emc-donbass.com www.emc-donbass.com +38 062 3863228

УСН-175-04

Устройство УСН-175-04 с зоной действия 4 м предназначено для нижнего слива нефти и нефтепродуктов из железнодорожных
вагонов-цистерн

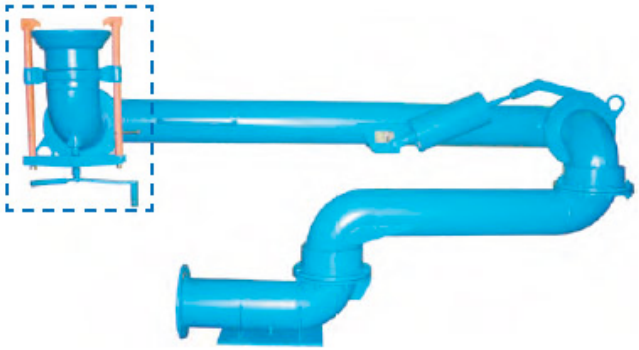

Особенности:

1) Двухрядные шарниры обеспечивают легкость вращения без перекосов при длительной эксплуатации.
2) Замена уплотняющих манжет не требует разборки шарниров.
3) Захваты поворачиваются относительно присоединительной головки, что позволяет установить их в любом удобном месте на сливном приборе цистерны.
4) Шарнирное исполнение захватов и специальная форма уплотнения присоединительной головки обеспечивают надежное, герметичное присоединение устройства к сливному прибору цистерны.

Техническая характеристика

Наименование параметра	Значение
Зона действия, м	4,0
Диаметр условного прохода, мм	175
Условное давление, МПа (кгс/см^2), не более	0,6 (6)
Расчетная пропускная способность, м^3/час, не более: светлых; темных	 435 780
Усилие, необходимое для перемещения шарнирных труб, Н (кгс), не более	20 (2,0)
Назначенный срок службы, лет, не менее	10
Обслуживающий персонал, чел	1
Габаритные размеры в сложенном положении, мм, не более: высота длина ширина	 1000 2300 650
Масса, кг, не более	175

info@emc-donbass.com www.emc-donbass.com +38 062 3863228

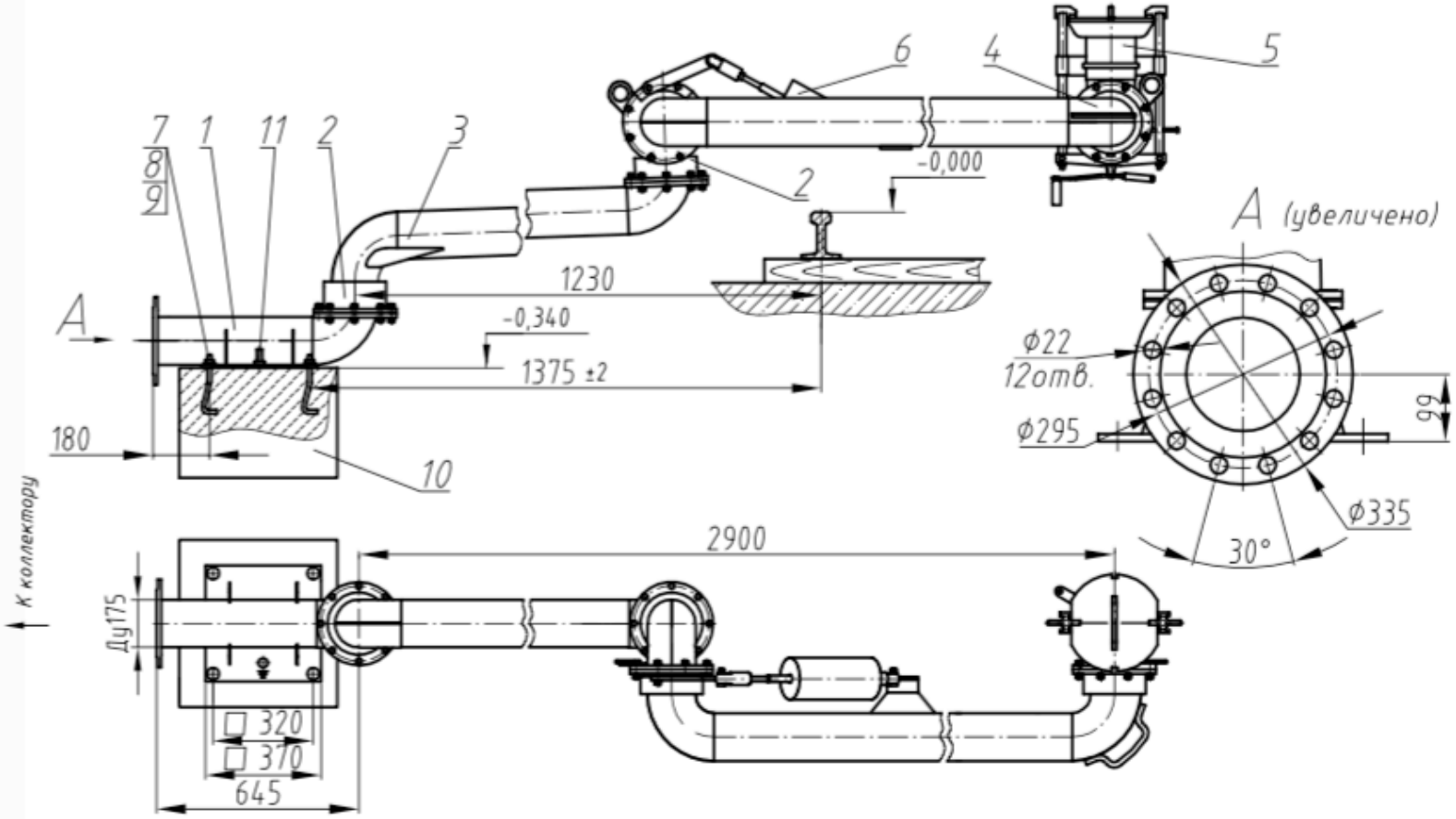

Устройство УСН-175-04 с зоной действия 4м.

1-Патрубок опорный
2-Шарнир
3,4-Труба
5-Присоединительная головка
6-Компенсатор
7-Болт фундаментный УСН01.00.00.007
8-Гайка М20.6Н.5.019ГОСТ5915
9-Шайба 20.1.08кп ГОСТ11371
10-Фундамент
11-Болт заземления

info@emc-donbass.com www.emc-donbass.com +38 062 3863228

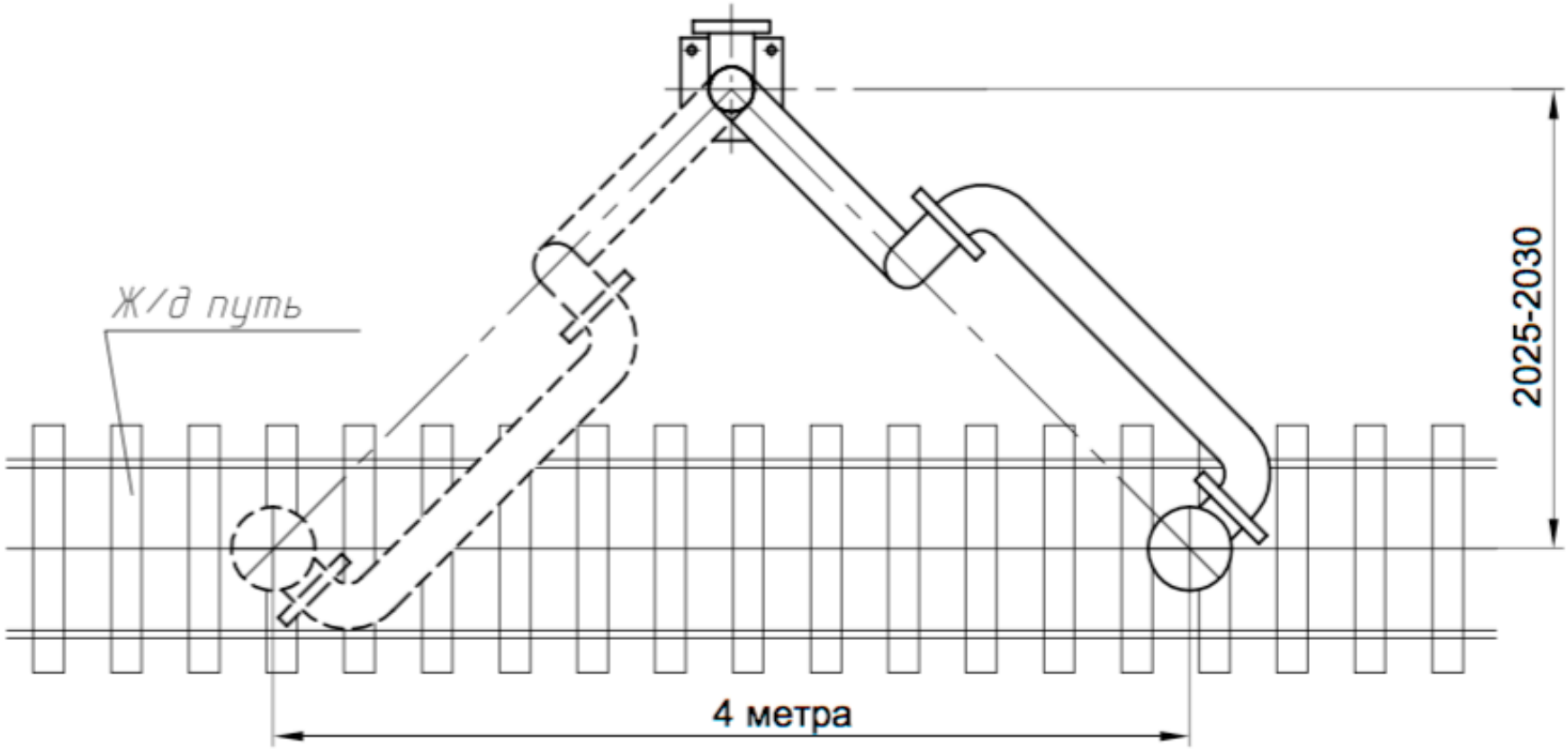

Зона действия УСН-175-04

info@emc-donbass.com www.emc-donbass.com +38 062 3863228

УСН-175-06

Устройство УСН-175-06 с зоной действия 6 м предназначено для нижнего слива нефти и нефтепродуктов из железнодорожных вагонов-цистерн

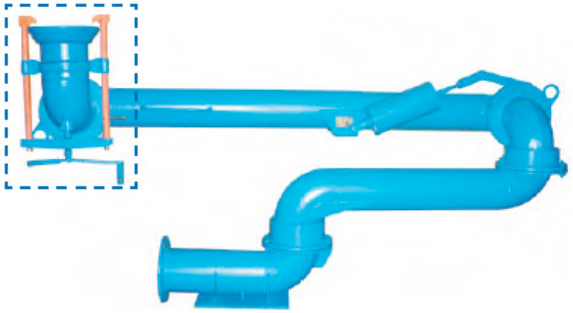

Особенности:

1) Двухрядные шарниры обеспечивают легкость вращения без перекосов при длительной эксплуатации.
2) Замена уплотняющих манжет не требует разборки шарниров.
3) Захваты поворачиваются относительно присоединительной головки, что позволяет установить их в любом удобном месте на сливном приборе цистерны.
4) Шарнирное исполнение захватов и специальная форма уплотнения присоединительной головки обеспечивают надежное, герметичное присоединение устройства к сливному прибору цистерны.

Техническая характеристика

Наименование параметра	Значение
Зона действия, м	6,0
Диаметр условного прохода, мм	175
Условное давление, МПа (кгс/см^2), не более	0,6 (6)
Расчетная пропускная способность, м^3/час, не более: светлых; темных	 435 780
Усилие, необходимое для перемещения шарнирных труб, Н (кгс), не более	20 (2,0)
Назначенный срок службы, лет, не менее	10
Обслуживающий персонал, чел	1
Габаритные размеры в сложенном положении, мм, не более: высота длина ширина	 1000 2800 650
Масса, кг, не более	195

info@emc-donbass.com www.emc-donbass.com +38 062 3863228

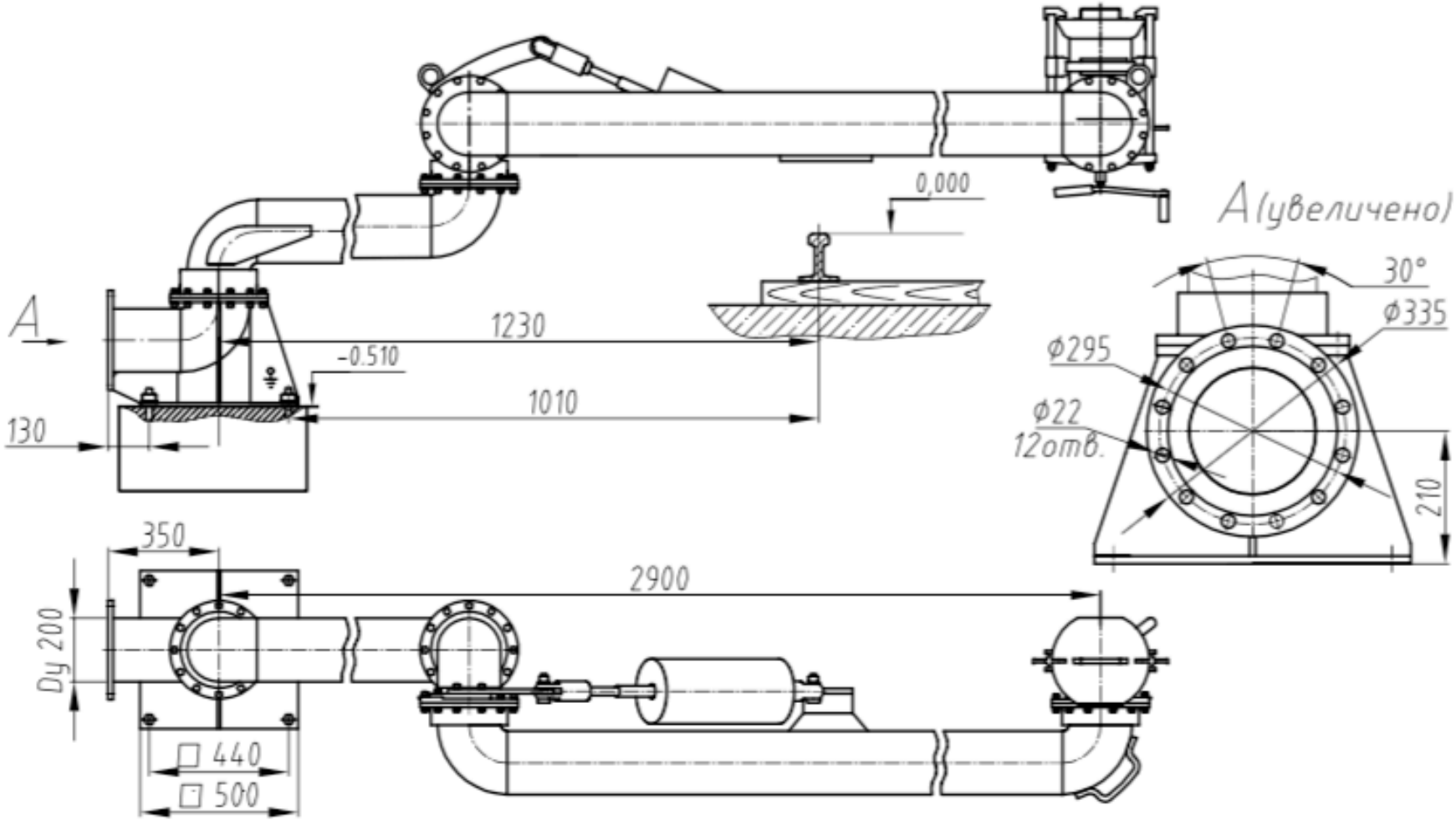

Устройство 175-06 с зоной действия 6м

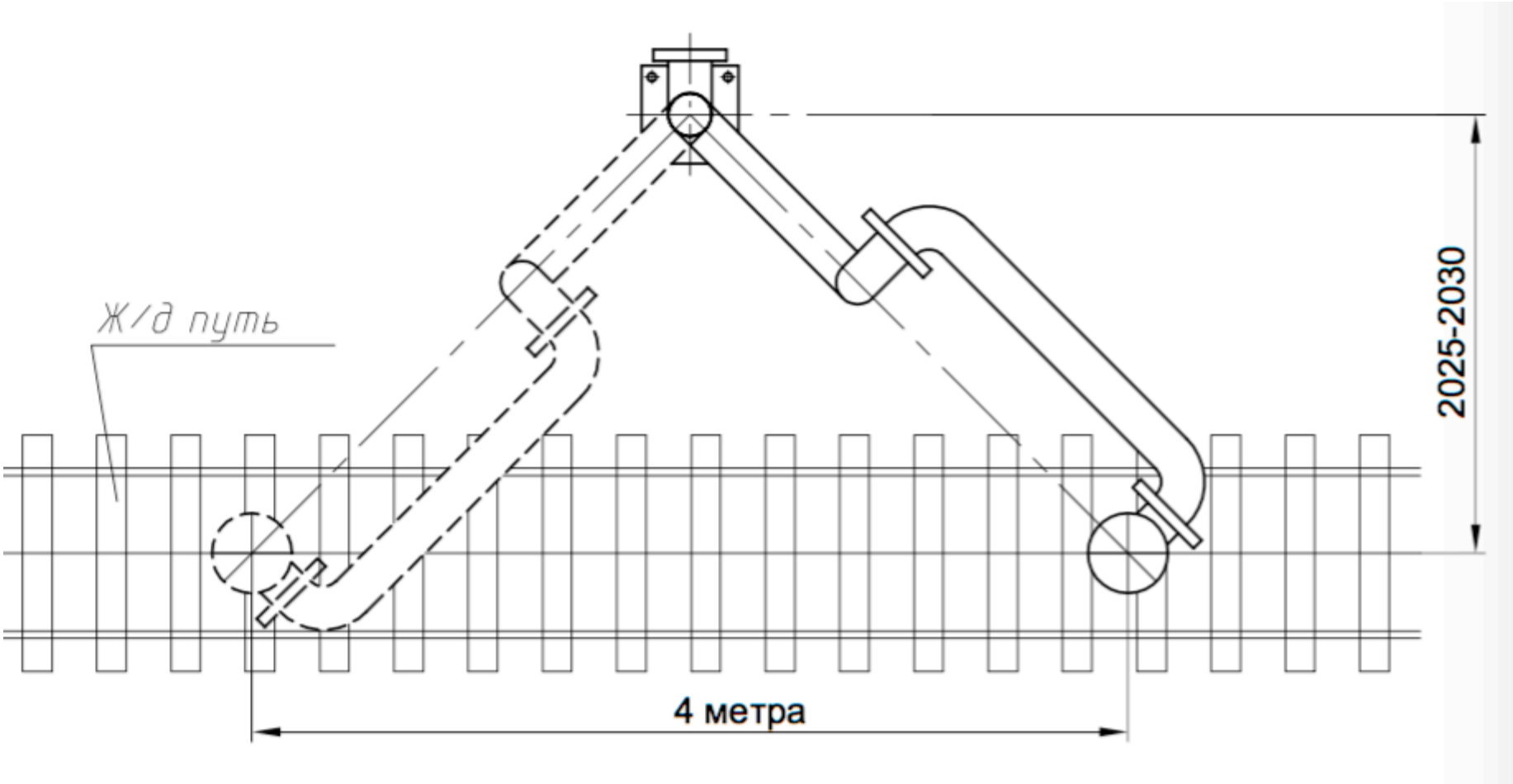

Зона действия УСН 175-06

УСН-200-04

Устройство УСН-200-04 с зоной действия 4 м предназначено для нижнего слива нефти и нефтепродуктов из железнодорожных вагонов-цистерн

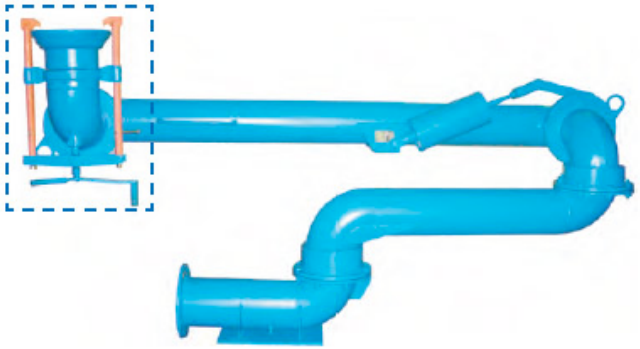

Особенности:

1) Многорядные шарниры обеспечивают легкость вращения без перекосов при длительной эксплуатации.
2) Замена уплотняющих манжет не требует разборки шарниров.
3) Захваты поворачиваются относительно присоединительной головки, что позволяет установить их в любом удобном месте на сливном приборе цистерны.
4) Шарнирное исполнение захватов и специальная форма уплотнения присоединительной головки обеспечивают надежное, герметичное присоединение устройства к сливному прибору цистерны.

Техническая характеристика

Наименование параметра	Значение
Зона действия, м	4,0
Диаметр условного прохода, мм	200
Условное давление, МПа (кгс/см^2), не более	0,6 (6)
Расчетная пропускная способность нефтепродуктов, м^3/час, не более: -светлых; -тёмных	 565 1015
Усилие, необходимое для перемещения шарнирных труб, Н (кгс), не более	20 (2,0)
Назначенный срок службы, лет, не менее	10
Обслуживающий персонал, чел	1
Габаритные размеры в сложенном положении, мм, не более: высота длина ширина	 1300 2300 750
Масса, кг, не более	175

info@emc-donbass.com www.emc-donbass.com +38 062 3863228

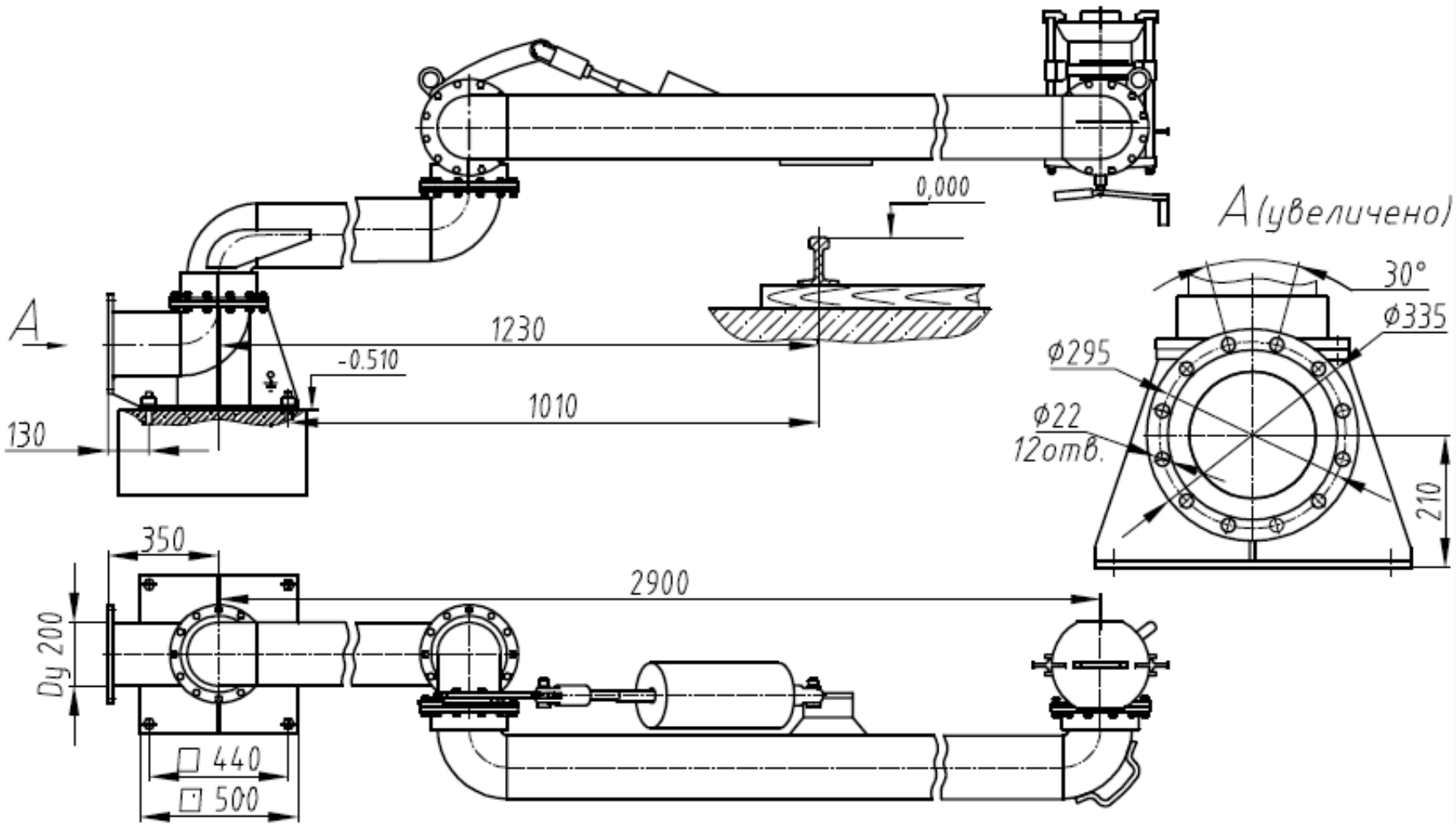

Устройство УСН-200-04 с зоной действия 4м

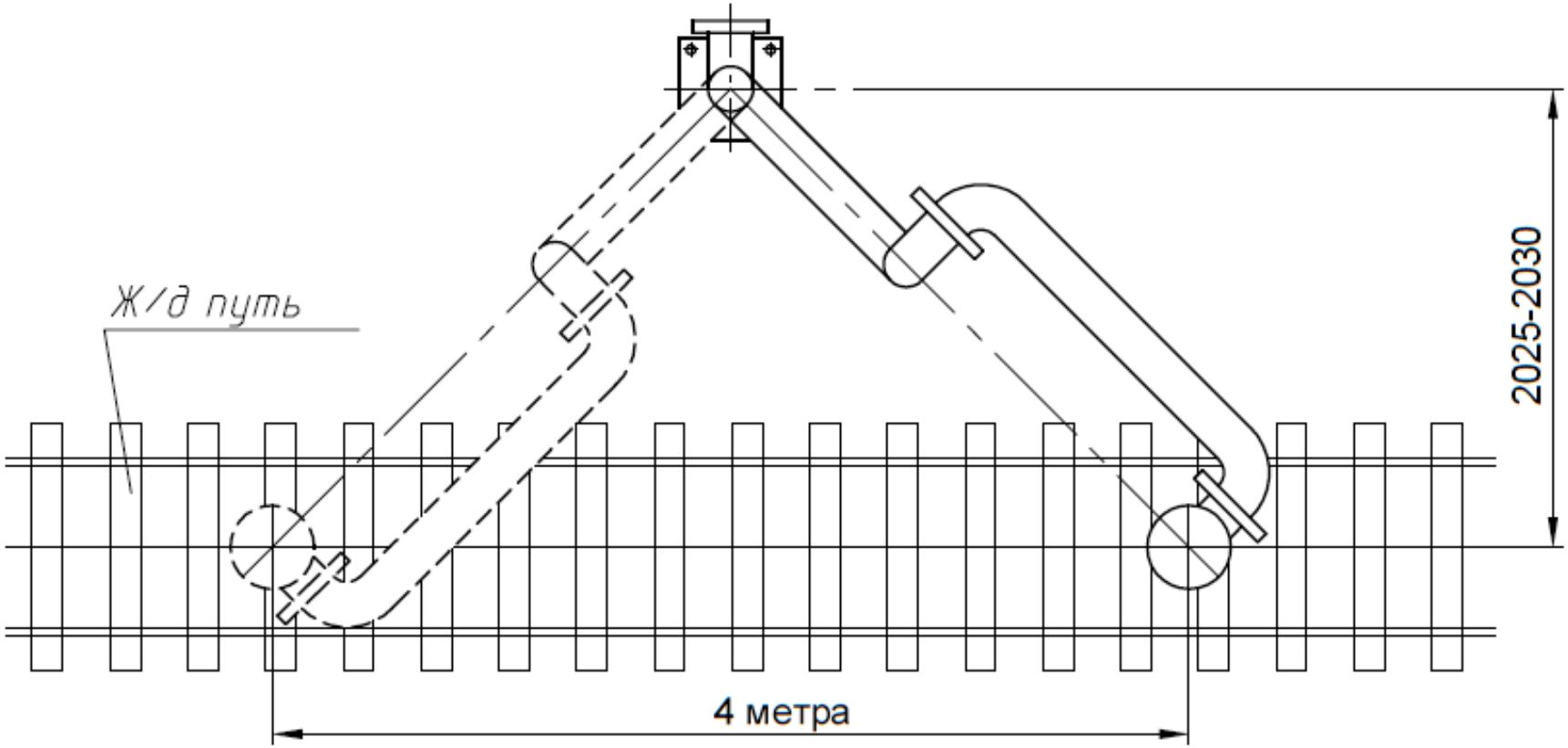

Зона действия УСН 200-04

info@emc-donbass.com www.emc-donbass.com +38 062 3863228

УСН-200-06

Устройство УСН-200-06 с зоной действия 6 м предназначено для нижнего слива нефти и нефтепродуктов из железнодорожных вагонов-цистерн

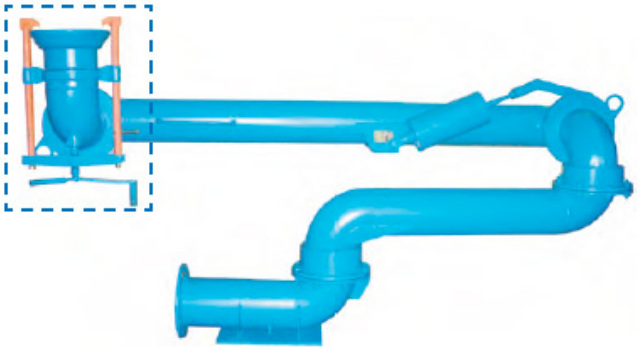

Особенности:

1) Многорядные шарниры обеспечивают легкость вращения без перекосов при длительной эксплуатации.
2) Замена уплотняющих манжет не требует разборки шарниров.
3) Захваты поворачиваются относительно присоединительной головки, что позволяет установить их в любом удобном месте на сливном приборе цистерны.
4) Шарнирное исполнение захватов и специальная форма уплотнения присоединительной головки обеспечивают надежное, герметичное присоединение устройства к сливному прибору цистерны.

Техническая характеристика

Наименование параметра	Значение
Зона действия, м	6,0
Диаметр условного прохода, мм	200
Условное давление, МПа (кгс/см^2), не более	0,6 (6)
Расчетная пропускная способность нефтепродуктов, м^3/час, не более: -светлых; -тёмных	 565 1015
Усилие, необходимое для перемещения шарнирных труб, Н (кгс), не более	20 (2,0)
Назначенный срок службы, лет, не менее	10
Обслуживающий персонал, чел	1
Габаритные размеры в сложенном положении, мм, не более: высота длина ширина	 1300 2800 750
Масса, кг, не более	190

info@emc-donbass.com www.emc-donbass.com +38 062 3863228

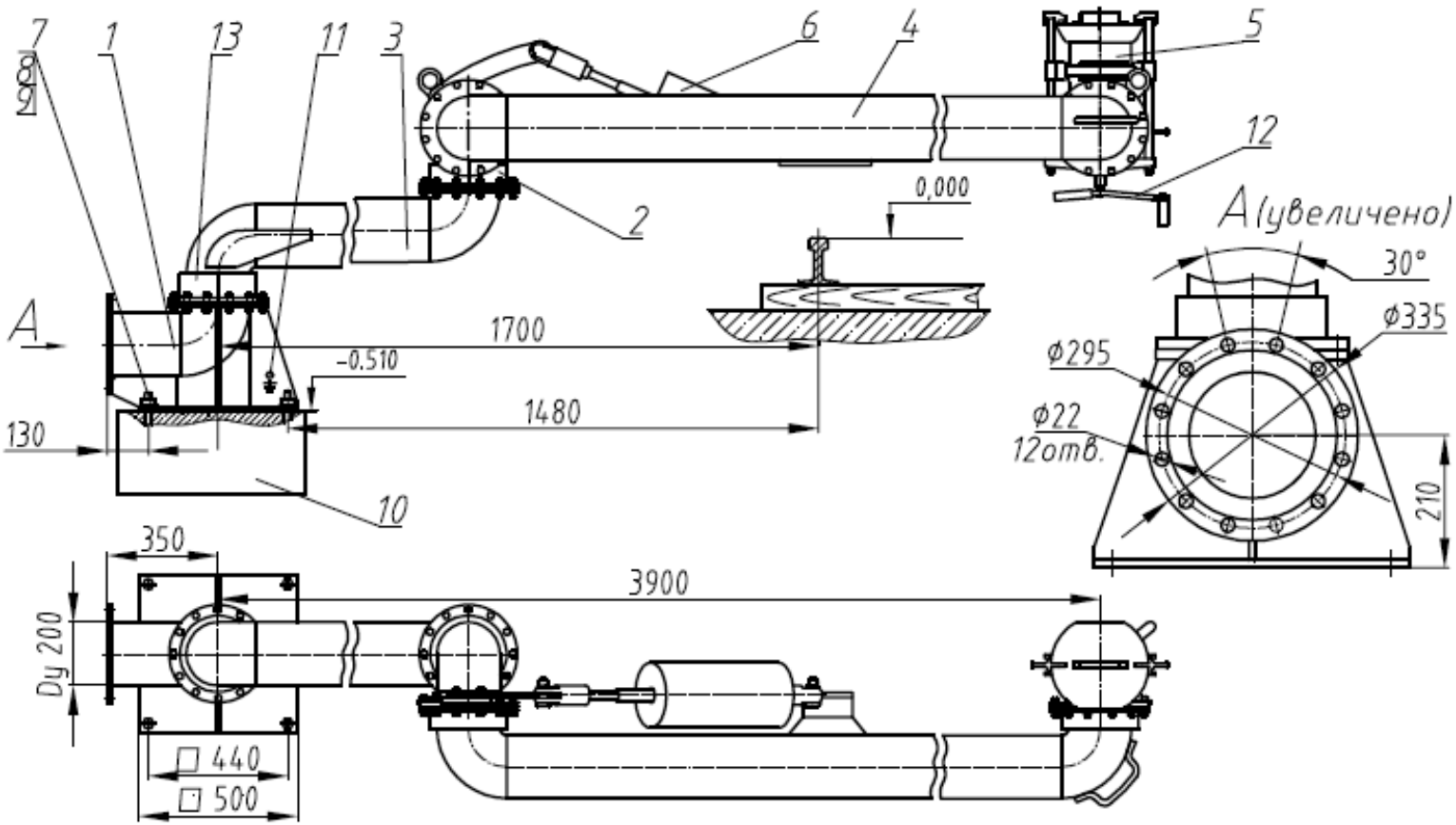

Устройство УСН-200-06 с зоной действия 6м.

1-Патрубок опорный
2-Шарнир
3,4-Труба
5-Присоединительная головка

6-Компенсатор
7-Болт фундаментный УСН01.00.00.007
8-ГайкаМ20.6Н.5.019ГОСТ5915
9-Шайба20.1.08кпГОСТ11371

10-Фундамент
11-Болт заземления
12-Рукоятка
13-Усиленный шарнир

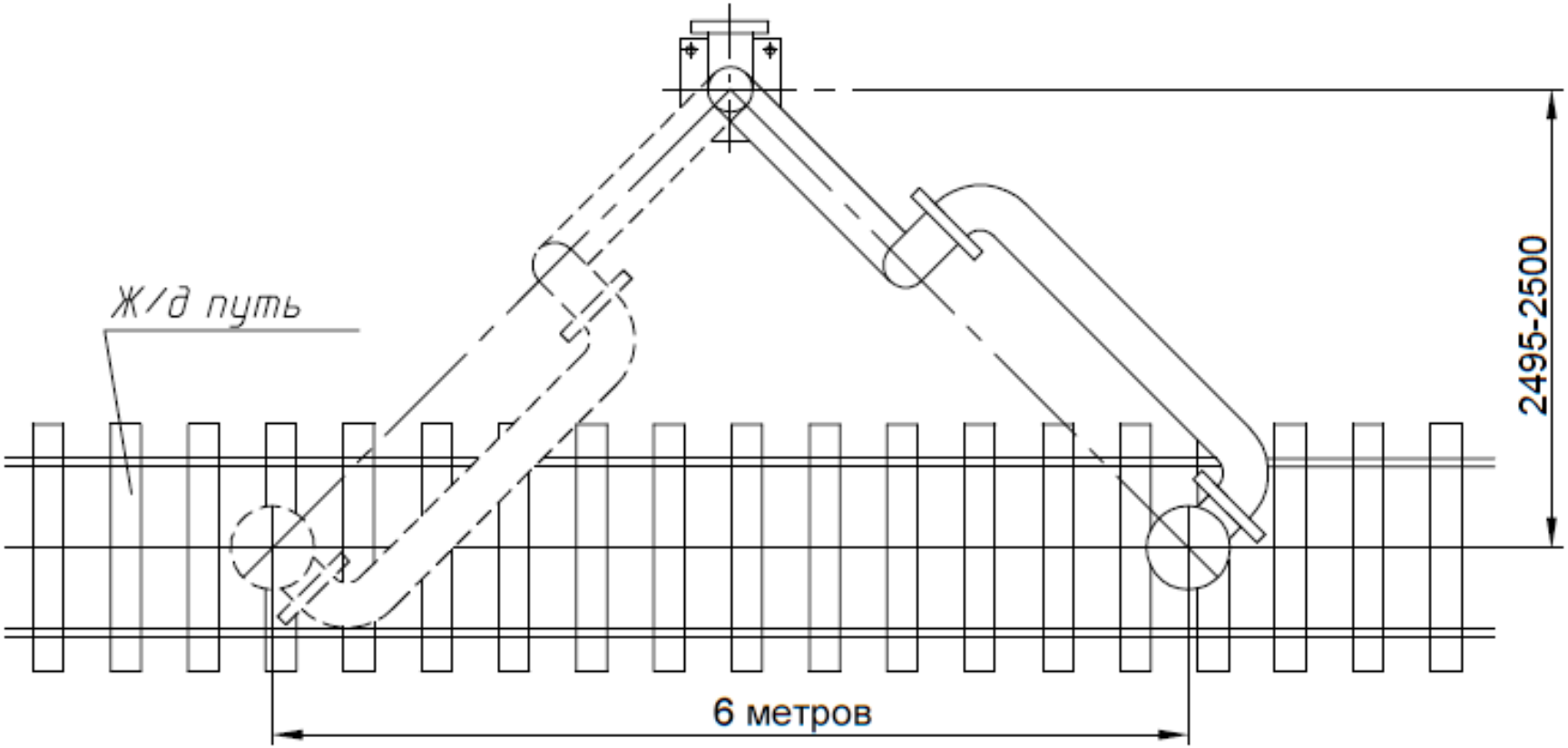

Зона действия УСН-200-06

info@emc-donbass.com www.emc-donbass.com +38 062 3863228