НАСОСЫ ДЛЯ НЕФТЕПРОДУКТОВ

ООО “ЕМС-ДОНБАСС”
www.emc-donbass.com
info@emc-donbass.com

Тел. 062 386-32-18
062 386-32-28
071 304-36-06

83004
ДНР, г. Донецк
ул. Артема, 169Ш

Содержание

1. Насосы для светлых нефтепродуктов (бензиновые) КМ 3
2. Насосы для темных (вязких) нефтепродуктов УОДН 5
3. Насосы самовсасывающие бензиновые ВС, АСВН, СВН 7
4. Насос самовсасывающий бензиновый СЦЛ-00 8
5. Насосы шестеренные для вязких нефтепродуктов НМШ 9

НАСОСЫ ДЛЯ СВЕТЛЫХ НЕФТЕПРОДУКТОВ (БЕНЗИНОВЫЕ) КМ

Назначение

Электронасосы центробежные одноступенчатые типа КМ предназначены для перекачивания светлых нефтепродуктов (бензин, дизельное топливо и арктическое дизельное топливо) температурой от -40 до +50 °С, вязкостью до 10-4м2/с (100 сСт), с содержанием твердых взвешенных частиц в количестве не более 0,2% и размером не более 0,2 мм.

Область применения

Обычно устанавливаются сановна на автоцистернах, заправках большого объема топлива (например в автопарках), заправках авиационной техники. Используются также для перекачки нефтепродуктов, растворителей, масел и других жидкостей в том числе и агрессивных жидкостей. Незаменимы дл ускорения слива нефтепродуктов из емкостей и цистерн. Нередко применяются в системах экстрагирования.

Преимущества

Одним из главных преимуществ таких насосов является, безусловно, надежность. Они предназначены для быстрой и бесшумной работы. Шиберная конструкция обеспечивает гарантированную производительность и долгий срок службы. К тому же, собственное проектирование электронасосв электронасосов позволяет вносить корректировки в конструкцию, согласно пожеланиям заказчика. Маслобензостойкое торцовое уплотнение импортного производителя исключит возможность протечки перекачиваемой жидкости в корпус электродвигателя. У таких насосов гораздо более высокий КПД – получение высоких характеристик электронасоса с наименьшими электрозатратами. Они агрегатируются взрывозащищёнными электродвигателями АИМ собственного производства, что, безусловно, облегчает ремонт и обслуживание. Стоит также сказать и о долгосрочном среднем ресурсе до капитального ремонта: 30000 часов в течение срока службы (10 лет). Регулируемый предохранительный клапан защищает насос от превышения давления. Т-образный фильтр защищает насос от повреждений, вызванных шлаком или посторонними предметами в емкостях и трубопроводах. И, кинечно, вас порадует невысокая цена электронасоса.

Общие сведения

Электронасосы изготовлены в соответствие с требованиями ГОСТ 12.2.003-91, ГОСТ 12.2.007.0-75, ОСТ 26-06-2028-96 и ТУ 3631-120-75666544-2007. Электронасосы КМ 100-80-170Е ХЛ; КМ 100-80-160Е ХЛ; КМ 80-50-215Е ХЛ; КМ 80-65-140Е ХЛ, укомплектованные взрывозащищёнными электродвигателями допускается эксплуатировать в районах с холодным климатом ХЛ (-60 до +50 °С). Электронасосы КМ 100-80-170Е; КМ 100-80-160Е могут изготавливаться с установкой двойного торцового уплотнения и системы охлаждения (сосуд-бачок торцового уплотнения). Конструкцией предусмотрены разъёмы под установку температурного датчика и датчика вибрации.

Технические параметры КМ-Е

Типоразмер электронасоса (агрегата)	Подача, м3/ч (л/с)	Напор, м	КПД, %	Допуск. кавитац. запас, м, не более	Мощность двигателя, кВт	Номинальный ток, А	Масса, кг,
КМ 40-32-160 Е	6 (1,6)	28	41	6,5	1,1	2,55	30
КМ 50-32-200 Е	8 (2,2)	30	41	6,5	2,2	4,6	35
КМ 50-40-215 Е	9 (2,5)	40	41	6,5	3	6,1	65
КМ 65-40-140 Е	20 (5,6)	18	48	4,5	2,2	4,6	60
КМ 65-40-165 Е	20 (5,6)	30	48	4,5	3	6,1	80
КМ 80-65-140 Е	45 (12,5)	15	53	4	3	6,1	80
КМ 80-50-215 Е	45 (12,5)	50	53	5	11	21	150
КМ 100-80-170 Е	100 (27,8)	25	57	6	11	21	160
КМ 50-32-125 Е	12,5(3,5)	20	55	3,5	2,2	4,6	45
КМ 50-32-125 Е –а	12,5(3,5)	16	55	3,5	2,2	4,6	45
КМ 50-32-125 Е –б	12,5(3,5)	12	55	3,5	2,2	4,6	45
КМ 50-32-160 Е	12,5(3,5)	32	45	3,5	3	6,1	55
КМ 65-50-160 Е	25(6,9)	32	59	3,8	5,5	10,93	80
КМ 65-50-160 Е –а	25(6,9)	26	59	3,8	5,5	10,93	80
КМ 65-50-160 Е –б	25(6,9)	20	59	3,8	5,5	10,93	80
КМ 80-65-160 Е	50(13,9)	32	65	4,3	7,5	14,4	160
КМ 80-65-160 Е –а	50(13,9)	26	65	4,3	7,5	14,4	160
КМ 80-65-160 Е –б	50(13,9)	20	65	4,3	7,5	14,4	160
КМ 80-50-200 Е	50(13,9)	50	66	4	15	28,8	172
КМ 80-50-200 Е –а	50(13,9)	40	66	4	11	21	172
КМ 80-50-200 Е –б	50(13,9)	30	66	4	11	21	172
КМ100-80-160 Е	100(27,8)	32	60	4	15	28,8	180
К 100-80-160 Е	100(27,8)	32	60	4,5	15	28,8	330
К 125-80-200 Е	150 (41,6)	40	60	4,5	37	71	485
К 200-125-250 Е	300 (83,3)	50	60	4,2	55	99,3	600
КМС 100-80-180-Е	65 (18)	35	60	3,5	15	28,8	190
КМС 100-80-180А-Е	40 (11)	35	50	3,5	11	21	190

НАСОСЫ ДЛЯ ТЕМНЫХ (ВЯЗКИХ) НЕФТЕПРОДУКТОВ УОДН

Назначение

Оседиагональные (шнековые) насосы – это, так называемая, усовершенствованный вид динамических насосов, которые изначально были разработаны для перекачки компонентов топлива в системах подач российских ракетных двигателей. На сегодняшний день такое оборудование не имеет аналогов в странах ближнего и дальнего зарубежная.

Оседиагональные насосы широко используются при устранении аварий на рубопроводах, задействованных в перекачивании нефти и нефтепродуктов, в строительстве и танспорте.

Установки на базе такого насосного оборудования также получили широчайшее применение, ведь они оказались особенно эффективными при перекачивании нефтепродуктов из железнодорожных цистерн, находящихся на стадии ремонта или в аварийном состоянии. И, конечно, таким насосам нет равных при ликвидации разлива нефти.

Оседиагональные насосы используются для перекачки как светлых, так и темных нефтепродуктов.

Преимущества

Главная особенность оседиагональных насосов – применение в них шнековых колес с винтовыми лопастями переменного шага. Это позволяет при условии применения малого числа лопастей получить протяженный и широкий межлопаточный канал, обеспечивающий низкую гидродинамическую загруженность лопастей. Такие особенности профилирования оседиагональных насосов позволили достигнуть в них одновременно высоких антикавитационных и энергетических качеств, а также обеспечить способность перекачивать высоковязкие (до 500 сСт) и двухфазные жидкости с повышенным содержанием газа (до 30-40%) и механических примесей.

• Кроме того, шнековые насосы обладают следующими преимуществами:
• более высокая производительность;
• более высокая всасывающая способность;
• меньшая масса и малые размеры, т.е более высокая энерговооруженность.
• Эти качества и определили области использования оседиагональных насосов. Их основные потребители – нефтедобывающие и нефтеперерабатывающие предприятия, хранилища нефтепродуктов, заправочные станции и др.

Оседиагональные насосы благодаря своей высокой производительности и всасываемой способности просто незаменимы при перекачке сложных жидкостей. К тому же такой насос обладает небольшими габаритами и малым весом. И, конечно, не стоит забывать о простоте использования, удобстве эксплуатации и технического обслуживания.

Общие сведения

На сегодняшний день обширное распространение получили пять видов оседиагональных насосов.
Друг от друга они отличаются такими параметрами, как: наружный диаметр шнекового колеса, производительность и напор.

Технические параметры УОДН.

Наименование	Мин. Производительность	Макс. Производительность	Макс. Напор	Мин. Напор	Мощность двигателя	Масса агрегата
УОДН 120-100-65	27	54	13	8	3	72
УОДН 130-100-75	20	70	16	4	4; 5,5	105
УОДН 170-150-125	90	198	30	16	18,5	230
УОДН 200-150-125	75	185	52	28	30	355
УОДН 200-150-80	50	95	30	60	18,5	315
УОДН 290-150-125	36	180	30	20	18,5	330
УОДН 300-200-150	100	400	77	45	90; 110	500
УОДН 440-400-350	250	1000	55	37	200	800

НАСОС ВИХРЕВОЙ САМОВСАСЫВАЮЩИЙ ВС-80 (СВН, АСВН, 1СВН)

Вихревые, самовсасывающие, одноступенчатые насосы ВС-80 и ВС-80.1 ТУ У318.08341806011-2001 предназначены для перекачивания бензина, керосина, дизельного топлива, питьевой воды и спирта. Перекачиваемые жидкости должны иметь вязкость не более 2*10-5 м2/с, температуру от -40°С до + 50°С и плотность не более 1000кг/м^3.

Насос предназначен для использования в электронасосных агрегатах и автоцистернах и выпускаются соответственно в двух модификациях: ВС-80 – для электронасосных агрегатов, ВС-80.1 – для автоцистерн. Каждая модификация выпускается как правого так и левого вращений. По параметрам и присоединительным размерам насос ВС-80 идентичен насосу СВН-80А по ТУ26-06-1551-89.

Привод насоса СВН-80 (1СВН-80А, ВС-80) осуществляется от вала отбора мощности, или от двигателя автомобиля (трактора) через коробку отбора мощности и промежуточную трансмиссию. Также насос СВН-80 агрегатируется с электродвигателем 6,5 кВт в электронасосный агрегат АСВН-80 (1АСВН-80).
Проточная часть – алюминиевый сплав АЛ-4, АЛ-9.

Параметр	Значение
Частота вращения номинальная, об/мин	1450
Подача, м³/ч	35
Напор, м	26
Допустимый кавитационный запас, м	3,75
Высота самовсасывания, м	6,5
Мощность, кВт	6,5
КПД, %	38
Габаритные размеры, мм	424×245×305
Масса, кг	19

НАСОС САМОВСАСЫВАЮЩИЙ БЕНЗИНОВЫЙ СЦЛ-00

Насос СЦЛ-00А самовсасывающий предназначен для перекачивания бензина, керосина, дизельного топлива, а также воды.
Насос СЦЛ-00А самовсасывающий (первая ступень -центробежная, вторая – вихревая), предназначен для перекачивания бензина, керосина, дизельного топлива, а также воды. Устанавливается на шасси автоцистерн, на топливозаправщиках. Также насос применяется в водораздаточных установках.

Насос СЦЛ-00А, горизонтальный центробежно-вихревой консольный двухступенчатый, изготавливается в двух исполнениях: левого вращения (устанавливается на автомобилях ГАЗ, ЗИЛ, тракторах МТЗ) или правого вращения (устанавливается на автомобилях КрАЗ, КамАЗ, МАЗ).

Привод насоса осуществляется от двигателя машины или трактора, через коробку отбора мощности и промежуточную трансмиссию. При стационарной установке привод осуществляется от взрывозащищенного электродвигателя мощностью 5,5 Квт, частотой вращения 1500 об./мин.

Материал проточной части:
— корпус – чугун;
— рабочие колеса – алюминиевые сплавы.
Уплотнение вала – манжетное
Патрубки – фланцевые.
Технические характеристики
Подача (м куб./ч)……..21,6
Напор (м)……30
Высота самовсасывания (м)……4,5
Длина (мм)……400
Ширина (мм)……420
Высота (мм)……320
Масса (кг)……62

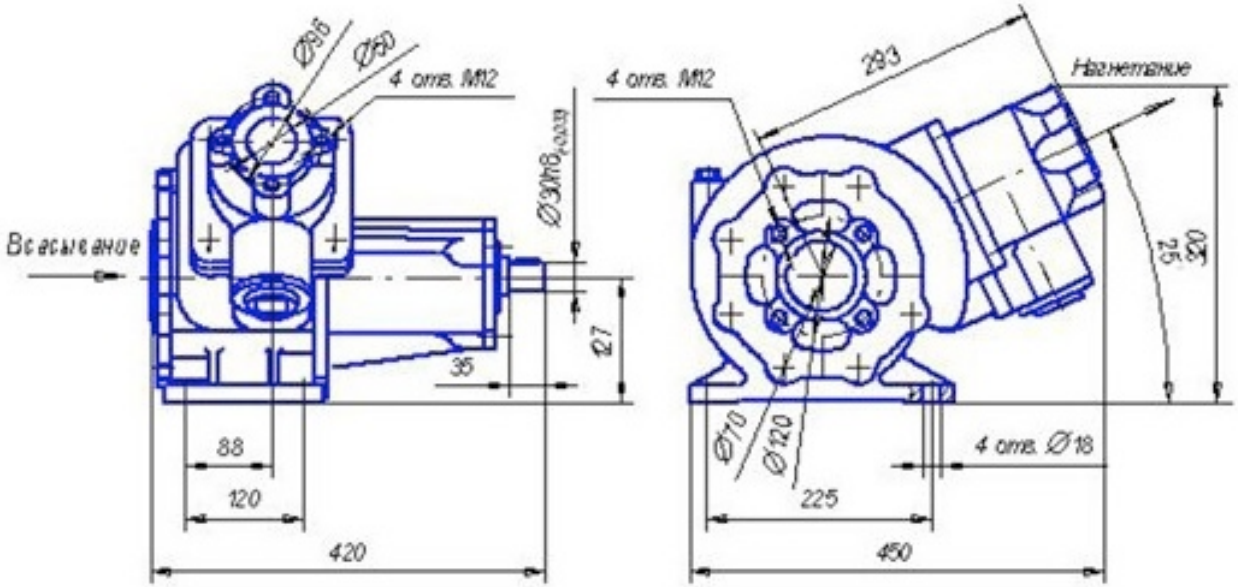

НАСОСЫ ШЕСТЕРЕННЫЕ Ш, НМШ, НМШФ, НМШГ

- насосы объемные (шестеренные)
- насосы для нефтегазовой отрасли (перекачка нефти/нефтепродуктов, нефтепереработка, нефтехимия), насосы для металлургии и горнодобывающей промышленности
- насосы для нефтепродуктов (нефть , мазут , масло , дизельное топливо), насосы для высоковязких сред

НАЗНАЧЕНИЕ

Шестеренные насосы типа Ш, НМШ, НМШФ, НМШГ и агрегаты электронасосные на их основе предназначены для перекачивания нефтепродуктов (масло, масло ОМТИ, дизельное топливо, нефть, мазут) и других жидкостей, обладающих смазывающей способностью (магнитного лака, красок), в том числе и легкозастывающих (битум, пек, рубракс и т.п. - насосы НМШГ с обогревом)без механических примесей и не вызывающих коррозию рабочих органов насоса.

Вязкость перекачиваемой жидкости - от $0{,}018 \cdot 10^{-4}$ до $35{,}00 \cdot 10^{-4}$ $м^2/с$ (1,08…470°ВУ) температурой до +70°С (для некоторых насосов - до 250°С). Нижний предел вязкости ограничивается смазывающей способностью перекачиваемой жидкости, верхний - мощностью электродвигателя и всасывающей способностью насоса. При заказе пределы вязкости и рабочую температуру перекачиваемой жидкости необходимо оговорить с заводом-изготовителем.

Насосы и агрегаты относятся к изделиям вида 1 (восстанавливаемые) по ГОСТ 27.003-9.

Насосы и агрегаты выпускаются в климатическом исполнении У, категории размещения 2, 3 или Т2, Т5 по ГОСТ 15150-69. Насосы для заказов Российского морского регистра судоходства (РМРС) насосы (агрегаты) изготавливаются в климатическом исполнении ОМ категория размещения 2, 5 ГОСТ15150-69, и могут устанавливаться на судах морского флота с неограниченным районом плавания, а также в машинном и котельном отделениях судов, имеющих знак автоматизации А1 и А2 в символе класса РМРС.

По заказу потребителя насосы могут поставляться в исполнении для эксплуатации во взрывоопасных и пожароопасных производствах в зонах классов В-1а, В-1б, В-1г, В-II по ПУЭ.

КОНСТРУКЦИЯ

Электронасосный агрегат состоит из шестеренного насоса и электродвигателя, которые смонтированы :

- для насосов Ш, НМШ, НМШГ - на общей плите (раме) и муфты, защищенной кожухом;
- для насосов НМШФ - с помощью фонаря (сварного или литого) и муфты.

По заказу потребителя может быть поставлен насос в сборе с муфтой или без муфты, без электродвигателя и плиты (рамы) или

без фонаря.
По принципу действия шестеренный насос – объемный. При вращении ведущего и ведомого роторов на стороне входа создается разрежение, в результате чего жидкость под давлением атмосферы заполняет впадины между зубьями и в них перемещается со стороны входа на сторону выхода. На выходе при зацеплении зубьев происходит выдавливание жидкости в систему.
Насос состоит из следующих основных деталей и узлов: рабочего механизма, корпуса с крышкой задней и стойкой, предохранительного и разгрузочного клапанов, торцового уплотнения.
Торцовое уплотнение может быть как импортного, так и собственного производства. По требованию заказчика возможна сальниковая набивка (максимально допустимое давление среды 2,0 МПа (20 кгс/см^2), для масла ОМТИ не поставляется).
Рабочий механизм состоит из двух роторов – ведущего и ведомого и втулок (подшипников скольжения).
С торцов корпус закрывается крышкой задней и стойкой. Для насоса НМШГ с торцов корпус закрывается передней и задней крышкой.

ПРИМЕНЕНИЕ
предназначены для перекачивания нефтепродуктов (минеральные масла, мазут) дизельное топливо и др. с вязкостью от 1,08 до 470°Ву) на предприятиях нефтепереработки
на предприятиях теплоснабжения для подачи топочного мазута, дизельного топлива в котельных установках
для разгрузки/перевалки нефтепродуктов на транспортировочных терминалах
для обеспечения подачи смазывающих жидкостей в системы смазки высоконагруженных машин и механизмов(турбины, прокатные станы и т. п.)
для обеспечения подачи смазывающих жидкостей в системы смазки высоконагруженных машин и механизмов(турбины, прокатные станы и т. п.)
в стационарных установках на асфальтобетонных заводах и передвижных битумовозах (насос НМШГ 120-10 - аналог ДС-125)

ОСОБЕННОСТИ/ПРЕИМУЩЕСТВА
простота конструкции обеспечивает его высокую надёжность.
высокий КПД достигается благодаря применению гидроподжима для адаптации зазоров
насосы практически не требуют техобслуживания
компактные размеры насосов позволяют использовать их в ограниченном пространстве
для насосов НМШГ 120-10 (аналог ДС-125) - по характеристикам и габаритно-присоединительным размерам аналогичен битумному насосу ДС-125, имеет реверсивное направление вращения (вход с любой стороны)

Марки	Подача, м³/ч, не менее	Подпор, м	Мощность потребляемая насосом (макс.), кВт	Частота вращения, об/мин	Частота вращения, с⁻¹	Частота вращения (диапазон), об/мин	Давление на выходе из насоса, МПа, не более	Давление на выходе из насоса, кгс/см² не более	Давление полного перепуска, МПа	Частота тока, Гц	Масса, кг	Кинематическая вязкость перекаживаемой среды (расчетная), °ВУ	Кинематическая вязкость перекаживаемой среды (диапазон), °ВУ	Допускаемая вакуумметрическая высота всасывания, м
НМШ 2-40-1,6/16	1.6		1	1450	24		1	16	2.4	50		10		5
НМШ 5-25-2,5/6	2.5		0	980	16		0	6	0.9	50		10		5
НМШ 5-25-4,0/4	4.0		1	1450	24		0	4	0.6	50		10		5
НМШ 5-25-4,0/10	4.0		1	1450	24		1	10	1.5	50		10		5
НМШ 5-25-4,0/25	4.0		3	1450	24		2	25	3.75	50		10		5
НМШ 8-25-6,3/2,5	6.3		1	1450	24		0.25	2.5	0.55	50		10		5
НМШ 8-25-6,3/10	6.3		2	1450	24		1	10	1.5	50		10		5
НМШ 8-25-6,3/25	6.3		5	1450	24		2	25	3.75	50		10		5
НМШ 12-25-10/4	10		4	1450	24		0	4	0.6	50		10	1,5...200	5
НМШ 12-25-10/10	10		7.5	1450	24		1	10	1.5	50		10	1,5...200	5
НМШ 32-10-18/4-1	18		4.5	980	16.3			4	0.6			10	1,5...200	5
НМШ 32-10-18/4-5	18		4.5	980	16.3			4	0.6			10	1,5...200	5
НМШ 32-10-18/6-1	18		5.5	980	16.3			6	0.9			10	10...300	5
НМШ 32-10-18/6-5	18		5.5	980	16.3			6	0.9			10	10...300	5
НМШ 32-10-18/10-1	18		7.5	980	16.3			10	1.5			10	10...300	5
НМШ 32-10-18/10-5	18		7.5	980	16.3			10	1.5			10	10...300	5
НМШГ 8-25			0			40...400		2		50				
НМШГ 20-25		0,5...6	1.1			150...300		1.6		50	140			
НМШГ 20-25-14/10	14		6.2	980	16			10		50				5
НМШГ 120-10	30		10	415	6.92			6		50		10		5
НМШФ 0,6-25-0,25/10Ю	0.18		0.50	980	16.3		1	10	1.5	50		10		5
НМШФ 0,6-25-0,25/25Ю	0.18		0.35	980	16.3		2	25	3.75	50		10		5
НМШФ 0,6-25-0,40/25Ю	0.28		0.72	1450	24		2	25	3.75	50		10		5

НМШФ 0,8-25-0,63/10Ю	0.44		0.85	1450	24		1	10	1.5	50		10		5
НМШФ 0,8-25-0,63/25Ю	0.44		0.60	1450	24		2	25	3.75	50		10		5
Ш 3,2-25-0,6/6К-Рп-1		0.1	0.48			80...400	0	6	9	50	17.5	10	380...3500	
Ш 3,2-25-0,6/6К-Рп-1М		0.1	0.48			80...400	0	6	9	50	17.5	10	380...3500	
Ш 3,2-25-1,6/16К-1	1.6		1.16			930	1	16	24	50	17.5	10	26	5
Ш 40-4-19,5/4-1	19.5		5	980	16.3		0	4	0.6	50	53	10	1,08...35	5
Ш 40-4Т-19,5/4-1	19.5		5	980	16.3		0	4	0.6	50	50	10	1,08...35	5
Ш 40-4-19,5/4-5	19.5		5	980	16.3		0	4	0.6	50	53	10	1,08...35	5
Ш 40-4Т-19,5/4-5	19.5		5	980	16.3		0	4	0.6	50	50	10	1,08...35	5
Ш 40-4-19,5/4-7	19.5		5	980	16.3		0	4	0.6	50	53	10	1,08...35	5
Ш 40-4-19,5/4-10	19.5		5	980	16.3		0	4	0.6	50	53	10	10...300	5
Ш 40-4Т-19,5/4-10	19.5		5	980	16.3		0	4	0.6	50	50	10	10...300	5
Ш 40-4-19,5/4-11	19.5		5	980	16.3		0	4	0.6	50	53	10	11...300	5
Ш 40-4Т -19,5/4-11	19.5		5	980	16.3		0	4	0.6	50	50	10	10...300	5
Ш 40-4-19,5/4Б-1	19.5		5	980	16.3		0	4	0.6	50	53	10	1,08...35	5
Ш 40-4-19,5/4Б-5	19.5		5	980	16.3		0	4	0.6	50	53	10	1,08...35	5
Ш 40-4-19,5/4Б-7	19.5		5	980	16.3		0	4	0.6	50	53	10	1,08...35	5
Ш 40-4-19,5/4Б-10	19.5		5	980	16.3		0	4	0.6	50	53	10	10...300	5
Ш 40-4-19,5/4Б-11	19.5		5	980	16.3		0	4	0.6	50	53	10	10...300	5
Ш 40-4-19,5/6	19.5		6.7	980	16.3		0	6	0.9	50	53	10	1,08...35	5
Ш 40-4-19,5/6Б	19.5		6.7	980	16.3		0	6	0.9	50	53	10	1,08...35	5
Ш 80-2,5-37,5/2,5-1	37.5		6.7	980	16.3			2.5	0.4	50	93	10	3...35	5
Ш 80-2,5-37,5/2,5Б-1	37.5		6.7	980	16.3			2.5	0.4	50	93	10	3...35	5
Ш 80-2,5Т-37,5/2,5-1	37.5		6.7	980	16.3		0.25	2.5	0.4	50	85	10	3...35	5
Ш 80-2,5-37,5/2,5-5	37.5		6.7	980	16.3			2.5	0.4	50	93	10	3...35	5
Ш 80-2,5-37,5/2,5Б-5	37.5		6.7	980	16.3			2.5	0.4	50	93	10	3...35	5
Ш 80-2,5Т-37,5/2,5-5	37.5		6.7	980	16.3		0.25	2.5	0.4	50	85	10	3...35	5
Ш 80-2,5-37,5/2,5-10	37.5		6.7	980	16.3			2.5	0.4	50	93	10	10...300	5
Ш 80-2,5-37,5/2,5Б-10	37.5		6.7	980	16.3			2.5	0.4	50	93	10	10...300	5
Ш 80-2,5Т-37,5/2,5-10	37.5		6.7	980	16.3		0.25	2.5	0.4	50	85	10	10...300	5
Ш 80-2,5-37,5/2,5-11	37.5		6.7	980	16.3			2.5	0.4	50	93	10	10...300	5
Ш 80-2,5-37,5/2,5Б-11	37.5		6.7	980	16.3			6	0.9	50	93	10	10...300	5
Ш 80-2,5Т-37,5/2,5-11	37.5		6.7	980	16.3		0.25	2.5	0.4	50	85	10	10...300	5
Ш 80-2,5-30/6-10	37.5		6.7	980	16.3			2.5	0.4	50	93	10	10...250	5
Ш 80-2,5-30/6Б-10	37.5		10	980	16.3			6	0.9	50	93	10	10...250	5
Ш 80-2,5-30/6-11	37.5		6.7	980	16.3			2.5	0.4	50	93	10	10...250	5
Ш 80-2,5-30/6Б-11	37.5		10	980	16.3			2.5	0.4	50	93	10	10...250	5

Условные обозначения:

Например: **НМШФ 0,6-25-0,25/25Ю-3 ОМ2 ТУ26-06-1558-89**

Ш - шестренный

НМШ - насос маслянный шестеренный на лапах

НМШФ - насос масляный шестеренный фланцевый

НМШГ - насос масляный шестеренный с обогревом (охлаждением) корпуса

0,6 - подача насоса в литрах на 100 оборотов

25 - наибольшое давление насоса, кгс/см^2

0,25 - подача насоса в агрегате, м^3/ч

25 - давление на выходе из насоса в агрегате, кгс/см^2

Ю - условное обозначение материала проточной части насоса

Б - бронза

Ю - алюминий и его сплавы

К - нержавеющая сталь

без обозначения - чугун

3 - исполнение двигателя (морское)

ТУ 26-06-1558-89 - обозначение технических условий

Офис:
83004, ДНР, г. Донецк, ул. Артема, 169Ш

Отдел продаж:
Тел. 1: (062) 386-32-18
Тел. 2: (062) 386-32-28
Феникс: (071) 304-36-06

E-mail:
info@emc-donbass.com