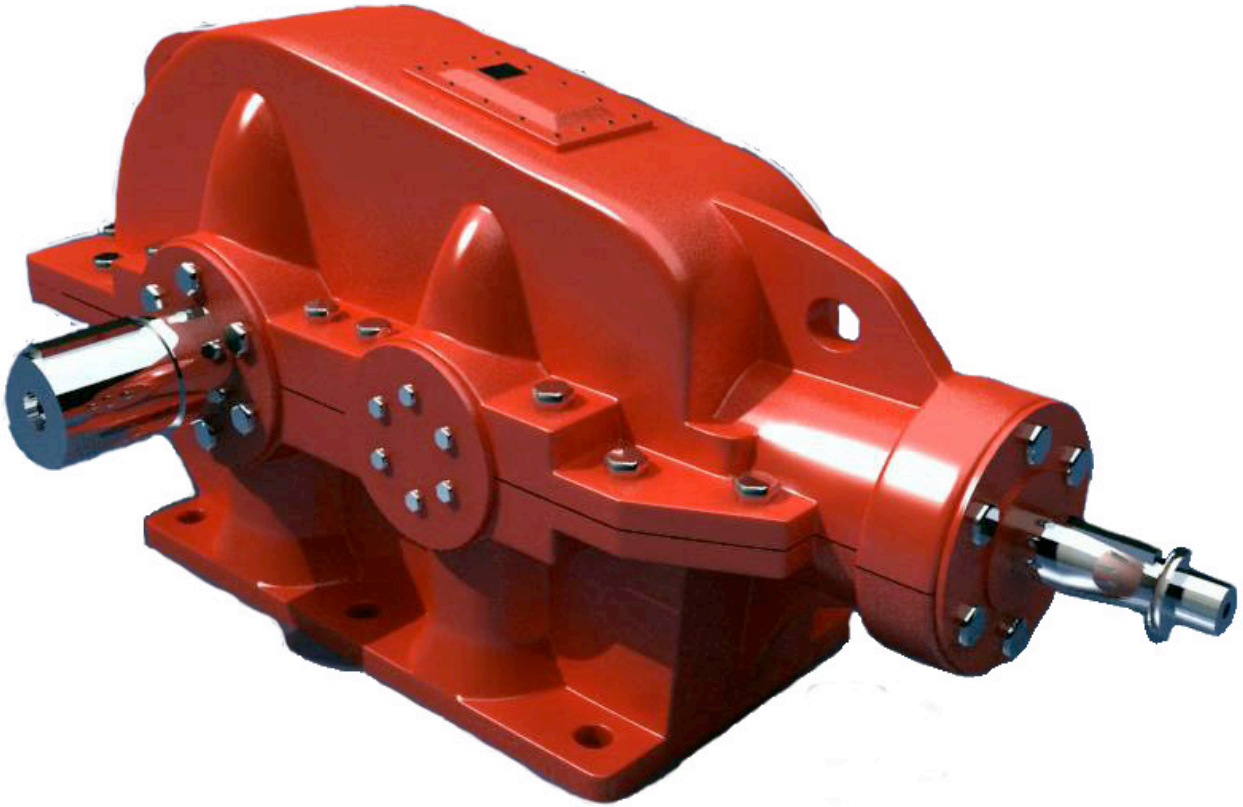

РЕДУКТОРЫ

ООО “ЕМС-ДОНБАСС”
www.emc-donbass.com
info@emc-donbass.com

Тел. 062 386-32-18
062 386-32-28
071 304-36-06

83004
ДНР, г. Донецк
ул. Артема, 169Ш

Содержание

1. Редукторы червячные 3
2. Редукторы цилиндрические 21
3. Редукторы коническо-цилиндрические 37

Редукторы червячные. Тип 2Ч, Ч (одноступенчатые)

ОСНОВНЫЕ ТЕХНИЧЕСКИЕ ХАРАКТЕРИСТИКИ РЕДУКТОРОВ 2Ч, Ч

Номинальное передаточное число	2Ч-40		2Ч-63		2Ч-80	
	Номинальный крутящий момент на выходном валу, Н.м	КПД	Номинальный крутящий момент на выходном валу, Н.м	КПД	Номинальный крутящий момент на выходном валу, Н.м	КПД
8	32	0,87	120	0,89	230	0,90
10	32	0,85	110	0,88	210	0,89
12,5	28	0,83	100	0,88	200	0,88
16	36	0,81	140	0,84	260	0,85
20	35	0,76	120	0,83	240	0,83
25	30	0,73	110	0,81	220	0,82
31,5	40	0,70	150	0,74	280	0,77
40	36	0,63	130	0,73	260	0,72
50	32	0,60	120	0,68	240	0,71
63	28	0,58	100	0,62	210	0,64
80	20	0,53	90	0,60	180	0,61

Номинальное передаточное число	Ч-100		Ч-125		Ч-160	
	Номинальный крутящий момент на выходном валу, Н.м	КПД	Номинальный крутящий момент на выходном валу, Н.м	КПД	Номинальный крутящий момент на выходном валу, Н.м	КПД
8	488	0,92	850	0,93	1600	0,94
10	462	0,91	825	0,92	1500	0,93
12,5	437	0,90	825	0,91	1500	0,92
16	500	0,88	900	0,88	1800	0,90
20	487	0,86	825	0,87	1500	0,87
25	475	0,85	775	0,85	1400	0,86
31,5	515	0,79	1000	0,80	2000	0,83
40	488	0,75	850	0,78	1600	0,79
50	475	0,74	800	0,75	1450	0,75
63	375	0,66	750	0,72	1320	0,74
80	355	0,65	650	0,66	1320	0,71

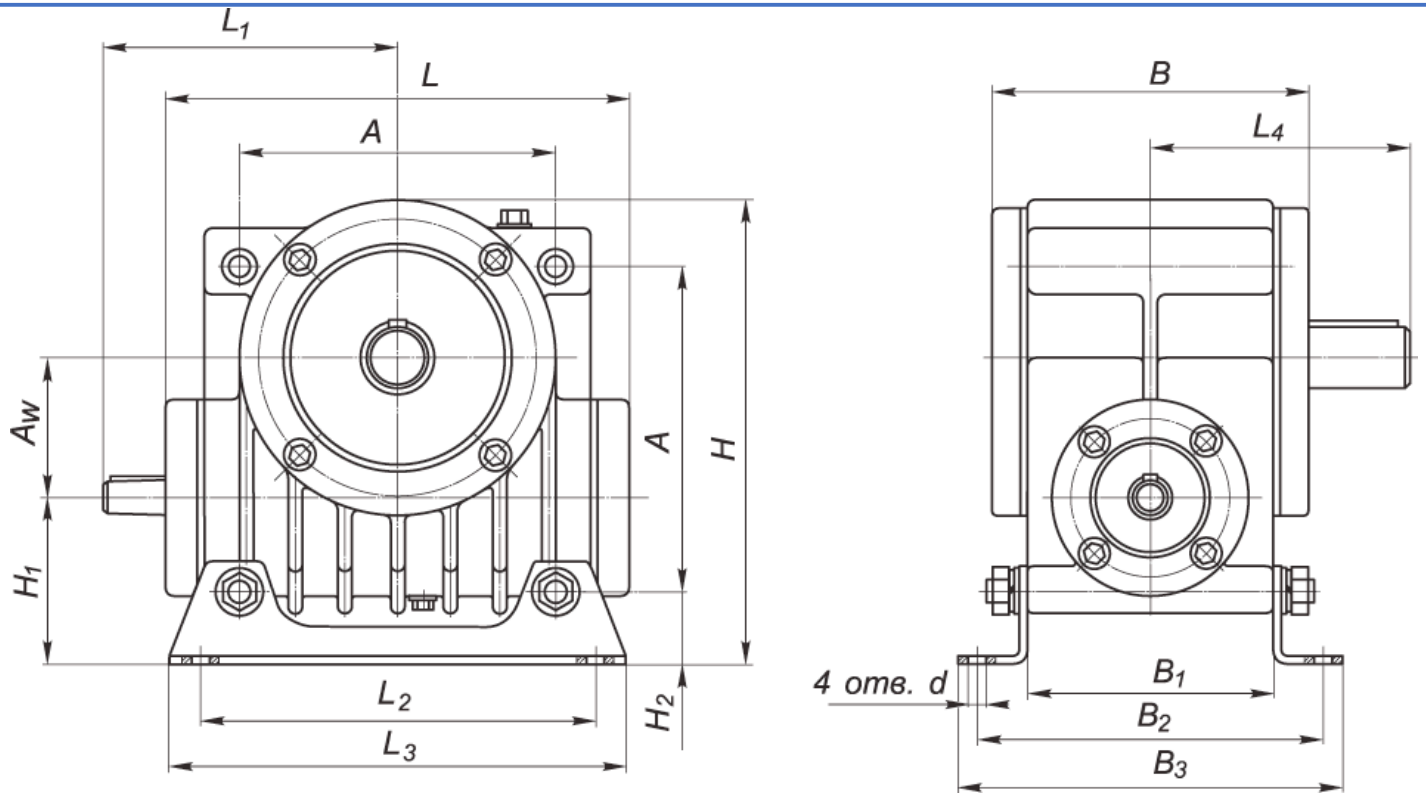

ГАБАРИТНЫЕ И ПРИСОЕДИНИТЕЛЬНЫЕ РАЗМЕРЫ РЕДУКТОРОВ 2Ч-40 - 2Ч-80

Редуктор	Aw	A	B	B 1	B 2	B 3	H	H 1	H 2	L	L 1	L 2	L 3	L 4	d
2Ч-40	40	105	120	100	140	164	180	72	37	160	100	150	180	100	13
2Ч-63	63	150	145	125	165	197	232	82	40	200	135	180	220	120	13
2Ч-80	80	180	165	140	185	212	267	92	42	238	160	225	260	145	15

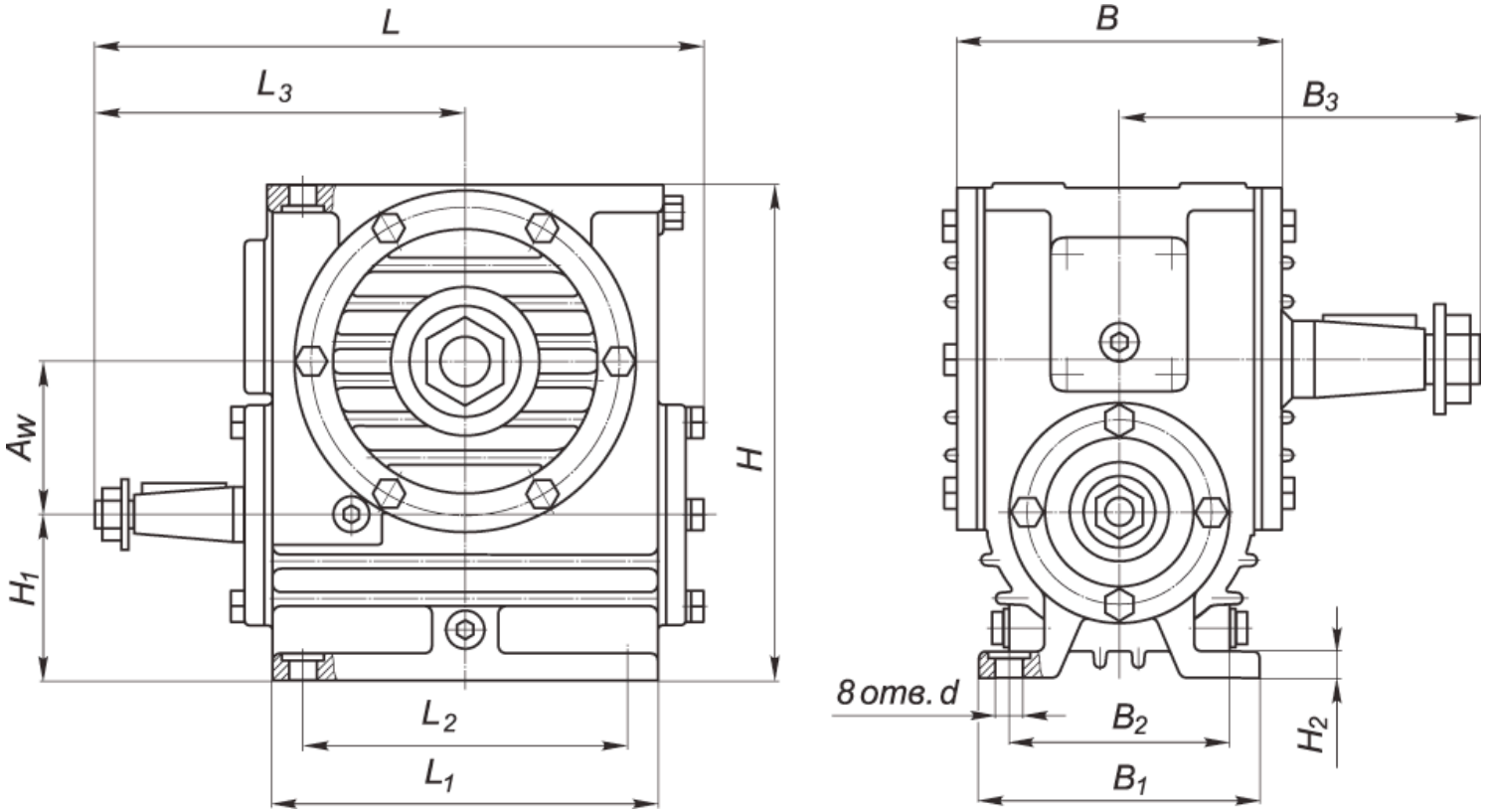

ГАБАРИТНЫЕ И ПРИСОЕДИНИТЕЛЬНЫЕ РАЗМЕРЫ РЕДУКТОРОВ Ч-100 - Ч-160

Редуктор	Aw	B	B 1	B 2	B 3	H	H 1	H 2	L	L 1	L 2	L 3	d
Ч-100	100	194	175	140	225	312	100	18	373	240	200	225	19
Ч-125	125	243	230	190	230	396	111	22	437	275	230	261	19
Ч-160	160	282	280	230	280	500	140	30	551	350	300	345	22

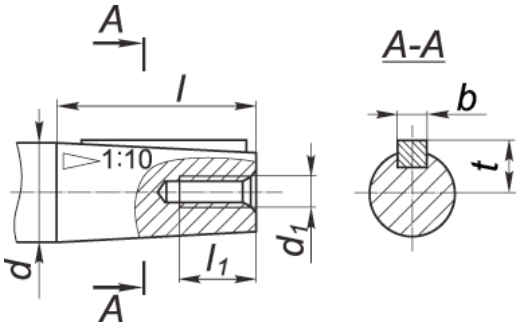

ПРИСОЕДИНИТЕЛЬНЫЕ РАЗМЕРЫ БЫСТРОХОДНОГО ВАЛА РЕДУКТОРОВ 2Ч-40 - 2Ч-80

Редуктор	d	d 1	l	l 1	b	t
2Ч-40	16	M5	28	15	3	8,5
2Ч-63	22	M8	36	20	4	11,6
2Ч-80	25	M8	42	20	5	13,45

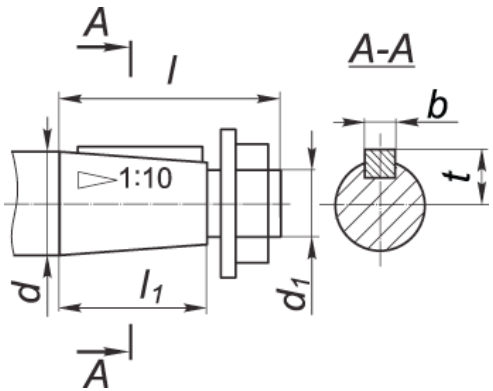

ПРИСОЕДИНИТЕЛЬНЫЕ РАЗМЕРЫ БЫСТРОХОДНОГО ВАЛА РЕДУКТОРОВ Ч-100 - Ч-160

Редуктор	d	d 1	l	l 1	b	t
Ч-100	32	M20x1,5	80	58	6	17,05
Ч-125	32	M20x1,5	80	58	6	17,05
Ч-160	40	M24x2,0	110	82	10	20,95

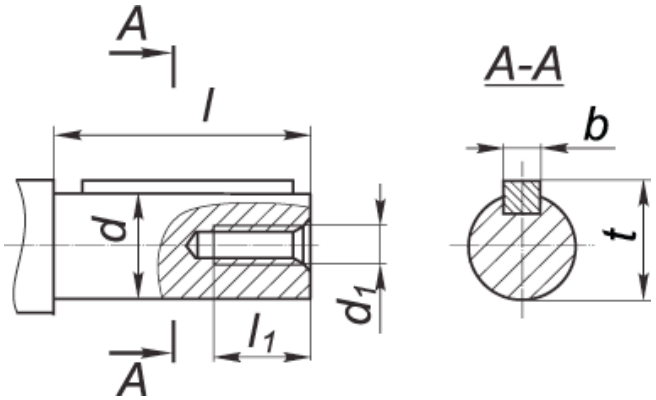

ПРИСОЕДИНИТЕЛЬНЫЕ РАЗМЕРЫ ТИХОХОДНОГО ВАЛА РЕДУКТОРОВ 2Ч-40 - 2Ч-80

Редуктор	d	d 1	l	l 1	b	t
2Ч-40	18к6	М5	40	15	6	20,5
2Ч-63	28к6	М8	60	20	8	31
2Ч-80	35к6	М8	80	20	10	38

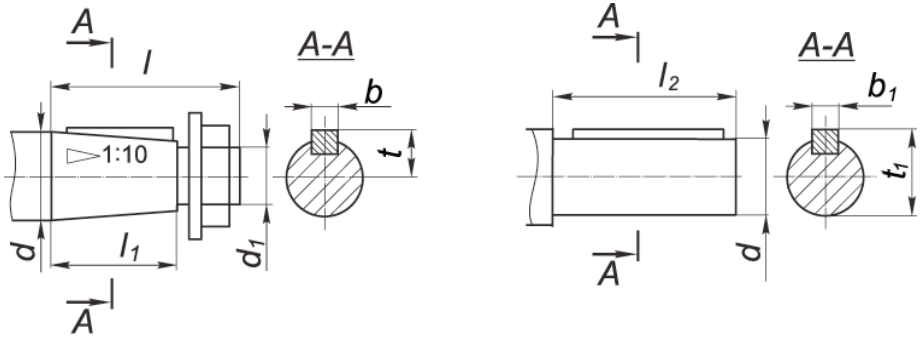

ПРИСОЕДИНИТЕЛЬНЫЕ РАЗМЕРЫ ТИХОХОДНОГО ВАЛА РЕДУКТОРОВ Ч-100 - Ч-160 (2 ВАРИАНТА)

Редуктор	d	d 1	l	l 1	l 2	b	t	b 1	t 1
Ч-100	45	М30х2,0	110	82	90	12	23,45	14	48,5
Ч-125	55	М36х3,0	110	82	110	14	28,95	16	59
Ч-160	70	М48х3,0	140	105	140	18	36,375	20	74,5

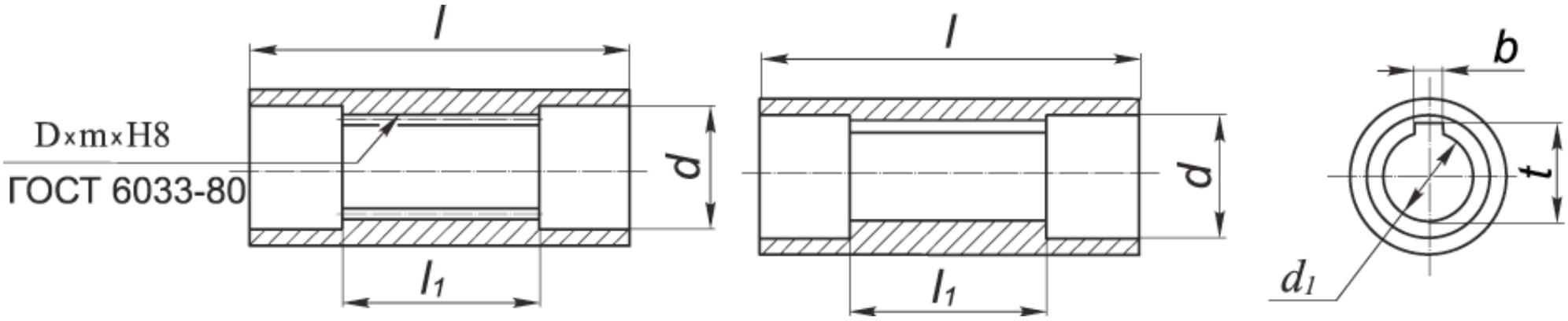

ПРИСОЕДИНИТЕЛЬНЫЕ РАЗМЕРЫ ПОЛЫХ ВАЛОВ РЕДУКТОРОВ 2Ч-40 - Ч-160 (2 ВАРИАНТА)

Редуктор	d	d 1	l	l 1	b	t	D x m x H8
2Ч-40	23	18	112	72	6	20,8	22 x 1,5 x H8
2Ч-63	33	28	108	68	8	31,1	32 x 1,5 x H8
2Ч-80	41	35	116	66	10	38,3	40 x 1,5 x H8
Ч-100	46	35	205	90	10	38,3	45 x 2,0 x H8
Ч-125	60	40	230	110	12	43,3	55 x 2,5 x H8
Ч-160	72	60	275	130	18	64,4	70 x 2,5 x H8

ВАРИАНТЫ СБОРКИ РЕДУКТОРОВ 2Ч, Ч (вид сверху, червяк под колесом)

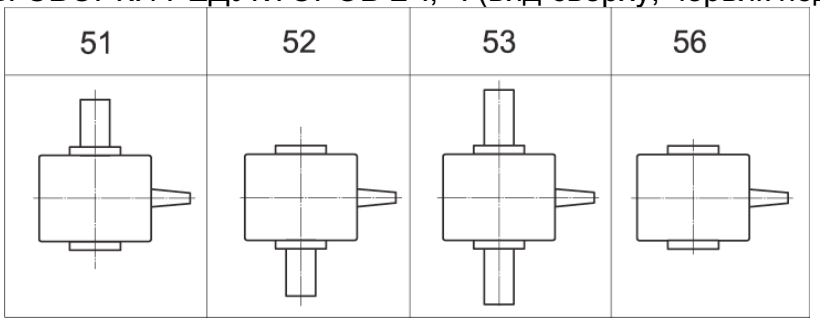

ВАРИАНТ РАСПОЛОЖЕНИЯ ЧЕРВЯЧНОЙ ПАРЫ В РЕДУКТОРАХ 2Ч, Ч (вид сбоку)

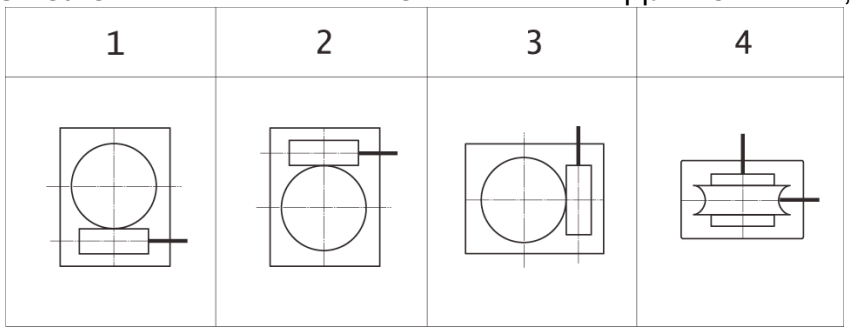

ПРИМЕР УСЛОВНОГО ОБОЗНАЧЕНИЯ РЕДУКТОРА ПРИ ЗАКАЗЕ:

2Ч-63-31,5-52-1-У3, ТУУ 29.1-24587406.003-2003

где: **2Ч** - тип редуктора;

63 - межосевое расстояние, мм;

31,5 - номинальное передаточное число;

52 - вариант сборки;

1 - вариант расположения червячной пары;

У3 - климатическое исполнение и категория размещения.

Редукторы Червячные. Тип Ч2 (двухступенчатые)

ОСНОВНЫЕ ТЕХНИЧЕСКИЕ ХАРАКТЕРИСТИКИ РЕДУКТОРОВ Ч2

Редуктор	Ч2-40	Ч2-63	Ч2-80	Ч2-100	Ч2-125	Ч2-160
Номинальный крутящий момент на выходном валу, Н.м	35	125	240	500	950	1900
Номинальное передаточное число	100, 125, 160, 200, 250, 320, 400, 500, 630, 800, 1000, 1250, 1600, 2000, 2500, 3200, 4000, 5000, 6400					

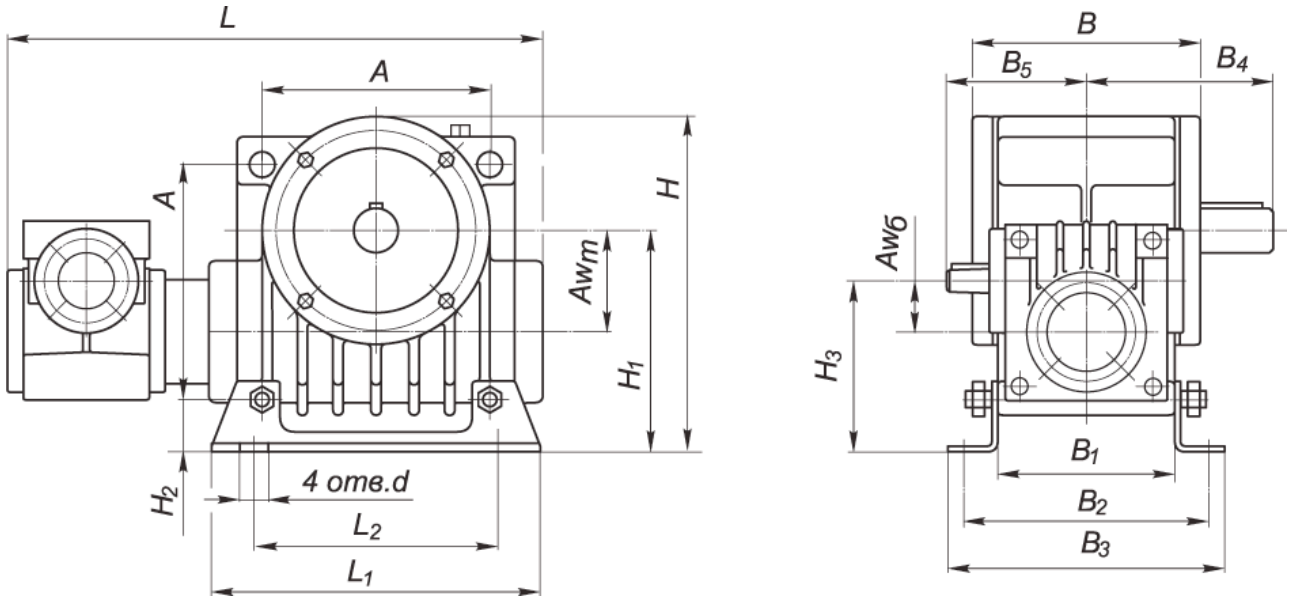

ГАБАРИТНЫЕ И ПРИСОЕДИНИТЕЛЬНЫЕ РАЗМЕРЫ РЕДУКТОРОВ Ч2-40 - Ч2-80

Редуктор	Aw т	Aw б	A	B	B 1	B 2	B 3	B 4	B 5	H	H 1	H 2	H 3	L	L 1	L 2	d
Ч2-40	40	30	105	120	100	140	164	100	90	180	112	37	102	260	180	150	13
Ч2-63	63	40	150	145	125	165	197	120	100	232	145	40	122	323	220	180	13
Ч2-80	80	40	180	165	140	185	212	145	100	267	172	42	132	358	260	225	15

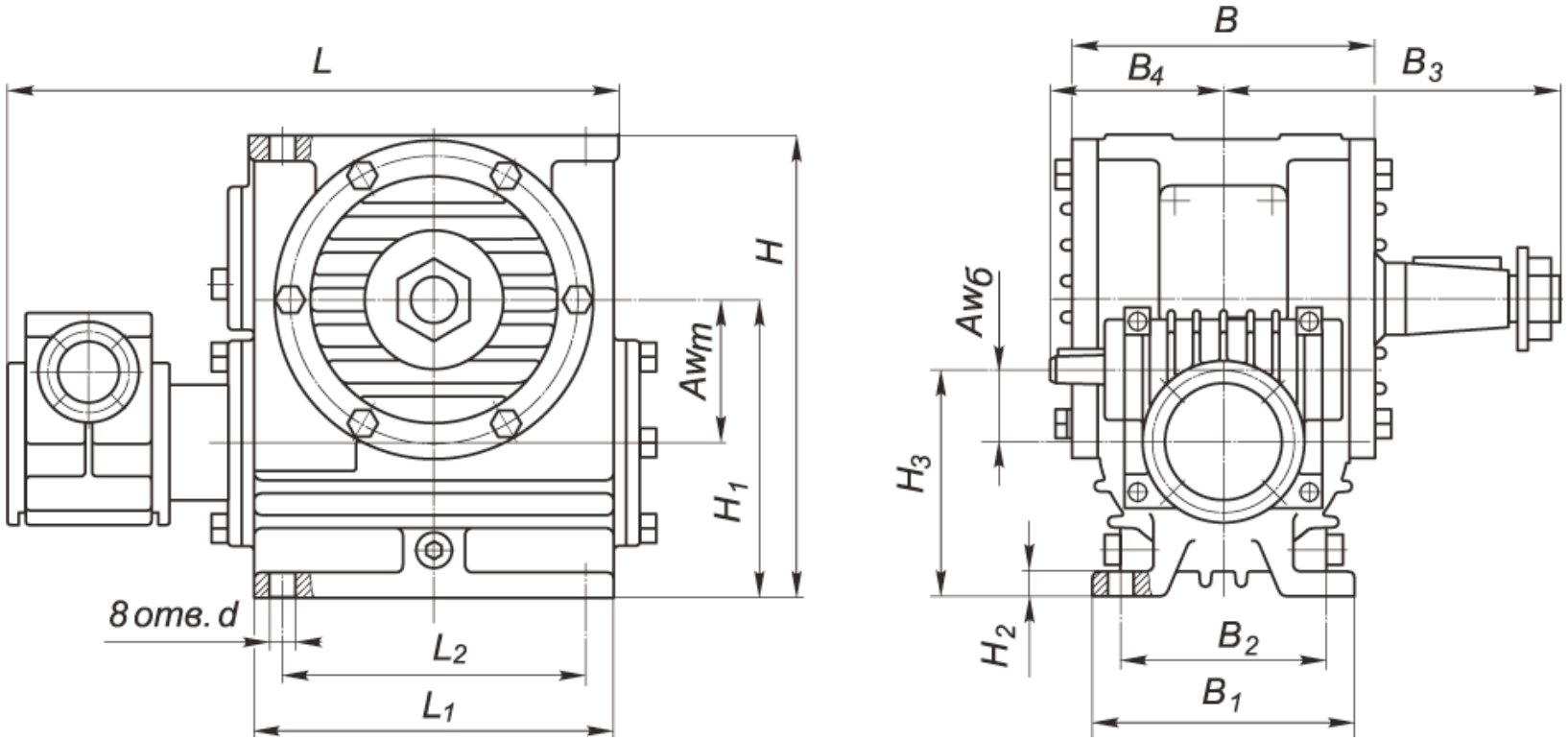

ГАБАРИТНЫЕ И ПРИСОЕДИНИТЕЛЬНЫЕ РАЗМЕРЫ РЕДУКТОРОВ Ч2-100 - Ч2-160

Редуктор	Aw т	Aw б	B	B 1	B 2	B 3	B 4	H	H 1	H 2	H 3	L	L 1	L 2	d
Ч2-100	100	63	194	175	140	225	135	312	200	18	163	421	240	200	19
Ч2-125	125	80	243	230	190	230	160	396	236	22	191	485	275	230	19
Ч2-160	160	80	282	280	230	280	160	500	300	30	220	581	350	300	22

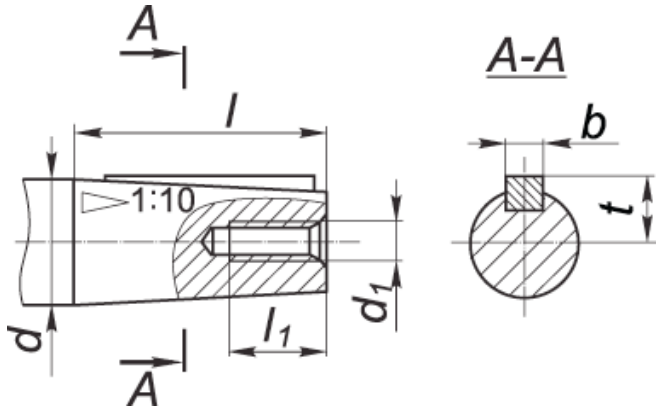

ПРИСОЕДИНИТЕЛЬНЫЕ РАЗМЕРЫ БЫСТРОХОДНОГО ВАЛА РЕДУКТОРОВ Ч2-40 - Ч2-160

Редуктор	d	d 1	l	l 1	b	t
Ч2-63, Ч-80	16	M5	28	15	3	8,5
Ч2-100	22	M8	36	20	4	11,6
Ч2-125, Ч2-160	25	M8	42	20	5	13,45

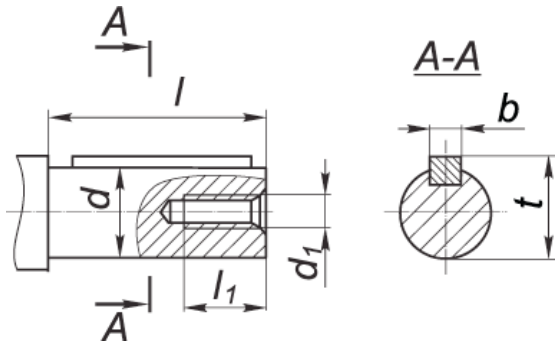

ПРИСОЕДИНИТЕЛЬНЫЕ РАЗМЕРЫ ТИХОХОДНОГО ВАЛА РЕДУКТОРОВ Ч2-40 - Ч2-80

Редуктор	d	d 1	l	l 1	b	t
Ч2-40	18к6	M5	40	15	6	20,5
Ч2-63	28к6	M8	60	20	8	31
Ч2-80	35к6	M8	80	20	10	38

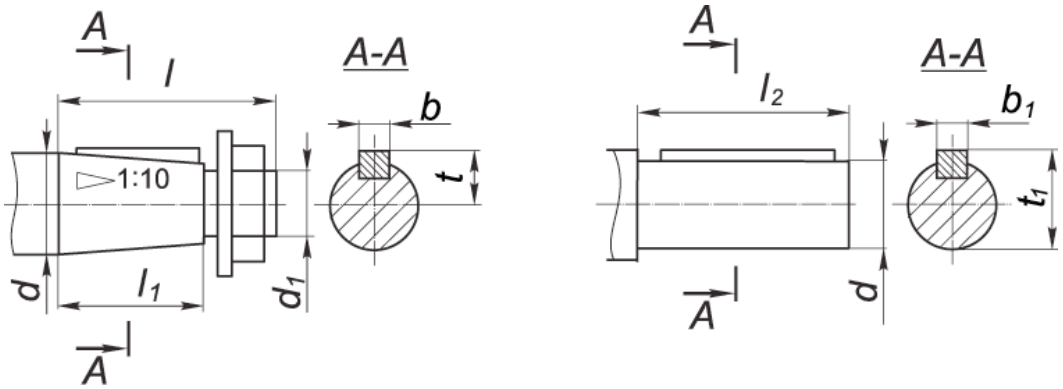

ПРИСОЕДИНИТЕЛЬНЫЕ РАЗМЕРЫ ТИХОХОДНОГО ВАЛА РЕДУКТОРОВ Ч2-100 - Ч2-160 (2 ВАРИАНТА)

Редуктор	d	d 1	l	l 1	l 2	b	t	b 1	t 1
Ч2-100	45	M30x2,0	110	82	90	12	23,45	14	48,5
Ч2-125	55	M36x3,0	110	82	110	14	28,95	16	59
Ч2-160	70	M48x3,0	140	105	140	18	36,375	20	74,5

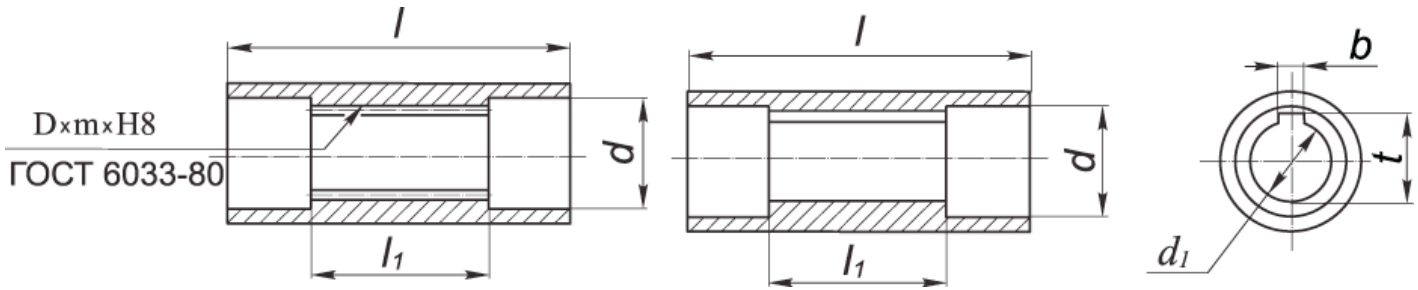

ПРИСОЕДИНИТЕЛЬНЫЕ РАЗМЕРЫ ПОЛЫХ ВАЛОВ РЕДУКТОРОВ Ч2-40 - Ч2-160 (2 ВАРИАНТА)

Редуктор	d	d 1	l	l 1	b	t	D x m x H8
Ч2-40	23	18	112	72	6	20,8	22 x 1,5 x H8
Ч2-63	33	28	108	68	8	31,1	32 x 1,5 x H8
Ч2-80	41	35	116	66	10	38,3	40 x 1,5 x H8
Ч2-100	46	35	205	90	10	38,3	45 x 2,0 x H8
Ч2-125	60	40	230	110	12	43,3	55 x 2,5 x H8
Ч2-160	72	60	275	130	18	64,4	70 x 2,5 x H8

ВАРИАНТЫ СБОРКИ РЕДУКТОРОВ Ч2 (вид сверху, червяк под колесом)

51	52	53	56
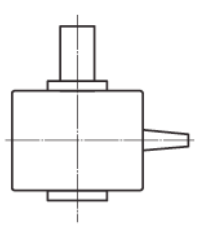	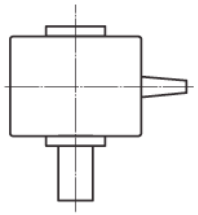	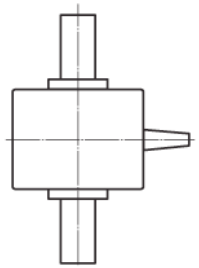	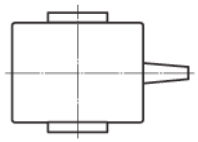

ВАРИАНТ РАСПОЛОЖЕНИЯ ЧЕРВЯЧНОЙ ПАРЫ В РЕДУКТОРАХ Ч2 (вид сбоку)

1	2	3	4
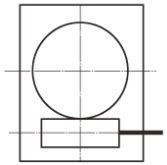	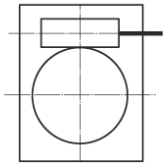	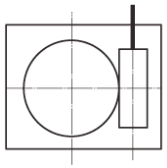	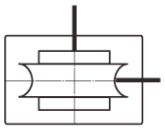

ПРИМЕР УСЛОВНОГО ОБОЗНАЧЕНИЯ РЕДУКТОРА ПРИ ЗАКАЗЕ:

Ч2-160-250-52-1-У3, ТУУ 29.1-24587406.003-2003
где: **Ч2** - тип редуктора;
160 - межосевое расстояние, мм;
250 - номинальное передаточное число;
52 - вариант сборки;
1 - вариант расположения червячной пары;
У3 - климатическое исполнение и категория размещения.

Редукторы Червячные. Тип ПЧ (с планетарной приставкой)

ОСНОВНЫЕ ТЕХНИЧЕСКИЕ ХАРАКТЕРИСТИКИ РЕДУКТОРОВ ПЧ

Редуктор	ПЧ-40	ПЧ-63	ПЧ-80	ПЧ-100	ПЧ-125	ПЧ-160
Номинальный крутящий момент на выходном валу, Н.м	30	110	220	450	840	1600
Номинальное передаточное число	32, 40, 50, 64, 80, 100, 125, 160, 200, 250, 320					

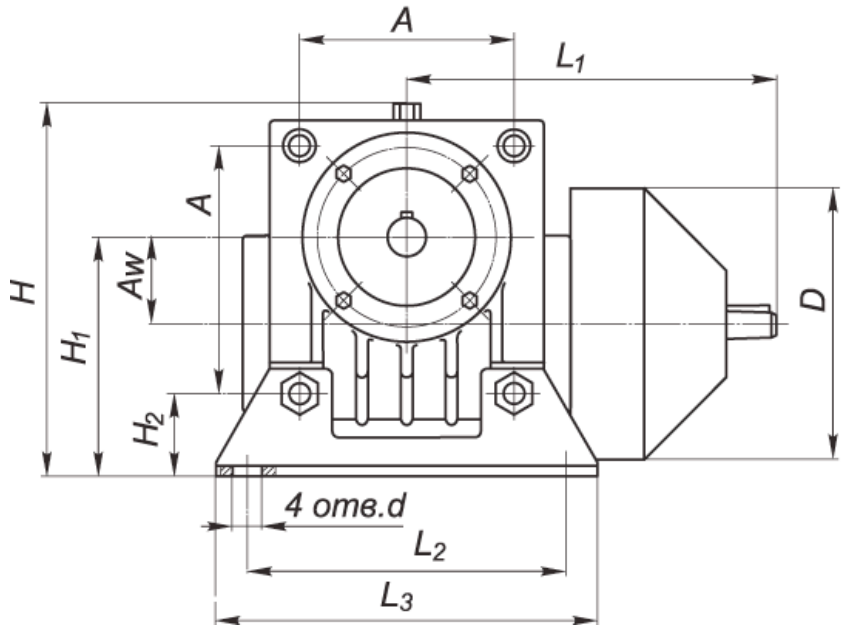

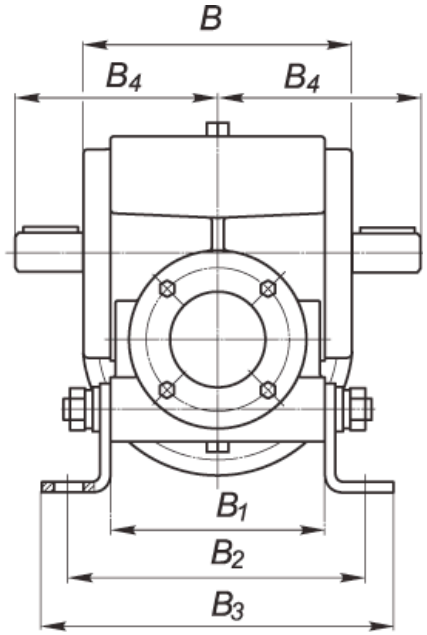

ГАБАРИТНЫЕ И ПРИСОЕДИНИТЕЛЬНЫЕ РАЗМЕРЫ РЕДУКТОРОВ ПЧ-40 - ПЧ-80

Редуктор	Aw	A	B	B 1	B 2	B 3	B 4	H	H 1	H 2	L 1	L 2	L 3	d	D
ПЧ-40	40	105	120	100	140	164	100	180	112	37	172	150	180	13	120
ПЧ-63	63	150	145	125	165	197	120	232	145	40	222	180	220	13	145
ПЧ-80	80	180	165	140	185	212	145	267	172	42	259	225	260	15	165

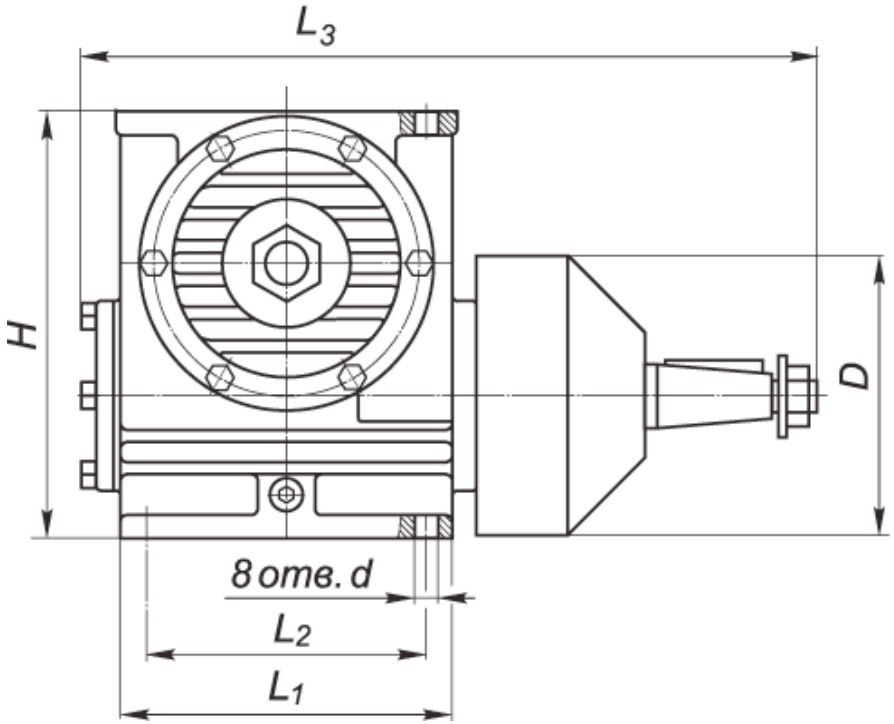

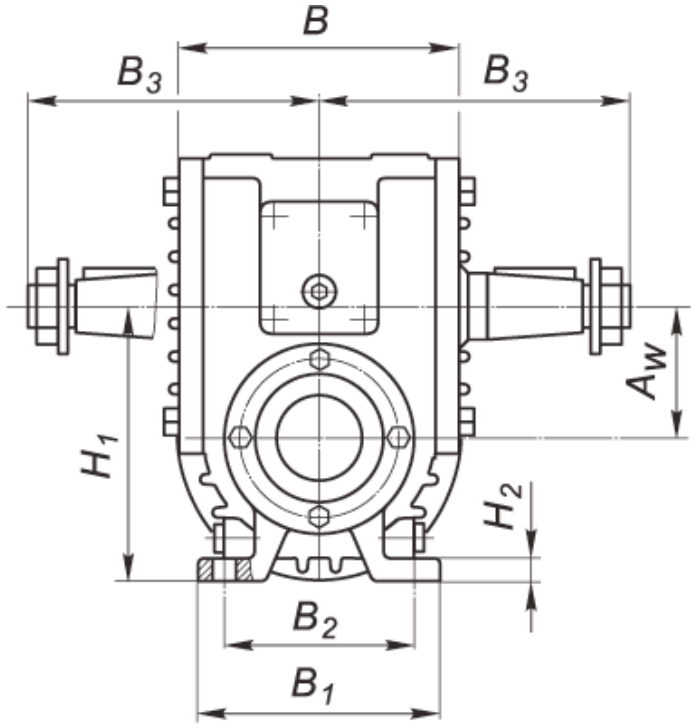

ГАБАРИТНЫЕ И ПРИСОЕДИНИТЕЛЬНЫЕ РАЗМЕРЫ РЕДУКТОРОВ ПЧ-100 - ПЧ-160

Редуктор	Aw	B	B 1	B 2	B 3	H	H 1	H 2	L 1	L 2	L 3	d	D
ПЧ-100	100	194	175	140	225	312	200	18	240	200	487	19	190
ПЧ-125	125	243	230	190	230	396	236	22	275	230	569	19	220
ПЧ-160	160	282	280	230	280	500	300	30	350	300	710	22	260

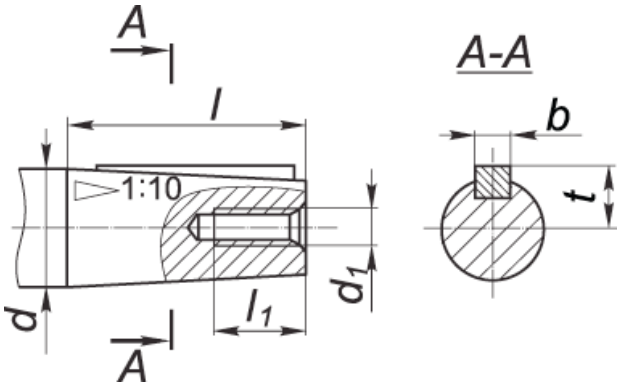

ПРИСОЕДИНИТЕЛЬНЫЕ РАЗМЕРЫ БЫСТРОХОДНОГО ВАЛА РЕДУКТОРОВ ПЧ-40 - ПЧ-80

Редуктор	d	d 1	l	l 1	b	t
ПЧ-40	16	M5	28	15	3	8,5
ПЧ-63	22	M8	36	20	4	11,6
ПЧ-80	25	M8	42	20	5	13,45

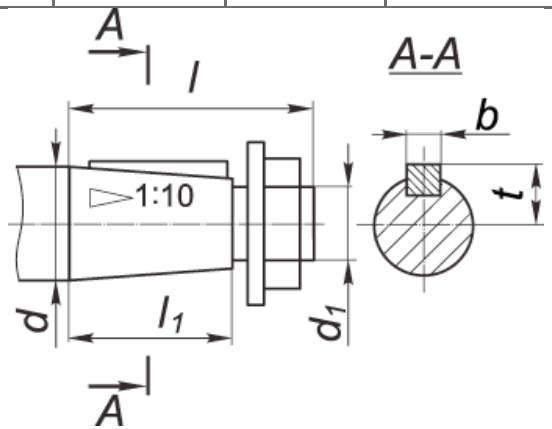

ПРИСОЕДИНИТЕЛЬНЫЕ РАЗМЕРЫ БЫСТРОХОДНОГО ВАЛА РЕДУКТОРОВ ПЧ-100 - ПЧ-160

Редуктор	d	d 1	l	l 1	b	t
ПЧ-100	32	M20x1,5	80	58	6	17,05
ПЧ-125	32	M20x1,5	80	58	6	17,05
ПЧ-160	40	M24x2,0	110	82	10	20,95

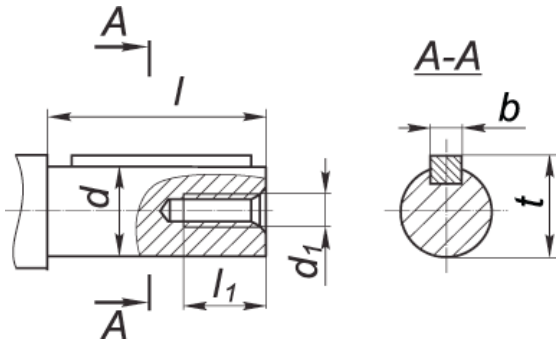

ПРИСОЕДИНИТЕЛЬНЫЕ РАЗМЕРЫ ТИХОХОДНОГО ВАЛА РЕДУКТОРОВ ПЧ-40 - ПЧ-80

Редуктор	d	d 1	l	l 1	b	t
ПЧ-40	18к6	М5	40	15	6	20,5
ПЧ-63	28к6	М8	60	20	8	31
ПЧ-80	35к6	М8	80	20	10	38

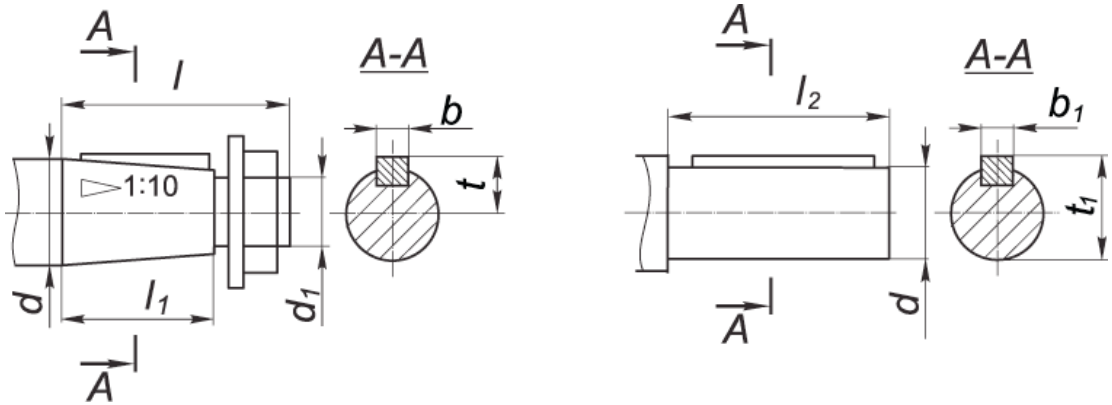

ПРИСОЕДИНИТЕЛЬНЫЕ РАЗМЕРЫ ТИХОХОДНОГО ВАЛА РЕДУКТОРОВ ПЧ-100 - ПЧ-160 (2 ВАРИАНТА)

Редуктор	d	d 1	l	l 1	l 2	b	t	b 1	t 1
ПЧ-100	45	М30х2,0	110	82	90	12	23,45	14	48,5
ПЧ-125	55	М36х3,0	110	82	110	14	28,95	16	59
ПЧ-160	70	М48х3,0	140	105	140	18	36,375	20	74,5

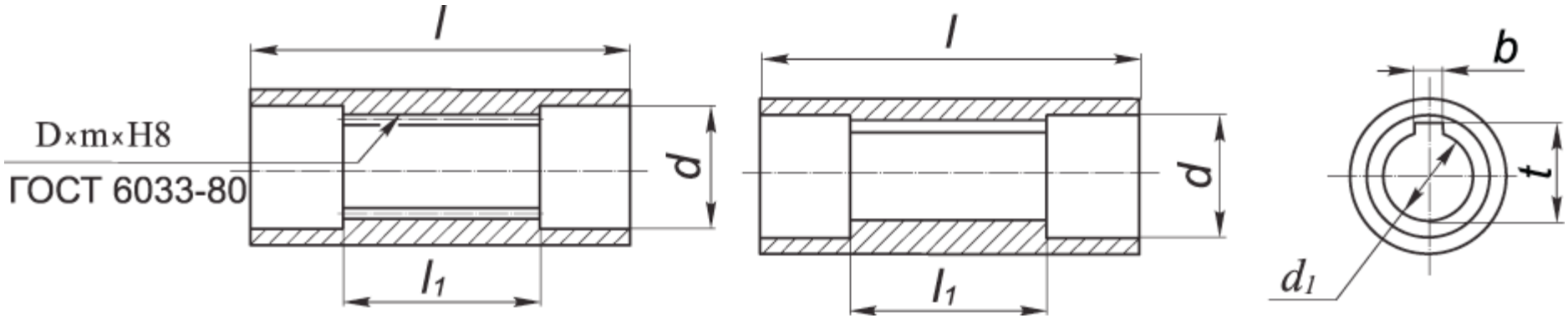

ПРИСОЕДИНИТЕЛЬНЫЕ РАЗМЕРЫ ПОЛЫХ ВАЛОВ РЕДУКТОРОВ ПЧ-40 - ПЧ-160 (2 ВАРИАНТА)

Редуктор	d	d 1	l	l 1	b	t	D x m x H8
ПЧ-40	23	18	112	72	6	20,8	22 x 1,5 x H8
ПЧ-63	33	28	108	68	8	31,1	32 x 1,5 x H8
ПЧ-80	41	35	116	66	10	38,3	40 x 1,5 x H8
ПЧ-100	46	35	205	90	10	38,3	45 x 2,0 x H8
ПЧ-125	60	40	230	110	12	43,3	55 x 2,5 x H8
ПЧ-160	72	60	275	130	18	64,4	70 x 2,5 x H8

ВАРИАНТЫ СБОРКИ РЕДУКТОРОВ ПЧ (вид сверху, червяк под колесом)

51	52	53	56
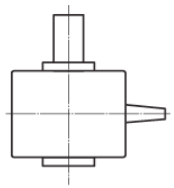	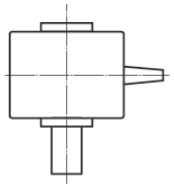	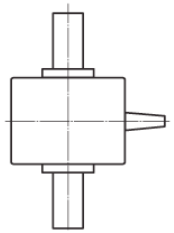	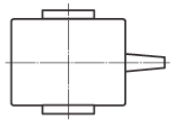

ВАРИАНТ РАСПОЛОЖЕНИЯ ЧЕРВЯЧНОЙ ПАРЫ В РЕДУКТОРАХ ПЧ (вид сбоку)

1	2	3	4
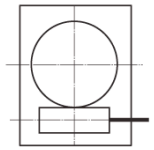	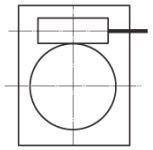	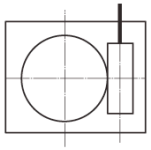	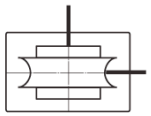

ПРИМЕР УСЛОВНОГО ОБОЗНАЧЕНИЯ РЕДУКТОРА ПРИ ЗАКАЗЕ:

ПЧ-63-160-52-1-У3, ТУУ 29.1-24587406.003-2003

где: **ПЧ** - тип редуктора;

63 - межосевое расстояние, мм;

160 - номинальное передаточное число;

52 - вариант сборки;

1 - вариант расположения червячной пары;

У3 - климатическое исполнение и категория размещения.

Редукторы цилиндрические одноступенчатые
Тип 1ЦУ

ОСНОВНЫЕ ТЕХНИЧЕСКИЕ ХАРАКТЕРИСТИКИ РЕДУКТОРОВ 1ЦУ

Наименование технических характеристик		Типоразмер редуктора			
		1ЦУ-100	1ЦУ-160	1ЦУ-200	1ЦУ-250
Передаточные числа		2; 2,5; 3,15; 4; 5; 6,3			
Допускаемая радиальная консольная нагрузка, Н	на быстроходном валу	630	1250	2800	4000
	на тихоходном валу	2240	4500	6300	9000
Номинальный крутящий момент на тихоходном валу, Н.м		315	1250	2500	5000
КПД		0,98			
Масса, кг		27	78	135	250

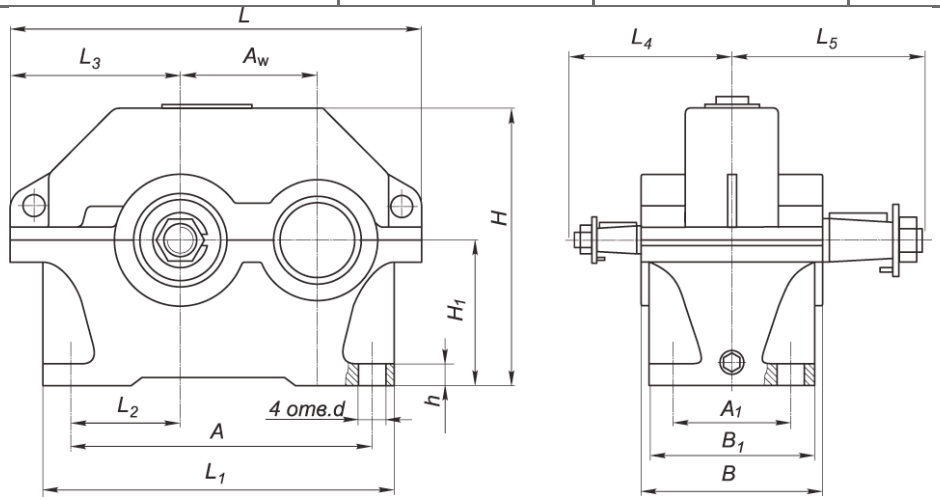

ГАБАРИТНЫЕ И ПРИСОЕДИНИТЕЛЬНЫЕ РАЗМЕРЫ РЕДУКТОРОВ 1ЦУ

Редуктор	Aw	A	A 1	B	B 1	H	H 1	h	L	L 1	L 2	L 3	L 4	L 5	d
1ЦУ-100	100	224	95	140	132	224	112	22	315	265	85	132	136	155	15
1ЦУ-160	160	355	125	185	175	335	170	28	475	405	136	195	218	218	24
1ЦУ-200	200	437	165	212	200	425	212	36	670	580	165	236	230	265	24
1ЦУ-250	250	545	185	265	250	530	265	40	710	615	212	290	280	315	28

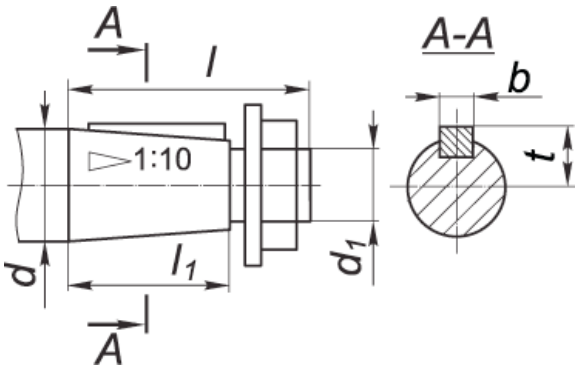

ПРИСОЕДИНИТЕЛЬНЫЕ РАЗМЕРЫ ВЫХОДНЫХ ВАЛОВ РЕДУКТОРОВ 1ЦУ

Редуктор	быстроходный вал						тихоходный вал					
	d	d 1	l	l 1	b	t	d	d 1	l	l 1	b	t
1ЦУ-100	25	M16x1,5	60	42	5	13,45	35	M20x1,5	80	58	6	18,55
1ЦУ-160	45	M30x2,0	110	82	12	23,45	55	M36x3,0	110	82	14	28,95
1ЦУ-200	55	M36x3,0	110	82	14	28,95	70	M48x3,0	140	105	18	36,38
1ЦУ-250	70	M48x3,0	140	105	18	36,38	90	M64x4,0	170	130	22	46,75

ВАРИАНТЫ СБОРКИ РЕДУКТОРОВ

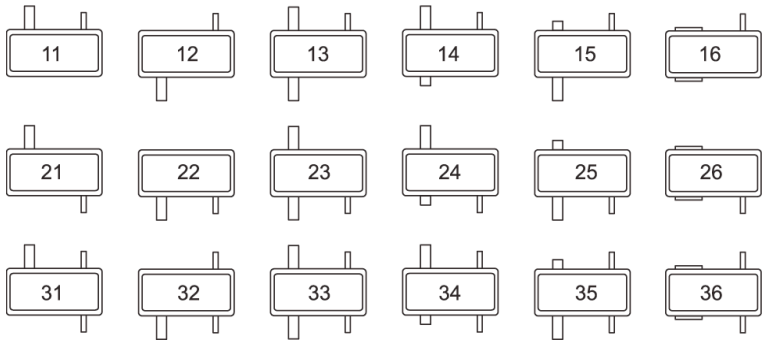

ПРИМЕР УСЛОВНОГО ОБОЗНАЧЕНИЯ РЕДУКТОРА ПРИ ЗАКАЗЕ:
1ЦУ-250-6,3-12-У3, ТУУ 29.1-24587406.003-2003
где: **1ЦУ** - тип редуктора;
250 - межосевое расстояние, мм;
6,3 - номинальное передаточное число;
12 - вариант сборки;
У3 - климатическое исполнение и категория размещения.

Редукторы цилиндрические двухступенчатые. Тип 1Ц2У

ОСНОВНЫЕ ТЕХНИЧЕСКИЕ ХАРАКТЕРИСТИКИ РЕДУКТОРОВ 1Ц2У

Наименование технических характеристик		Типоразмер редуктора				
		1Ц2У-100	1Ц2У-125	1Ц2У-160	1Ц2У-200	1Ц2У-250
Передаточные числа		8; 10; 12,5; 16; 20; 25; 31,5; 40				
Допускаемая радиальная консольная нагрузка, Н	на быстроходном валу	500	750	1000	2240	3150
	на тихоходном валу	4500	6300	9000	12500	18000
Номинальный крутящий момент на тихоходном валу, Н.м		315	630	1250	2500	5000
КПД		0,97				
Масса, кг		20	32	95	170	320

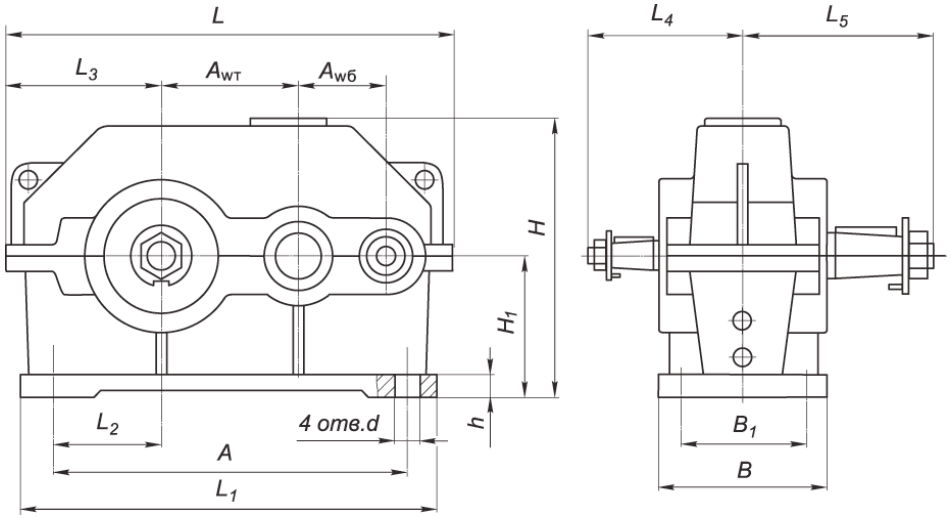

ГАБАРИТНЫЕ И ПРИСОЕДИНИТЕЛЬНЫЕ РАЗМЕРЫ РЕДУКТОРОВ 1Ц2У

Редуктор	Aw т	Aw б	A	B	B 1	H	H 1	h	L	L 1	L 2	L 3	L 4	L 5	d
1Ц2У-100	100	80	290	145	109	225	112	20	386	325	85	132	136	165	15
1Ц2У-125	125	80	335	165	125	270	132	22	440	375	106	155	145	206	19
1Ц2У-160	160	100	425	195	140	335	170	24	545	475	135	195	170	224	24
1Ц2У-200	200	125	515	230	165	420	212	30	670	580	165	236	212	280	24
1Ц2У-250	250	160	670	280	218	515	265	32	825	730	212	290	265	335	28

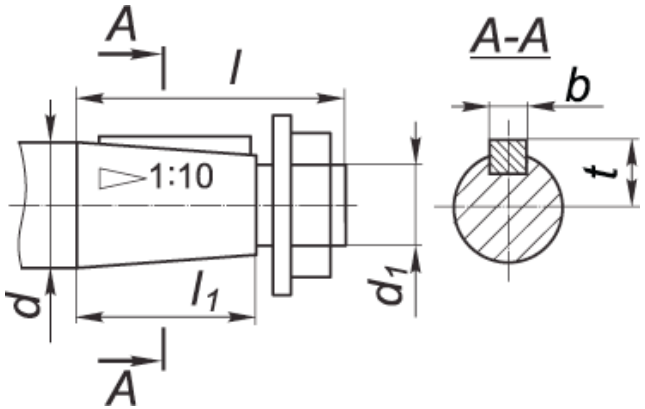

ПРИСОЕДИНИТЕЛЬНЫЕ РАЗМЕРЫ КОНИЧЕСКИХ ВАЛОВ РЕДУКТОРОВ 1Ц2У

Редуктор	быстроходный вал						тихоходный вал					
	d	d 1	l	l 1	b	t	d	d 1	l	l 1	b	t
1Ц2У-100	20	M12x1,25	50	36	4	10,6	35	M20x1,5	80	58	6	18,55
1Ц2У-125	20	M12x1,25	50	36	4	10,6	45	M30x2,0	110	82	12	23,45
1Ц2У-160	25	M16x1,5	60	42	5	13,45	55	M36x3,0	110	82	14	28,95
1Ц2У-200	30	M20x1,5	80	58	5	15,55	70	M48x3,0	140	105	18	36,38
1Ц2У-250	40	M24x2,0	110	82	10	20,9	90	M64x4,0	170	130	22	46,75

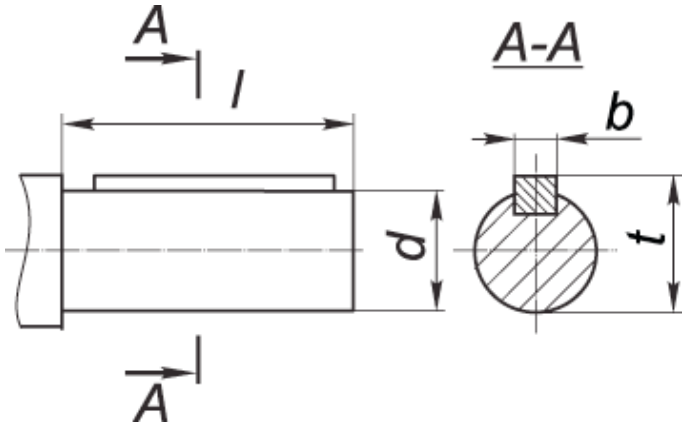

ПРИСОЕДИНИТЕЛЬНЫЕ РАЗМЕРЫ ЦИЛИНДРИЧЕСКИХ ВАЛОВ РЕДУКТОРОВ 1Ц2У

Редуктор	быстроходный вал				тихоходный вал			
	d	l	b	t	d	l	b	t
1Ц2У-100	18k6	36	6	20,5	30m6	58	8	33
1Ц2У-125	18k6	36	6	20,5	40m6	82	12	43
1Ц2У-160	22k6	42	6	24,5	50m6	105	14	53,5
1Ц2У-200	25k6	58	8	28	65m6	105	18	69
1Ц2У-250	35k6	82	10	38	85m6	170	22	90

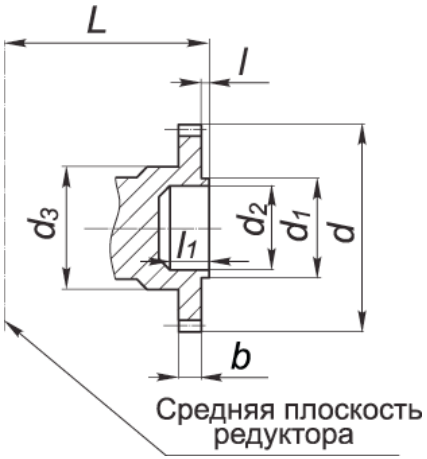

ПРИСОЕДИНИТЕЛЬНЫЕ РАЗМЕРЫ ТИХОХОДНОГО ВАЛА В ВИДЕ ЗУБЧАТОЙ ПОЛУМУФТЫ

Редуктор	b	d	d 1	d 2	d 3	L	l	l 1	Зацепление	
									m	z
1Ц2У-160	20	168	90	72F8	95	165	9	38	4	40
1Ц2У-200	25	210	100	80F8	105	192	10	50	5	40
1Ц2У-250	30	232	150	120F8	170	231	10	50	4	56

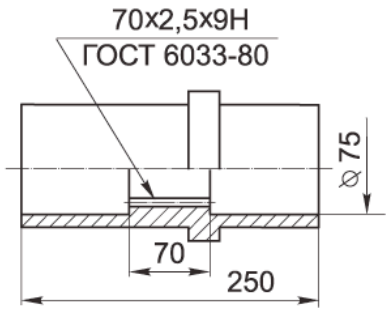

Присоединительные размеры
полого вала редуктора
1Ц2У-200

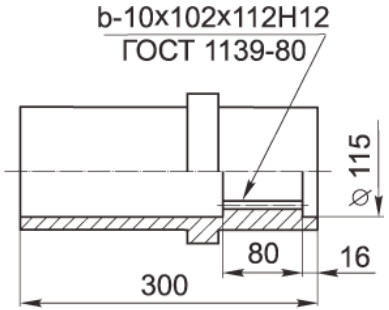

Присоединительные размеры
полого вала редуктора
1Ц2У-250

ВАРИАНТЫ СБОРКИ РЕДУКТОРОВ

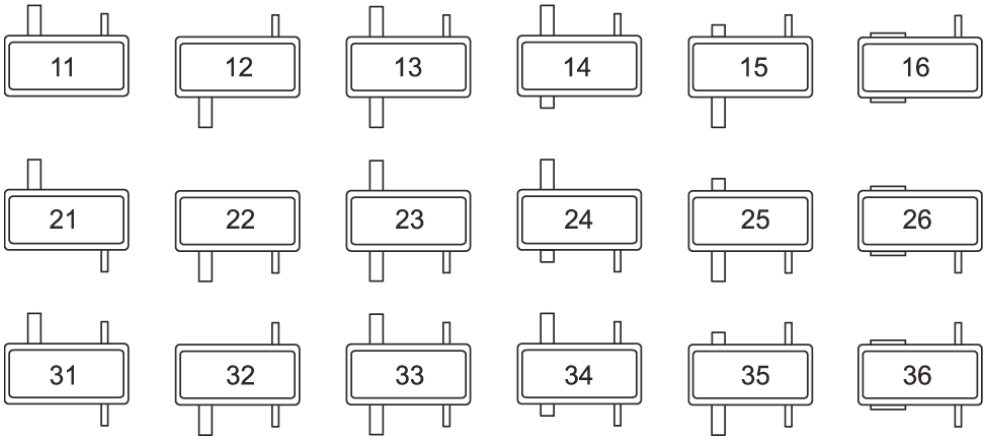

ПРИМЕР УСЛОВНОГО ОБОЗНАЧЕНИЯ РЕДУКТОРА ПРИ ЗАКАЗЕ:

1Ц2У-250-31,5-12-У3, ТУУ 29.1-24587406.003-2003
где: **1Ц2У** - тип редуктора;
250 - межосевое расстояние тихоходной ступени, мм;
31,5 - номинальное передаточное число;
12 - вариант сборки;
У3 - климатическое исполнение и категория размещения.

Редукторы цилиндрические двухступенчатые. Тип 1Ц2У, 1Ц2Н

ОСНОВНЫЕ ТЕХНИЧЕСКИЕ ХАРАКТЕРИСТИКИ РЕДУКТОРОВ 1Ц2У, 1Ц2Н

Наименование технических характеристик		Типоразмер редуктора				
		1Ц2У-315	1Ц2У-355	1Ц2У-400	1Ц2Н-450	1Ц2Н-500
Передаточные числа		8; 10; 12,5; 16; 20; 25; 31,5; 40; 50				
Допускаемая радиальная консольная нагрузка, Н	на быстроходном валу	3500	4200	4800	8200	10000
	на тихоходном цилиндрическом валу	30000	40000	45000	71000	100000
	на т/х валу в виде зубчатой муфты	40000	50000	56000	95000	140000
Номинальный крутящий момент на выходном валу, Н.м		10000	14000	20000	40000	56000
КПД		0,98		0,97		
Масса, кг		510	700	930	1530	2090

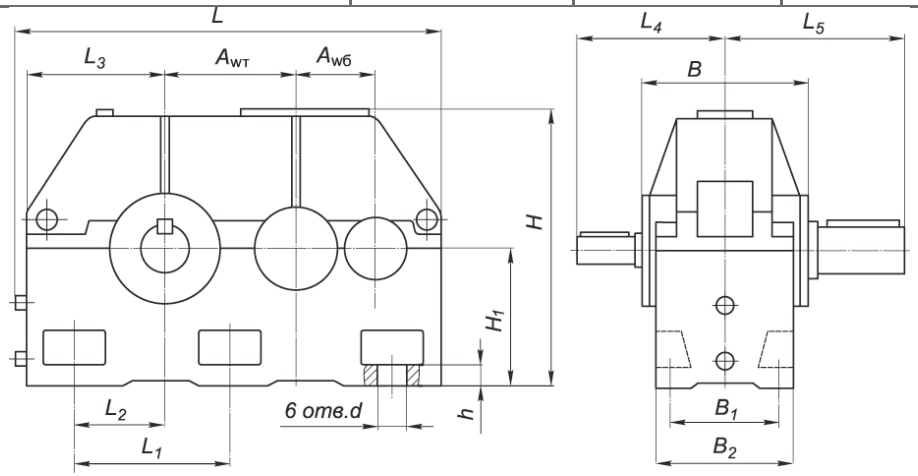

ГАБАРИТНЫЕ И ПРИСОЕДИНИТЕЛЬНЫЕ РАЗМЕРЫ РЕДУКТОРОВ 1Ц2У, 1Ц2Н

Редуктор	Aw т	Aw б	B	B 1	B 2	H	H 1	h	L	L 1	L 2	L 3	L 4	L 5	d
1Ц2У-315	315	200	395	260	318	685	335	35	1030	370	215	360	300	420	28
1Ц2У-355	355	225	435	280	360	740	375	35	1160	425	250	400	320	440	28
1Ц2У-400	400	250	475	330	420	835	425	42	1300	475	280	450	380	500	35
1Ц2Н-450	450	280	630	515	590	955	475	50	1460	530	310	500	500	650	35
1Ц2Н-500	500	315	700	580	650	1055	530	60	1650	615	360	565	530	690	42

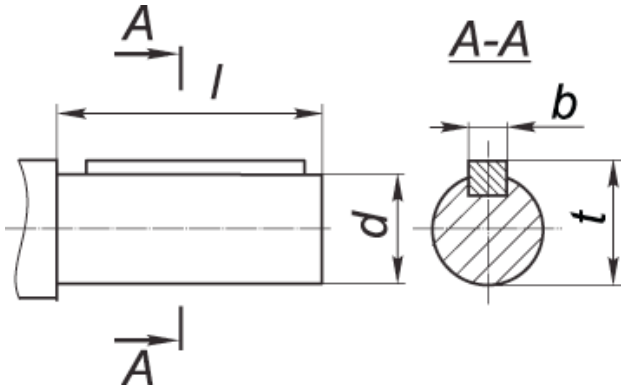

ПРИСОЕДИНИТЕЛЬНЫЕ РАЗМЕРЫ ЦИЛИНДРИЧЕСКИХ ВАЛОВ РЕДУКТОРОВ 1Ц2У, 1Ц2Н

Редуктор	быстроходный вал				тихоходный вал			
	d	l	b	t	d	l	b	t
1Ц2У-315	50k6	110	14	53,5	110m6	210	28	116
1Ц2У-355	55m6	110	16	59	125m6	210	32	132
1Ц2У-400	60m6	140	18	64	140m6	250	36	148
1Ц2Н-450	80m6	170	22	85	160m6	300	40	169
1Ц2Н-500	90m6	170	25	95	180m6	300	45	190

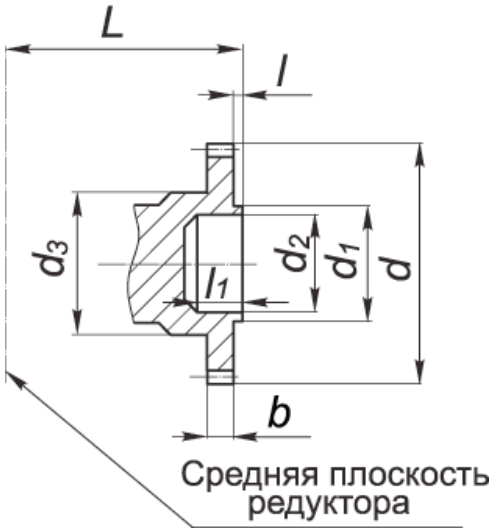

ПРИСОЕДИНИТЕЛЬНЫЕ РАЗМЕРЫ ТИХОХОДНОГО ВАЛА В ВИДЕ ЗУБЧАТОЙ ПОЛУМУФТЫ

Редуктор	b	d	d 1	d 2	d 3	L	l	l 1	Зацепление	
									m	z
1Ц2У-315	30	252	130	110F8	140	275	10	60	6	40
1Ц2У-355	35	294	130	110F8	140	310	12,5	65	7	40
1Ц2У-400	40	336	180	150F8	215	335	15	65	8	40
1Ц2Н-450	50	420	200	160F8	230	440	15	70	10	40
1Ц2Н-500	50	420	200	160F8	230	470	15	70	10	40

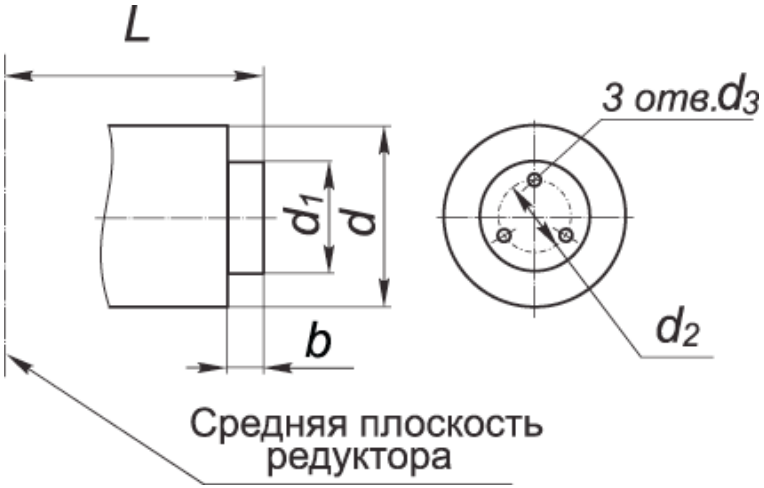

ПРИСОЕДИНИТЕЛЬНЫЕ РАЗМЕРЫ ТИХОХОДНОГО ВАЛА ДЛЯ ПРИСОЕДИНЕНИЯ ПРИБОРОВ УПРАВЛЕНИЯ

Редуктор	b	d	d 1	d 2	d 3	L
1Ц2У-315	5	110h9	75h9	55	M8x20	200
1Ц2У-355	5	125h9	75h9	55	M8x20	235
1Ц2У-400	5	140h9	75h9	55	M8x20	240
1Ц2Н-450	5	180h9	75h9	55	M8x20	340
1Ц2Н-500	5	190h9	75h9	55	M8x20	360

ВАРИАНТЫ СБОРКИ РЕДУКТОРОВ

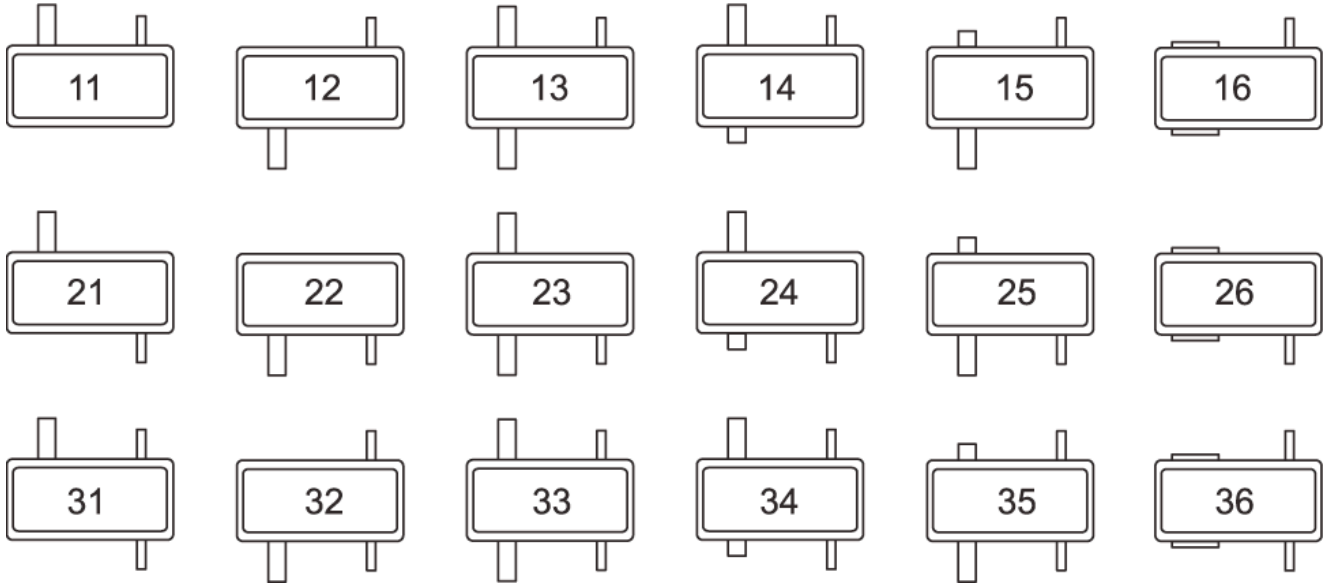

ПРИМЕР УСЛОВНОГО ОБОЗНАЧЕНИЯ РЕДУКТОРА ПРИ ЗАКАЗЕ:

1Ц2Н-500-31,5-12-У3, ТУУ 29.1-24587406.003-2003
где: **1Ц2Н** - тип редуктора;
500 - межосевое расстояние тихоходной ступени, мм;
31,5 - номинальное передаточное число;
12 - вариант сборки;
У3 - климатическое исполнение и категория размещения.

Редукторы цилиндрические трехступенчатые. Тип 1Ц3У

ОСНОВНЫЕ ТЕХНИЧЕСКИЕ ХАРАКТЕРИСТИКИ РЕДУКТОРОВ 1Ц3У

Наименование технических характеристик		Типоразмер редуктора		
		1Ц3У-160	1Ц3У-200	1Ц3У-250
Передаточные числа		16; 20; 25; 31,5; 40; 45; 50; 56; 63; 80; 100; 125; 160; 200		
Допускаемая радиальная консольная нагрузка, Н	на быстроходном валу	630	1250	2240
	на тихоходном валу	9000	12500	18000
Номинальный крутящий момент на тихоходном валу, Н.м		1250	2500	5000
КПД		0,96		
Масса, кг		64(110)	190	335

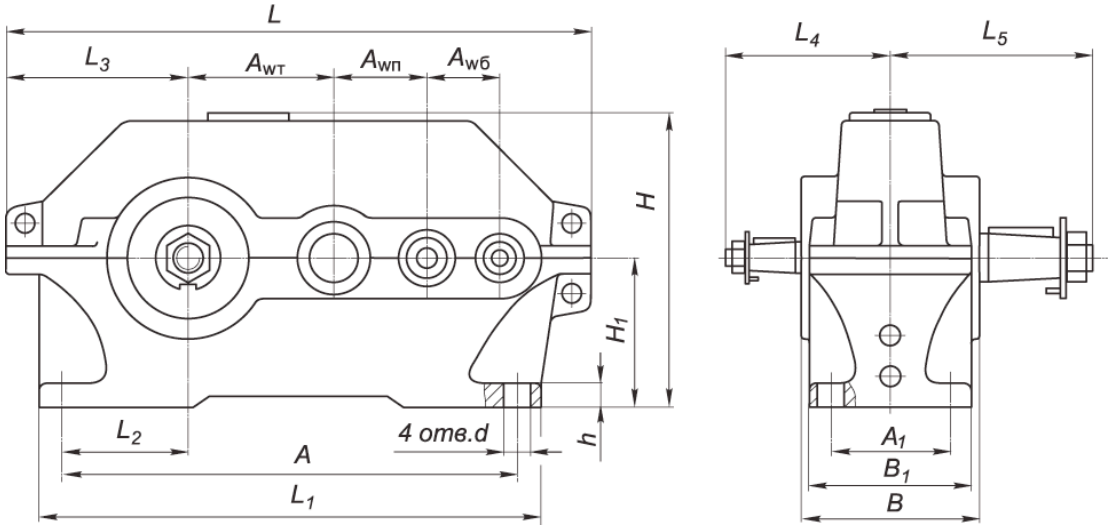

ГАБАРИТНЫЕ И ПРИСОЕДИНИТЕЛЬНЫЕ РАЗМЕРЫ РЕДУКТОРОВ 1Ц3У

Редуктор	Aw т	Aw п	Aw б	A	A 1	B	B 1	H	H 1	h	L	L 1	L 2	L 3	L 4	L 5	d
1Ц3У-160	160	100	80	475	140	206	195	345	170	32	630	530	135	195	160	224	24
1Ц3У-200	200	125	100	580	165	243	230	425	212	36	775	650	165	236	190	280	24
1Ц3У-250	250	160	125	750	218	290	280	530	265	36	950	825	212	290	236	335	28

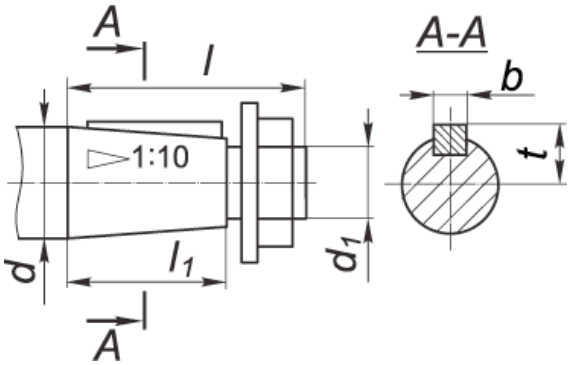

ПРИСОЕДИНИТЕЛЬНЫЕ РАЗМЕРЫ КОНИЧЕСКИХ ВАЛОВ РЕДУКТОРОВ 1Ц3У

Редуктор	быстроходный вал						тихоходный вал					
	d	d 1	l	l 1	b	t	d	d 1	l	l 1	b	t
1Ц3У-160	20	M12x1,25	50	36	4	10,6	55	M36x3,0	110	82	14	28,95
1Ц3У-200	25	M16x1,5	60	42	5	13,45	70	M48x3,0	140	105	18	36,38
1Ц3У-250	30	M20x1,5	80	58	5	15,55	90	M64x4,0	170	130	22	46,75

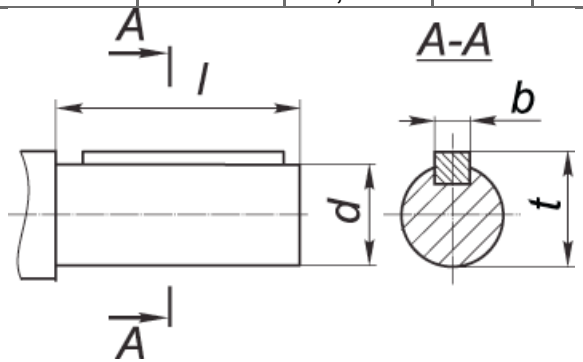

ПРИСОЕДИНИТЕЛЬНЫЕ РАЗМЕРЫ ЦИЛИНДРИЧЕСКИХ ВАЛОВ РЕДУКТОРОВ 1Ц3У

Редуктор	быстроходный вал				тихоходный вал			
	d	l	b	t	d	l	b	t
1Ц3У-160	18k6	36	6	20,5	50m6	105	14	53,5
1Ц3У-200	22k6	42	6	24,5	65m6	105	18	69
1Ц3У-250	25k6	58	8	28	85m6	170	22	90

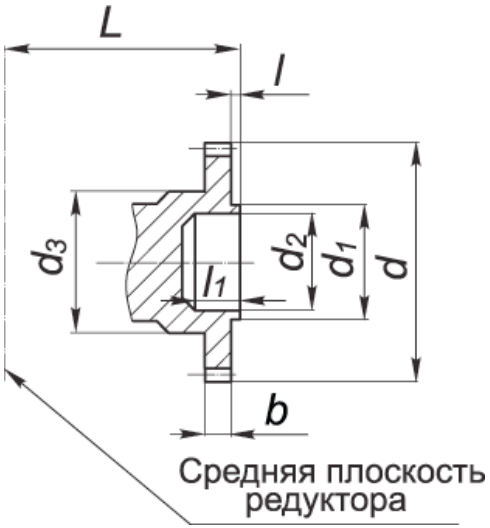

ПРИСОЕДИНИТЕЛЬНЫЕ РАЗМЕРЫ ТИХОХОДНОГО ВАЛА В ВИДЕ ЗУБЧАТОЙ ПОЛУМУФТЫ

Редуктор	b	d	d 1	d 2	d 3	L	l	l 1	Зацепление	
									m	z
1ЦЗУ-160	20	168	90	72F8	95	170	9	38	4	40
1ЦЗУ-200	25	210	100	80F8	105	197	10	50	5	40
1ЦЗУ-250	30	232	150	120F8	170	236	10	50	4	56

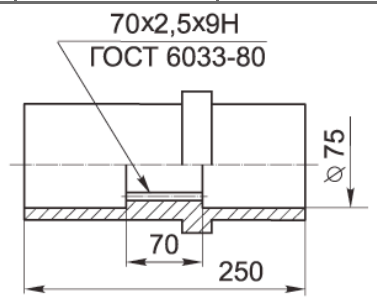

Присоединительные размеры
полого вала редуктора
1ЦЗУ-200

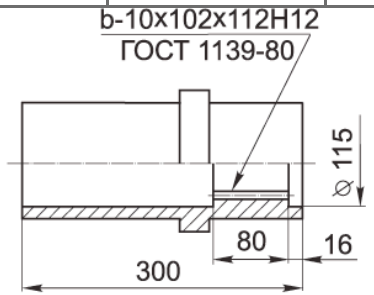

Присоединительные размеры
полого вала редуктора
1ЦЗУ-250

ВАРИАНТЫ СБОРКИ РЕДУКТОРОВ

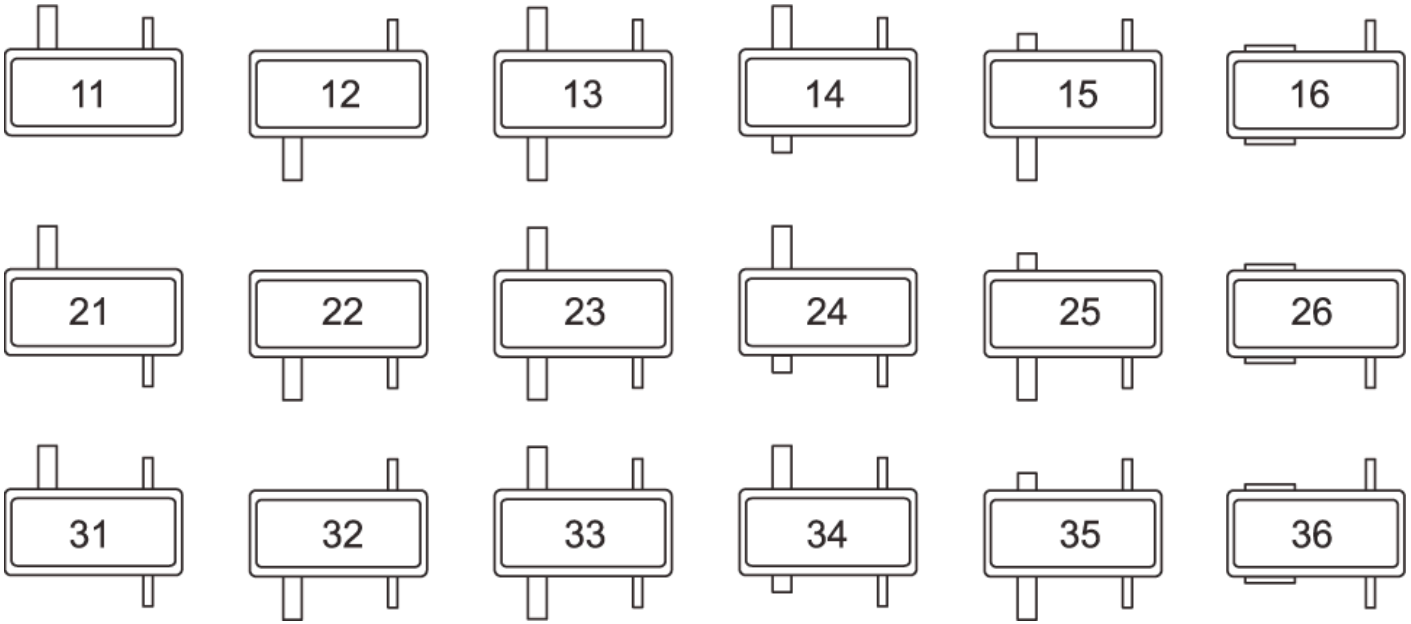

ПРИМЕР УСЛОВНОГО ОБОЗНАЧЕНИЯ РЕДУКТОРА ПРИ ЗАКАЗЕ:
1Ц3У-250-80-12-У3, ТУУ 29.1-24587406.003-2003
где: **1Ц3У** - тип редуктора;
250 - межосевое расстояние тихоходной ступени, мм;
80 - номинальное передаточное число;
12 - вариант сборки;
У3 - климатическое исполнение и категория размещения.

Редукторы коническо-цилиндрические двухступенчатые. Тип КЦ1

ОСНОВНЫЕ ТЕХНИЧЕСКИЕ ХАРАКТЕРИСТИКИ РЕДУКТОРОВ КЦ1

Наименование технических характеристик	Типоразмер редуктора				
	КЦ1-200	КЦ1-250	КЦ1-300	КЦ1-400	КЦ1-500
Передаточные числа	6,3; 10; 14; 20; 28				
Допускаемая консольная нагрузка на тихоходном валу, Н	5100	7000	12000	18000	25000
Номинальный крутящий момент на выходном валу, Н.м	520	1200	2100	5300	9000
КПД	0,94				
Масса, кг	186	391	474	980	1740

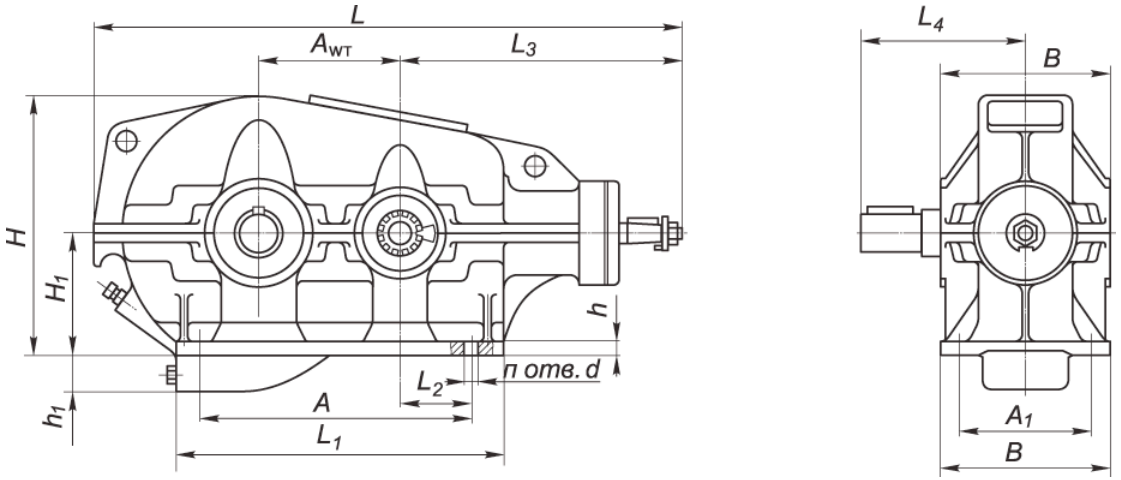

ГАБАРИТНЫЕ И ПРИСОЕДИНИТЕЛЬНЫЕ РАЗМЕРЫ РЕДУКТОРОВ КЦ1

Редуктор	Aw т	A	A 1	B	H	H 1	h	h 1	L	L 1	L 2	L 3	L 4	d	п
КЦ1-200	200	375	250	300	435	225	20	-	900	480	85	460	247	17	4
КЦ1-250	250	480	325	375	515	265	25	-	1170	600	120	625	320	22	4
КЦ1-300	300	545	350	450	607	315	25	-	1275	680	120	625	385	22	6
КЦ1-400	400	810	450	526	705	320	35	95	1705	930	212	848	452	26	8
КЦ1-500	500	990	550	630	877	400	40	100	2085	1160	250	1030	544	33	8

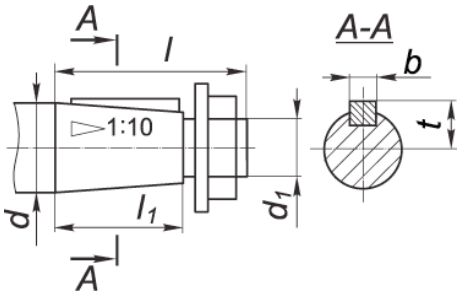

ПРИСОЕДИНИТЕЛЬНЫЕ РАЗМЕРЫ БЫСТРОХОДНЫХ ВАЛОВ РЕДУКТОРОВ КЦ1

Редуктор	быстроходный вал (конический)					
	d	d 1	l	l 1	b	t
КЦ1-200	40	M24x2,0	110	82	10	20,9
КЦ1-250	50	M36x3,0	110	82	12	26
КЦ1-300	50	M36x3,0	110	82	12	26
КЦ1-400	60	M42x3,0	140	105	16	31,4
КЦ1-500	90	M64x4,0	170	130	22	46,8

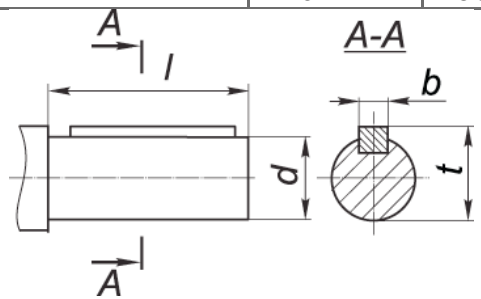

ПРИСОЕДИНИТЕЛЬНЫЕ РАЗМЕРЫ ТИХОХОДНЫХ ВАЛОВ РЕДУКТОРОВ КЦ1

Редуктор	тихоходный вал (цилиндрический)			
	d 2	l 2	b 1	t 1
КЦ1-200	45	80	14	48,5
КЦ1-250	55	110	16	59
КЦ1-300	70	140	20	74,5
КЦ1-400	90	170	25	95
КЦ1-500	110	210	28	116

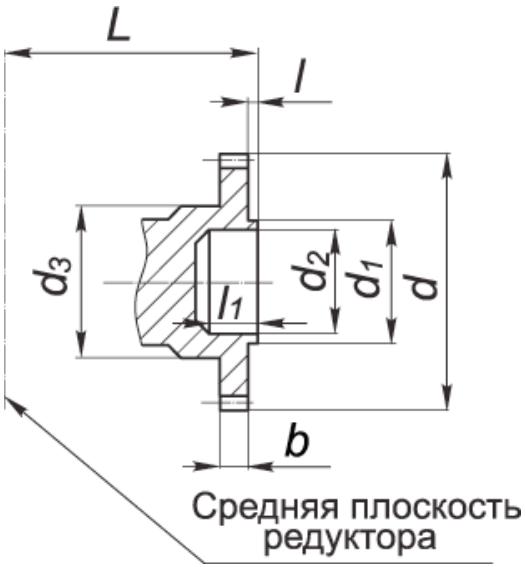

ПРИСОЕДИНИТЕЛЬНЫЕ РАЗМЕРЫ ТИХОХОДНОГО ВАЛА В ВИДЕ ЗУБЧАТОЙ ПОЛУМУФТЫ

Редуктор	b	d	d 1	L	l	l 1	Зацепление	
							m	z
КЦ1-200	20	126	80	219	14	45	3	40
КЦ1-250	25	150	90	267	14	48	3	48
КЦ1-300	25	174	110	325	14	55	3	56
КЦ1-400	35	232	140	370	14	60	4	56
КЦ1-500	35	232	140	422	14	60	4	56

Офис:
83004, ДНР, г. Донецк, ул. Артема, 169Ш

Отдел продаж:
Тел. 1: (062) 386-32-18
Тел. 2: (062) 386-32-28
Феникс: (071) 304-36-06

E-mail:
info@emc-donbass.com