ЭЛЕКТРОДВИГАТЕЛИ ОБЩЕПРОМЫШЛЕННЫЕ

ООО “ЕМС-ДОНБАСС”
www.emc-donbass.com
info@emc-donbass.com

Тел. 062 386-32-18
062 386-32-28
071 304-36-06

83004
ДНР, г. Донецк
ул. Артема, 169Ш

Асинхронные электродвигатели с короткозамкнутым ротором

ОБЩАЯ ИНФОРМАЦИЯ

Условные обозначения:

АИР	x	100	L	2	x	У	2	IP55	5,5кВт	3000об/мин	IM 1081
1	2	3	4	5	6	7	8	9	10	11	12

1 - серия (тип)
2 - электрические модификации
3 – высота оси вращения (габарит)
4 - длина сердечника и/или длина станины
5 - количество полюсов
6 - конструктивные модификации
7 - климатическое исполнение
8 - категория размещения
9 - степень защиты
10 - мощность
11 – частота вращения (синхронная)
12 - монтажное исполнение

серия (тип) электродвигателя:

общепромышленные электродвигатели:

АИ – обозначение общепромышленных электродвигателей

Р, С (АИР, АИС) – вариант привязки мощности к установочным размерам:

АИР – электродвигатели, изготавливаемые по ГОСТ

АИС – электродвигатели, изготавливаемые по DIN (CENELEC)

электрические модификации электродвигателя:

М – модернизированный электродвигатель: АИРМ

Н – защищенного исполнения с самовентиляцией

К – с фазным ротором

С – с повышенным скольжением

Е – однофазный электродвигатель с рабочим конденсатором

2Е – однофазный электродвигатель с пусковым и рабочим конденсаторами

В – встраиваемый электродвигатель

габарит электродвигателя (высота оси вращения):

расстояние от низа лап до центра вала в миллиметрах
50, 56, 63, 71, 80, 90, 100, 112, 132, 160, 180, 200, 225, 250, 280, 315, 355

длина сердечника и /или длина станины:

A, B, C – длина сердечника

S, L, M – установочные размеры по длине станины

количество полюсов электродвигателя:

2, 4, 6, 8, 10, 12, 4/2, 6/4, 8/4, 8/6, 12/4, 6/4/2, 8/4/2, 8/6/4, 12/8/6/4.

конструктивные модификации электродвигателя:

Е – со встроенным электромагнитным тормозом

Б – со встроенными датчиками

Б01 - РТС - термисторы в обмотках
Б02 - РТС - термисторы в обмотках, pt100 в подшипниках
Б03 - РТС - термисторы в обмотках, pt100 в подшипниках, SPM - ниппели
Б04 - РТС - термисторы в обмотках, pt100 в подшипниках, датчики вибрации
Б05 - pt100 в обмотках
Б06 - pt100 в обмотках, pt100 в подшипниках
Б07 - pt100 в обмотках, pt100 в подшипниках, SPM - ниппели
Б08 - pt100 в обмотках, pt100 в подшипниках, датчики вибрации

Ж – со специальным выходным концом вала для моноблочных насосов

С – электродвигатель для станков-качалок

Л – электродвигатель для привода лифтов

климатическое исполнение электродвигателя:

У – умеренный климат

Т – тропический климат

УХЛ – умеренно холодный климат

ХЛ – холодный климат

ОМ – на судах морского и речного флота

категории размещения:

5 – в помещении с повышенной влажностью
4 – в помещении с искусственно регулируемыми климатическими условиями
3 – в помещении
2 – на улице под навесом
1 – на открытом воздухе

Степени защиты электродвигателя (IP):

первая цифра: защита от пыли

IP	Определение
0	без защиты
1	защита от твердых объектов размерами свыше 50 мм
2	защита от твердых объектов размерами свыше 12 мм
3	защита от твердых объектов размерами свыше 2,5 мм
4	защита от твердых объектов размерами свыше 1мм
5	защита от пыли (без осаждения опасных материалов)
6	полная защита от пыли

вторая цифра: защита от влаги

IP	Определение
0	без защиты
1	защита от вертикально падающих капель
2	защита от капель воды, падающих на оболочку, наклоненную под углом не более 15 градусов к вертикали
3	защита от капель воды, падающих на оболочку, наклоненную под углом не более 60 градусов к вертикали
4	защита от брызг воды любого направления
5	защита от струй воды любого направления
6	защита от воздействий, подобных морским накатам

Исполнения по способу монтажа (IM):

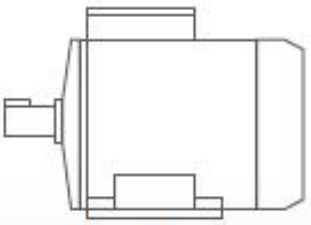

IM 1081 (B3)

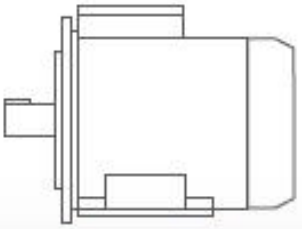

IM 2081 (B35)

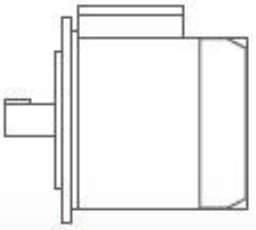

IM 3081 (B5)

Электродвигатели асинхронные трехфазные общепромышленного назначения

серии АИР

Предназначены для комплектации электроприводов механизмов в различных отраслях народного хозяйства.

Рассчитаны для работы от сети переменного трехфазного тока.

Рисунок 1

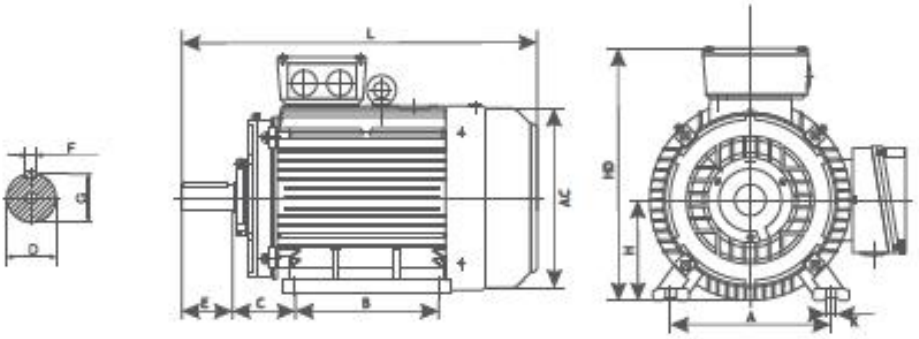

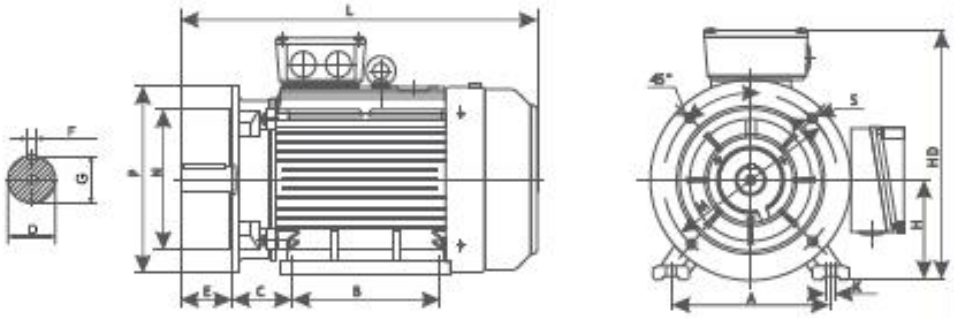

частота	**50 Гц**
напряжение	**220/380 В** **380/660 В**
степень защиты	**IP54** **IP55**
класс изоляции	**F**
метод охлаждения	**IC411**
класс энерго-эффективности	**EFF2**
Климатические исполнения:	**умеренный климат У2,У3 по ГОСТ 15150**

Электродвигатели могут быть оснащены PTC-термисторами или датчиками pt100 для защиты обмоток статора от перегрева, а также датчиками pt100 для защиты подшипниковых узлов (опция).

Кроме того, электродвигатели серии АИР могут быть оснащены подшипниками SKF/FAG (опция).

Таблица 1

Тип	Число полюсо	Габаритные, установочные и присоединительные размеры															
		L l30	HD h31	AC d30	P d24	S d22	N d25	E l1	C l31	B l10	H h	A b10	K d10	M d20	F b1	G g	D d1
АИР56	2,4	218	148	85	140	4x7	95	23	36	71	56	90	6	115	4	4	11
АИР63	2,4,6	240	180	115	160	4x10	110	30	40	80	63	100	6	130	5	5	14
АИР71	2,4,6,8	270	195	145	200	4x12	130	40	45	90	71	112	7	165	5	15,5	19
АИР80	2,4,6,8	310	214	175	200	4x12	130	50	50	100	80	125	10	165	6	18,5	22
АИР90L	2,4,6,8	360	250	195	250	4x15	180	50	56	125	90	140	10	215	8	20	24
АИР100S	2,4	385	270	215	250	4x15	180	60	63	112	100	160	12	215	8	24	28
АИР100L	2,4,6,8	385	270	215	250	4x15	180	60	63	140	100	160	12	215	8	24	28
АИР112	2,4,6,8	435	300	240	300	4x15	230	80	70	140	112	190	12	265	10	27	32
АИР132S	4,6,8	470	345	275	350	4x19	250	80	89	140	132	216	12	300	10	33	38
АИР132M	2,4,6,8	510	345	275	350	4x19	250	80	89	178	132	216	12	300	10	33	38
АИР160S	2	615	420	330	350	4x19	250	110	108	178	160	254	15	300	12	37	42
АИР160S	4,6,8	615	420	330	350	4x19	250	110	108	178	160	254	15	300	14	42,5	48
АИР160M	2	660	420	330	350	4x19	250	110	108	210	160	254	15	300	12	37	42
АИР160M	4,6,8	660	420	330	350	4x19	250	110	108	210	160	254	15	300	14	42,5	48

Тип	Число полюсо	Габаритные, установочные и присоединительные размеры															
		L l30	HD h31	AC d30	P d24	S d22	N d25	E l1	C l31	B l10	H h	A b10	K d10	M d20	F b1	G g	D d1
АИР180S	2	700	455	380	400	4x19	300	110	121	203	180	279	15	350	14	42,5	48
АИР180S	4,6,8	700	455	380	400	8x19	300	110	121	203	180	279	15	350	16	49	55
АИР180M	2	740	455	380	400	8x19	300	110	121	241	180	279	15	350	14	42,5	48
АИР180M	4,6,8	740	455	380	400	8x19	300	110	121	241	180	279	15	350	16	49	55
АИР200M	2	770	505	420	450	8x19	350	110	133	268	200	318	19	400	16	49	55
АИР200M	4,6,8	800	505	420	450	8x19	350	140	133	268	200	318	19	400	18	53	60
АИР200L	2	770	505	420	450	8x19	350	110	133	305	200	318	19	400	16	49	55
АИР200L	4,6,8	800	505	420	450	8x19	350	140	133	305	200	318	19	400	18	53	60
АИР225M	2	820	560	435	550	8x19	450	110	149	311	225	356	19	500	16	49	55
АИР225M	4,6,8	820	560	435	550	8x19	450	140	149	311	225	356	19	500	18	53	65
АИР250S	2	845	615	490	550	8x24	450	140	168	311	250	406	24	500	18	58	65
АИР250S	4,6,8	845	615	490	550	8x24	450	140	168	311	250	406	24	500	20	67,5	75
АИР250M	2	920	615	490	550	8x24	450	140	168	349	250	406	24	500	18	58	65
АИР250M	4,6,8	920	615	490	550	8x24	450	140	168	349	250	406	24	500	20	67,5	75
АИР280S	2	995	680	580	660	8x24	550	140	190	368	280	457	24	600	20	62,5	70
АИР280S	4,6,8	1025	680	580	660	8x24	550	170	190	368	280	457	24	600	22	71	80
АИР280M	2	1045	680	580	660	8x24	550	140	190	419	280	457	24	600	20	67,5	70
АИР280M	4,6,8	1075	680	580	660	8x24	550	170	190	419	280	457	24	600	22	71	80
АИР315S	2	1185	845	645	660	8x24	550	140	216	406	315	508	28	600	20	67,5	75
АИР315S	4,6,8	1220	845	645	660	8x24	550	170	216	406	315	508	28	600	25	81	90
АИР315M	2	1290	845	645	660	8x24	550	140	216	457	315	508	28	600	20	67,5	75
АИР315M	4,6,8	1325	845	645	660	8x24	550	170	216	457	315	508	28	600	25	81	90
АИР355S	2	1516	997	698	800	8x24	860	210	254	500	355	610	28	740	22	76	85
АИР355S	4,6,8	1556	997	698	800	8x24	860	210	254	500	355	610	28	740	28	90	100
АИР355M	2	1516	997	698	800	8x24	860	210	254	560	355	610	28	740	22	76	85
АИР355M	4,6,8	1556	997	698	800	8x24	860	210	254	560	355	610	28	740	28	92	100
АИР355L	2	1940	950	760	800	8x24	860	210	254	630	355	610	28	740	22/28	76/90	85/100
АИР355L	4,6,8	1940	950	760	800	8x24	860	210	254	630	355	610	28	740	28	92	100

Таблица 2

Тип	Технические параметры								Масса, кг
	P, кВт	Номинальная частота вращения, об/мин	КПД, %	cos φ	Iп/ Iн	Mп/Mн	Mmax /Mн	Iн, А	
АИР56А2	0,18	2840	68,0	0,78	5,0	2,2	2,2	0,52	3,4
АИР56В2	0,25	2840	68,0	0,698	5,0	2,2	2,2	0,52	3,9
АИР63А2	0,37	2840	72,0	0,86	5,0	2,2	2,2	0,91	4,7
АИР63В2	0,55	2840	75,0	0,85	5,0	2,2	2,3	1,31	5,5
АИР71А2	0,75	2840	75,0	0,83	6,1	2,2	2,3	1,77	8,7
АИР71В2	1,1	2840	76,2	0,84	6,9	2,2	2,3	2,6	10,5
АИР80А2	1,5	2850	78,5	0,84	7,0	2,2	2,3	3,46	13
АИР80В2	2,2	2855	81,0	0,85	7,0	2,2	2,3	4,85	15
АИР90L2	3,0	2860	82,6	0,87	7,5	2,2	2,3	6,34	17
АИР100S2	4,0	2880	84,2	0,88	7,5	2,2	2,3	8,2	20,5
АИР100L2	5,5	2900	85,7	0,88	7,5	2,2	2,3	11,1	28

Тип	Технические параметры								Масса, кг
	P, кВт	Номинальная частота вращения, об/мин	КПД, %	cos φ	Iп/ Iн	Мп/Мн	Mmax/Мн	Iн, А	
АИР112М2	7,5	2895	87,0	0,88	7,5	2,2	2,3	14,9	49
АИР132М2	11	2900	88,4	0,89	7,5	2,2	2,3	21,2	54
АИР160S2	15	2930	89,4	0,89	7,5	2,2	2,3	28,6	116
АИР160М2	18,5	2930	90,0	0,90	7,5	2,0	2,3	34,7	130
АИР180S2	22	2940	90,5	0,90	7,5	2,0	2,3	41,0	150
АИР180М2	30	2950	91,4	0,90	7,5	2,0	2,3	55,4	170
АИР200М2	37	2950	92,0	0,88	7,5	2,0	2,3	67,9	230
АИР200L2	45	2960	92,5	0,90	7,5	2,0	2,3	82,1	255
АИР225М2	55	2970	93,0	0,90	7,5	2,0	2,3	100	320
АИР250S2	75	2975	93,6	0,90	7,0	2,0	2,3	135	450
АИР250М2	90	2975	93,9	0,91	7,1	2,0	2,3	160	530
АИР280S2	110	2975	94,0	0,91	7,1	1,8	2,2	195	650
АИР280М2	132	2975	94,5	0,91	7,1	1,8	2,2	233	700
АИР315S2	160	2975	94,6	0,92	7,1	1,8	2,2	279	1055
АИР315М2	200	2975	94,8	0,92	7,1	1,8	2,2	248	1110
АИР315МВ2	250	2975	94,8	0,92	7,1	1,8	2,2	433	1550
АИР355S2	250	2980	95,5	0,92	6,5	1,6	2,3	733	1700
АИР355М2	315	2980	95,6	0,92	7,1	1,6	2,2	545	1790
АИР56А4	0,12	1390	63,0	0,66	5,0	2,1	2,2	0,44	3,4
АИР56В4	0,18	1390	64,0	0,68	5,0	2,1	2,2	0,65	3,9
АИР63А4	0,25	1390	68,0	0,67	5,0	2,1	2,2	0,83	4,7
АИР63В4	0,37	1390	68,0	0,7	5,0	2,1	2,2	1,18	5,6
АИР71А4	0,55	1390	71,0	0,75	5,2	2,4	2,3	1,57	8,4
АИР71В4	0,75	1390	73,0	0,76	6,0	2,3	2,3	2,05	10
АИР80А4	1,1	1390	76,2	0,77	6,0	2,3	2,3	2,85	14
АИР80В4	1,5	1400	78,5	0,78	6,0	2,3	2,3	3,72	16
АИР90L4	2,2	1410	80,0	0,81	7,0	2,3	2,3	5,1	17
АИР100S4	3,0	1410	82,6	0,82	7,0	2,3	2,3	6,8	21
АИР100L4	4,0	1435	84,2	0,82	7,0	2,3	2,3	8,8	37
АИР112М4	5,5	1440	85,7	0,83	7,0	2,3	2,3	11,7	45
АИР132S4	7,5	1460	87,0	0,84	7,0	2,3	2,3	15,6	52
АИР132М4	11	1450	88,4	0,84	7,0	2,2	2,3	22,5	60
АИР160S4	15	1460	89,4	0,85	7,5	2,2	2,3	30,0	125
АИР160М4	18,5	1470	90,0	0,86	7,5	2,2	2,3	36,3	142
АИР180S4	22	1470	90,5	0,86	7,5	2,2	2,3	43,2	160
АИР180М4	30	1470	91,4	0,86	7,2	2,2	2,3	57,6	190
АИР200М4	37	1475	92,0	0,87	7,2	2,2	2,3	70,2	230
АИР200L4	45	1475	92,5	0,87	7,2	2,2	2,3	84,9	260
АИР225М4	55	1480	93,0	0,87	7,2	2,2	2,3	103	325
АИР250S4	75	1480	93,6	0,88	6,8	2,2	2,3	138,3	450
АИР250М4	90	1480	93,9	0,88	6,8	2,2	2,3	165,5	495
АИР280S4	110	1480	94,5	0,88	6,9	2,1	2,2	201	650
АИР280М4	132	1480	94,8	0,88	6,9	2,1	2,2	240	700
АИР315S4	160	1480	94,9	0,89	6,9	2,1	2,2	288	1045
АИР315М4	200	1480	94,9	0,89	6,9	2,1	2,2	360	1130
АИР355S4	250	1480	95,3	0,90	6,2	1,9	2,2	443	1700
АИР355М4	315	1480	95,3	0,90	6,9	2,1	2,2	558	1900
АИР63А6	0,18	880	56,0	0,62	4,0	1,9	2	0,79	4,6
АИР63В6	0.25	880	59.0	0.62	4.0	1.9	2	1.04	5.4

Тип	Технические параметры								Масса, кг
	P, кВт	Номинальная частота вращения, об/мин	КПД, %	cos φ	Iп/ Iн	Mп/Мн	Mmax/Мн	Iн, А	
АИР71А6	0,37	880	62,0	0,70	4,7	1,9	2,0	1,3	8,4
АИР71В6	0,55	880	65,0	0,72	4,7	1,9	2,1	1,8	10
АИР80А6	0,75	905	69,0	0,72	5,3	2,0	2,1	2,3	14
АИР80В6	1,1	905	72,0	0,73	5,5	2,0	2,1	3,2	16
АИР90L6	1,5	920	76,0	0,75	5,5	2,0	2,1	4,0	18
АИР100L6	2,2	935	79,0	0,76	6,5	2,0	2,1	5,6	33,5
АИР112МА6	3,0	960	81,0	0,76	6,5	2,1	2,1	7,4	41
АИР112МВ6	4,0	960	82,0	0,76	6,5	2,1	2,1	9,75	50
АИР132S6	5,5	960	84,0	0,77	6,5	2,1	2,1	12,9	56
АИР132М6	7,5	970	86,0	0,77	6,5	2,0	2,1	17,2	61
АИР160S6	11	970	87,5	0,78	6,5	2,0	2,1	24,5	125
АИР160М6	15	970	89,0	0,81	7,0	2,0	2,1	31,6	155
АИР180М6	18,5	980	90,0	0,81	7,0	2,1	2,1	38,6	160
АИР200М6	22	980	90,0	0,83	7,0	2,0	2,1	44,7	195
АИР200L6	30	980	91,5	0,84	7,0	2,0	2,1	59,3	225
АИР225М6	37	980	92,0	0,86	7,0	2,1	2,1	71,0	360
АИР250S6	45	980	92,5	0,86	7,0	2,1	2,0	86,0	465
АИР250М6	55	980	92,8	0,86	7,0	2,1	2,0	104	520
АИР280S6	75	985	93,5	0,86	6,7	2,0	2,0	142	690
АИР280М6	90	985	93,8	0,86	6,7	2,0	2,0	169	800
АИР315S6	110	985	94,0	0,86	6,7	2,0	2,0	207	880
АИР315М(А)6	132	985	94,2	0,87	6,7	2,0	2,0	245	1050
АИР315МВ6	160	985	94,2	0,87	6,7	2,0	2,0	300	1200
АИР355S6	160	990	95,1	0,88	6,3	1,6	2,8	292	1550
АИР355МА6	200	990	94,5	0,88	6,7	1,9	2,0	365	1600
АИР355МВ6	250	990	94,9	0,88	6,7	1,9	2,0	457	1700
АИР355L6	315	990	94,9	0,88	6,7	1,9	2	600	2100
АИР71В8	0,25	645	54,0	0,61	3,3	1,8	1,9	1.1	9
АИР80А8	0,37	675	62,0	0,61	4,0	1,8	1,9	1,49	15
АИР80В8	0,55	680	63,0	0,61	4,0	1,8	2,0	2,17	18
АИР90LA8	0,75	680	70,0	0,67	4,0	1,8	2,0	2,43	23
АИР90LB8	1,1	680	72,0	0,69	5,0	1,8	2,0	3,36	28
АИР100L8	1,5	690	74,0	0,70	5,0	1,8	2,0	4,4	33,5
АИР112МА8	2,2	710	79,0	0,71	6,0	1,8	2,0	6,0	46
АИР112МВ8	3,0	710	80,0	0,73	6,0	1,8	2,0	7,8	53
АИР132S8	4,0	720	81,0	0,73	6,0	1,9	2,0	10,3	70
АИР132М8	5,5	720	83,0	0,74	6,0	1,9	2,0	13,6	86
АИР160S8	7,5	720	85,5	0,75	6,0	1,9	2,0	17,8	125
АИР160М8	11	730	87,5	0,75	6,5	2,0	2,0	25,5	150
АИР180М8	15	730	88,0	0,76	6,6	2,0	2,0	34,1	172
АИР200М8	18,5	730	90,0	0,76	6,6	1,9	2,0	41,1	210
АИР200L8	22	730	90,5	0,78	6,6	1,9	2,0	48,9	225
АИР225М8	30	735	91,0	0,79	6,5	1,9	2,0	63	360
АИР250S8	37	740	91,5	0,79	6,6	1,9	2,0	78	465
АИР250М8	45	740	92,0	0,79	6,6	1,9	2,0	94	520
АИР280S8	55	740	92,8	0,81	6,6	1,8	2,0	111	690
АИР280М8	75	740	93,5	0,81	6,2	1,8	2,0	150	800
АИР315S8	90	740	93,8	0,82	6,4	1,8	2,0	178	1055

Тип	Технические параметры								Масса, кг
	P, кВт	Номинальная частота вращения, об/мин	КПД, %	cos φ	Iп/ Iн	Мп/Мн	Mmax/Мн	Iн, А	
АИР315М(А)8	110	740	94,0	0,82	6,4	1,8	2,0	217	1050
АИР315МВ8	132	740	94,0	0,82	6,4	1,9	2,0	260	1200
АИР355S8	132	740	94,3	0,82	6,4	1,8	2,7	260	2000
АИР355МА8	160	740	93,7	0,82	6,4	1,8	2,0	261	2000
АИР355МВ8	200	740	94,2	0,82	6,4	1,8	2,0	315	2150
АИР355L8	250	740	94,5	0,83	6,4	1,8	2,0	502	2400

Электродвигатели асинхронные трехфазные серии АИС по стандарту DIN (CENELEC) (материал станины - алюминий).

Электродвигатели серии АИС соответствуют нормам CENELEC и стандартам DIN по присоединительным и установочным размерам.

Предназначены для комплектации электроприводов различных механизмов во всех отраслях промышленности и аграрного комплекса.

Рассчитаны для работы от сети переменного трехфазного тока.

частота сети	**50 Гц**
напряжение	**220/380 В** **380/660 В**
степень защиты электродвигателей	**IP55**
класс изоляции	**F**
класс энерго-эффективности	**EFF2**

Электродвигатели могут быть оснащены PTC-термисторами или датчиками pt100 для защиты обмоток статора от перегрева,
а также датчиками pt100 для защиты подшипниковых узлов (опция).
Кроме того, электродвигатели серии АИС могут быть оснащены подшипниками SKF/FAG (опция).

Рисунок 1

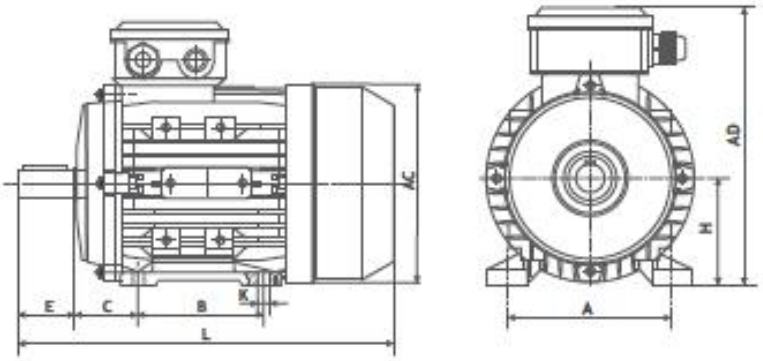

Рисунок 2

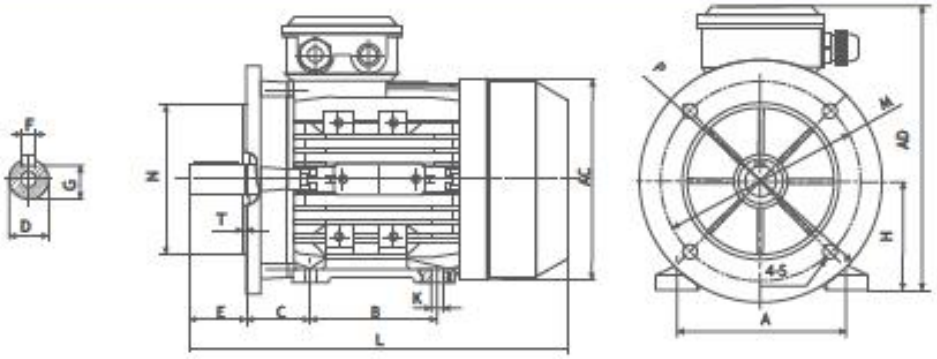

Таблица 1

Тип двигателя	Число полюсов	Габаритные, установочные и присоединительные размеры												
		L	AD	M	P	N	E	C	B	H	A	K	F	D
АИС56	2,4	195	156	100	120	80	20	36	71	56	90	5,8x8,8	3	9
АИС63	2,4,6	230	171	115	140	95	23	40	80	63	100	7x10	4	11
АИС71	2,4,6,8	255	185	130	160	110	30	45	90	71	112	7x10	5	14
АИС80	2,4,6,8	295	215	165	200	130	40	50	100	80	125	10x13	6	19
АИС90S	2,4,6,8	335	235	165	200	130	50	56	100	90	140	10x13	8	24
АИС90L	2,4,6,8	360	235	165	200	130	50	56	125	90	140	10x13	8	24
АИС100L	2,4,6,8	380	255	215	250	180	60	63	140	100	160	12x16	8	28
АИС112	2,4,6,8	400	285	215	250	180	60	70	140	112	190	12x16	8	28
АИС132S	2,4,6,8	475	325	265	300	230	80	89	140	132	216	12x16	10	38
АИС132M/L	2,4,6,8	475/515	318	265	300	230	80	89	178	132	216	12x16	10	38
АИС160M/L	2,4,6,8	600/645	384	300	350	250	110	108	210/254	160	254	15x19	12	42
АИС180M/L	2,4,6,8	730	440	300	350	250	110	121	241/279	180	279	15x25	14	48
АИС200L	2,4,6,8	745	460	350	400	300	110	133	305	200	318	19x29	16	55

Таблица 2

Тип двигателя	Габаритные, установочные и присоединительные размеры B14 (B34)		
	P	M	N
АИС56	80	65	50
АИС63	90	75	60
АИС71	105	85	70
АИС80	120	100	80
АИС90S	140	115	95
АИС90L	140	115	95
АИС100L	160	130	110
АИС112	160	130	110
АИС132S	200	165	130
АИС132M/L	200	165	130
АИС160M/L	250	218	180

Таблица 3

Тип	Технические параметры								Масса, кг
	P, кВт	Номинальная частота вращения, об/мин	КПД, %	cos φ	Iп/Iн	Mп/Mн	Mmax/Mн	Iн, А	
3000 об/мин									
АИС56A2	0,09	2710	53,0	0,72	4,0	2,2	2,3	0,38	2,6
АИС56B2	0,12	2700	61,0	0,72	4,0	2,2	2,3	0,42	3,0
АИС56C2	0,18	2710	63,0	0,75	6,0	2,2	2,4	0,58	4,0
АИС63A2	0,18	2710	63,0	0,75	6,0	2,2	2,4	0,58	4,0
АИС63B2	0,25	2710	65,0	0,78	6,0	2,2	2,4	0,75	4,2
АИС63C2	0,37	2710	65,0	0,78	6,0	2,2	2,4	1,11	4,7
АИС71A2	0,37	2730	70,0	0,79	6,0	2,2	2,4	1,02	5,2
АИС71B2	0,55	2760	71,0	0,79	6,0	2,2	2,4	1,49	6,0
АИС71C2	0,75	2830	72,0	0,82	6,0	2,2	2,4	1,93	7,0
АИС80A2	0,75	2870	73,0	0,84	6,0	2,2	2,4	1,86	8,7
АИС80B2	1,1	2870	76,2	0,83	6,0	2,2	2,4	2,64	10,0
АИС80C2	1,5	2800	78,5	0,83	6,0	2,2	2,4	3,50	11,2
АИС90S2	1,5	2840	78,5	0,84	6,0	2,2	2,4	3,46	12,0
АИС90LA2	2,2	2840	81,0	0,85	6,0	2,2	2,4	4,85	14,5
АИС90LA2(LB2)	3,0	2840	82,6	0,86	6,0	2,2	2,4	6,42	15,0
АИС100LA2	3,0	2840	82,6	0,87	7,0	2,2	2,3	6,34	20,0
АИС100LB2	4,0	2850	84,2	0,87	7,5	2,2	2,3	8,30	24,0
АИС112M2	4,0	2880	84,2	0,87	7,5	2,2	2,3	8,30	26,0
АИС112L2(MA2)	5,5	2880	85,7	0,88	7,5	2,2	2,3	11,1	29,3
АИС112MB2	7,5	2880	84,2	0,88	7,5	2,2	2,3	14,9	29,0
АИС132SA2	5,5	2900	87,0	0,88	7,5	2,0	2,2	11,1	38,4
АИС132SB2	7,5	2920	88,0	0,88	7,5	2,0	2,2	14,9	41,3
АИС132MA2	9,2	2930	88,4	0,89	7,5	2,0	2,2	17,8	48,2
АИС132MB2	11	2930	88,4	0,90	7,5	2,0	2,2	21,0	52,5
АИС132MC2	15	1930	88,4	0,90	7,5	2,0	2,2	28,0	58,0
АИС160MA2	11	2940	88,4	0,90	7,5	2,0	2,2	21,0	76,0
АИС160MB2	15	2940	89,4	0,91	7,5	2,0	2,2	28,0	77,5
АИС160L2	18,5	2940	90,0	0,91	7,5	2,0	2,2	34,3	92,0
АИС180M2	22	2950	90,0	0,90	7,5	2,0	2,2	41,3	121,0
АИС200LA2	30	2950	91,2	0,90	7,5	2,0	2,2	55,6	144,0
АИС200LB2	37	2940	92,0	0,90	7,5	2,0	2,2	67,9	151,0

Тип	Технические параметры								Масса, кг
	P, кВт	Номинальная частота вращения, об/мин	КПД, %	cos φ	Iп/Iн	Мп/Мн	Mmax/Мн	Iн, А	
1500 об/мин									
АИС56А4	0,06	1360	50	0,56	4,0	2,3	2,4	0,37	2,9
АИС56В4	0,09	1360	52	0,59	4,0	2,3	2,4	0,47	3,2
АИС56С4	0,12	1360	52	0,63	4,0	2,2	2,4	0,58	3,5
АИС63А4	0,12	1360	52	0,64	4,0	2,2	2,4	0,58	3,7
АИС63В4	0,18	1310	57	0,65	4,0	2,2	2,4	0,74	4,2
АИС63С4	0,25	1340	60	0,66	4,0	2,2	2,2	0,96	5,0
АИС71А4	0,25	1350	60	0,72	6,0	2,2	2,4	0,88	5,0
АИС71В4	0,37	1370	65	0,74	6,0	2,2	2,4	1,17	5,8
АИС71С4	0,55	1380	66	0,75	6,0	2,2	2,4	1,69	6,5
АИС80А4	0,55	1370	67	0,75	6,0	2,2	2,4	1,66	8,1
АИС80В4	0,75	1380	72	0,78	6,0	2,2	2,4	2,03	9,1
АИС80С4	1,1	1390	76,2	0,78	6,0	2,2	2,4	2,81	11,0
АИС90S4	1,1	1400	76,2	0,79	6,0	2,2	2,4	2,78	11,7
АИС90LA4	1,5	1400	78,5	0,80	6,0	2,2	2,4	3,63	14,4
АИС90LB4	2,2	1400	81	0,80	7,0	2,2	2,4	5,16	17,6
АИС100LA4	2,2	1420	81	0,81	7,0	2,2	2,3	5,09	19,2
АИС100LB4	3,0	1420	82,6	0,81	7,0	2,2	2,3	6,81	22,5
АИС100LC4	4,0	1430	84,2	0,82	7,0	2,2	2,3	8,80	27,3
АИС112М4	4,0	1430	84,2	0,83	7,0	2,2	2,2	8,70	29,0
АИС112L4 (МА4)	5,5	1440	85,7	0,83	7,0	2,2	2,2	11,70	35,7
АИС132S4	5,5	1450	85,7	0,84	7,0	2,2	2,2	11,60	39,0
АИС132М4	7,5	1450	87	0,85	7,0	2,2	2,2	15,40	48,6
АИС132LA4	9,2	1460	87,5	0,85	7,5	2,2	2,2	18,80	56,5
АИС132LB4 (LC4)	11,0	1460	88,4	0,86	7,5	2,2	2,2	22,00	64,0
АИС160М4	11,0	1460	88,4	0,87	7,0	2,2	2,2	21,70	73,0
АИС160LA4	15,0	1460	88,4	0,87	7,5	2,2	2,2	29,60	88,5
АИС160LB4	18,5	1460	90,5	0,85	7,5	2,2	2,2	36,50	97,5
АИС180М4	18,5	1460	90,5	0,86	7,5	2,2	2,2	36,10	118,0
АИС180L4	22	1460	91	0,86	7,5	2,2	2,2	42,70	128,0
АИС200L4	30	1470	92	0,86	7,5	2,2	2,2	57,6	158,0
1000 об/мин									
АИС63А6	0,09	840	42	0,61	3,5	2,0	2,0	0,53	4,2
АИС63В6	0,12	850	45	0,62	3,5	2,0	2,0	0,65	4,5
АИС71А6	0,18	880	56	0,66	4,0	1,6	1,7	0,74	5,6
АИС71В6	0,25	900	59	0,70	4,0	2,1	2,2	0,92	6,0
АИС71С6	0,37	890	61	0,69	4,0	2,0	2,1	1,34	6,8
АИС80А6	0,37	900	62	0,70	4,0	1,9	1,9	1,30	8,1
АИС80В6	0,55	900	67	0,72	4,0	2,0	2,3	1,73	9,6
АИС80С6	0,75	900	68	0,72	4,0	2,0	2,3	2,33	10,0
АИС90S6	0,75	920	69	0,72	5,5	2,2	2,2	2,29	11,3
АИС90LA6 (L6)	1,1	925	72	0,73	5,5	2,2	2,2	3,18	14,4
АИС90LB6	1,5	925	74	0,75	5,5	2,2	2,2	4,11	15,5
АИС100LA6 (L6)	1,5	945	74	0,76	6,0	2,2	2,2	4,05	18,8
АИС100LB6	2,2	950	77	0,76	6,0	2,2	2,2	5,71	19,8
АИС112М6	2,2	955	78	0,76	6,0	2,2	2,2	5,64	25,0
АИС112L6	3,0	950	79	0,77	6,0	2,2	2,2	7,49	30,0
АИС132S6	3,0	960	79	0,76	6,5	2,0	2,0	7,59	35,0
АИС132МА6	4,0	960	80,5	0,76	6,5	2,0	2,0	9,93	47,6
АИС132МВ6	5,5	960	83	0,77	6,5	2,0	2,0	13,10	50,7
АИС132L6	7,5	960	85	0,77	6,5	2,0	2,0	17,40	47,6
АИС160М6	7,5	960	86	0,80	6,5	2,0	2,2	16,60	70,0
АИС160L6	11	960	87,5	0,79	6,5	2,0	2,2	24,20	87,0
АИС180L6	15	970	89	0,81	6,5	2,0	2,2	31,60	122,0
АИС200LA6	18,5	975	90	0,81	6,5	2,0	2,2	38,60	136,0
АИС200LB6	22	975	90	0,83	6,5	2,0	2,2	44,70	152,0

Тип	Технические параметры								Масса, кг
	P, кВт	Номинальная частота вращения, об/мин	КПД, %	cos φ	Iп/Iн	Mп/Mн	Mmax/Mн	Iн, А	
750 об/мин									
АИС71А8	0,09	680	48	0,56	3,0	1,5	1,7	0,51	5,6
АИС71В8	0,12	690	51	0,59	2,7	1,6	1,7	0,61	6,0
АИС80А8	0,18	680	51	0,61	2,8	1,5	1,7	0,88	9,4
АИС80В8	0,25	680	56	0,61	2,7	1,6	2,0	1,11	10,1
АИС80С8	0,37	680	63	0,63	2,7	1,6	2,0	1,42	14,8
АИС90S8	0,37	680	63	0,63	2,8	1,6	1,8	1,42	12,5
АИС90L8	0,55	680	66	0,65	3,0	1,6	1,8	1,95	15,3
АИС100LA8	0,75	710	66	0,67	3,5	1,7	2,1	2,58	17,2
АИС100LB8	1,1	710	72	0,69	3,5	1,7	2,1	3,36	19,5
АИС112М8	1,5	710	74	0,68	4,2	1,8	2,1	4,53	25,5
АИС132S8	2,2	720	75	0,71	5,5	2,0	2,0	6,28	34,2
АИС132М8	3,0	720	77	0,73	5,5	2,0	2,0	8,11	40,0
АИС160МА8	4,0	730	80	0,73	6,0	1,9	2,2	10,40	59,0
АИС160МВ8	5,5	720	83,5	0,74	6,0	2,0	2,2	13,50	69,0
АИС160L8	7,5	720	85	0,75	6,0	1,9	2,2	17,90	87,0
АИС180L8	11,0	715	87,4	0,73	6,0	1,9	2,2	26,20	125,0
АИС200L8	15,0	725	55	0,76	6,0	1,9	2,2	34,10	151,0

Электродвигатели асинхронные трехфазные серии АИС по стандарту DIN (CENELEC) (материал станины - чугун)

Электродвигатели серии АИС имеют привязку рядов мощностей и установочных размеров в соответствии с Европейскими нормами CENELEC (IEC 60034).

Предназначены для комплектации электроприводов механизмов в различных отраслях народного хозяйства.

Рассчитаны для работы от сети переменного трехфазного тока.

частота сети	**50 Гц**
напряжение	**220/380В** **380/660В**
степень защиты	**IP55**
класс изоляции	**F**
метод охлаждения	**IC411**
класс энерго-эффективности	**EFF2**
Климатические исполнения	**умеренный климат У2, У3 по ГОСТ 15150**

Электродвигатели могут быть оснащены PTC-термисторами или датчиками pt100 для защиты обмоток статора от перегрева, а также датчиками pt100 для защиты подшипниковых узлов (опция). Кроме того, электродвигатели серии АИС могут быть оснащены подшипниками SKF/FAG (опция).

Рисунок 1

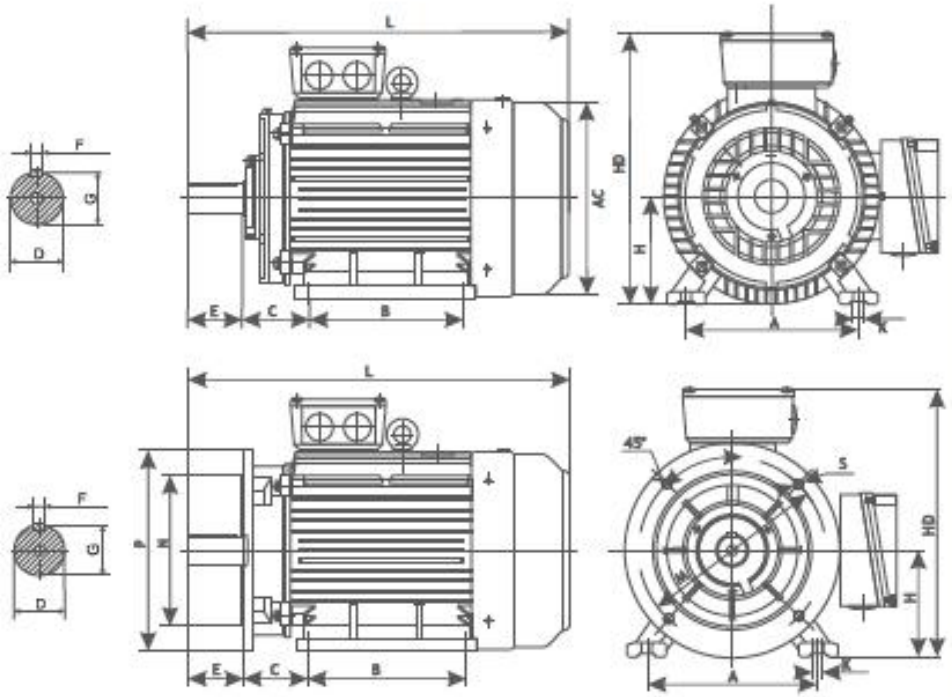

Таблица 1

Тип двигателя	Число полюсов	Габаритные, установочные и присоединительные размеры															
		L 130	HD h31	AC d30	P d24	S d22	N d25	E l1	C l31	B l10	H h	A b10	K d10	M d20	F b1	G g	D d1
АИС56	2,4,6,8	195	155	120	120	7	80	20	36	71	56	90	6	100	3	7,2	9
АИС63	2,4,6,8	230	165	130	140	10	95	23	40	80	63	100	7	115	5	8,5	11
АИС71	2,4,6,8	255	185	145	160	10	110	30	45	90	71	112	7	130	5	11	14
АИС80М	2,4,6,8	295	230	175	200	12	130	40	50	100	80	125	10	165	6	15,5	19
АИС90S	2,4,6,8	320	260	190	200	12	130	50	56	100	90	140	10	165	8	20	24
АИС90L	2,4,6,8	345	260	190	200	12	130	50	56	125	90	140	10	165	8	20	24
АИС100L	2,4,6,8	385	275	215	250	14,5	180	60	63	140	100	160	12	215	8	24	28
АИС112М	2,4,6,8	410	310	236	250	14,5	180	60	70	140	112	190	12	215	8	24	28
АИС132S	2,4,6,8	480	350	275	300	14,5	230	80	89	140	132	216	12	265	10	33	38
АИС132М	2,4,6,8	520	350	275	300	14,5	230	80	89	178	132	216	12	265	10	33	38
АИС160М	2,4,6,8	610	425	330	350	18,5	250	110	108	210	160	254	14,5	300	12	37	42
АИС160L	2,4,6,8	655	425	330	350	18,5	250	110	108	254	160	254	14,5	300	12	37	42
АИС180М	2,4,6,8	680	460	380	350	18,5	250	110	121	241	180	279	14,5	300	14	42,5	48
АИС180L	2,4,6,8	720	460	380	350	18,5	250	110	121	279	180	279	14,5	300	14	42,5	48
АИС200L	2,4,6,8	760	515	325	400	18,5	300	110	133	305	200	318	18,5	350	16	49	55

Тип двигателя	Число полюсов	Габаритные, установочные и присоединительные размеры															
		L l30	HD h31	AC d30	P d24	S d22	N d25	E l1	C l31	B l10	H h	A b10	K d10	M d20	F b1	G g	D d1
АИС225S	4,6,8	825	560	465	450	18,5	350	140	149	286	225	356	18,5	400	18	53	60
АИС225M	2	820	560	465	450	18,5	350	110	149	311	225	356	18,5	400	16	49	55
АИС225M	4,6,8	850	560	465	450	18,5	350	140	149	311	225	356	18,5	400	18	53	60
АИС250M	2	925	620	520	550	18,5	450	140	168	349	250	406	24	500	18	53	60
АИС250MA	4,6,8	925	620	520	550	18,5	450	140	168	349	250	406	24	500	18	58	65
АИС250MB	4	935	620	520	550	18,5	450	140	168	349	250	406	24	500	20	62,5	70
АИС280S	2	960	685	570	550	18,5	450	140	190	368	280	457	24	500	18	58	65
АИС280S	4,6,8	975	685	570	550	18,5	450	140	190	368	280	457	24	500	18	67,5	75
АИС280M	2	1000	685	570	550	18,5	450	140	190	419	280	457	24	500	18	58	65
АИС280MA	4,6,8	1015	685	570	550	18,5	450	140	190	419	280	457	24	500	20	67,5	75
АИС280MB	4,6,8	1160	685	570	550	18,5	450	170	190	419	280	457	24	500	22	71	80
АИС315S	2	1060	820	650	660	24	550	140	216	406	315	508	28	600	18	58	65
АИС315S	4,6,8	1190	820	650	660	24	550	170	216	406	315	508	28	600	22	71	80
АИС315M	2	1270	820	650	660	24	550	140	216	457	315	508	28	600	18	58	65
АИС315M	4,6,8	1300	820	650	660	24	550	170	216	457	315	508	28	600	22	71	80
АИС315L	2	1270	820	650	660	24	550	140	216	508	315	508	28	600	18	58	65
АИС315L	4,6,8	1300	820	650	660	24	550	170	216	508	315	508	28	600	22	71	80
АИС355M	2	1500	1000	735	800	24	680	140	254	560	355	610	28	740	20	67,5	75
АИС355M	4,6,8	1530	1000	735	800	24	680	170	254	560	355	610	28	740	20	86	95
АИС355L	2	1500	1000	735	800	24	680	140	254	630	355	610	28	740	20	67,5	75
АИС355L	4,6,8	1530	1000	735	800	24	680	170	254	630	355	610	28	740	20	86	95

Таблица 2

Тип	Технические параметры								Масса, кг
	P, кВт	Номинальная частота вращения, об/мин	КПД, %	cos φ	Iп/Iн	Mп/Mн	Mmax/Mн	Iн, А	
			3000 об/мин						
АИС56A2	0,09	2670	57,0	0,65	6,0	2,2	2,4	0,37	2,8
АИС56B2	0,12	2670	62,0	0,69	6,0	2,2	2,4	0,43	3,2
АИС63A2	0,18	2800	65,0	0,80	5,5	2,2	2,2	0,53	4
АИС63B2	0,25	2800	68,0	0,81	5,5	2,2	2,2	0,69	4,4
АИС716A2	0,37	2800	70,0	0,81	6,1	2,2	2,2	0,99	5,6
АИС71B2	0,55	2800	73,0	0,82	6,1	2,2	2,3	1,4	6,1
АИС80A2	0,75	2840	75,5	0,83	5,5	2,3	2,6	1,8	14
АИС80B2	1,1	2840	76,2	0,84	5,6	2,3	2,6	2,6	15
АИС90S2	1,5	2850	79,5	0,85	6,1	2,5	2,9	3,4	20
АИС90L2	2,2	2850	81,7	0,85	6,1	2,7	2,9	4,8	24
АИС100L2	3,0	2880	83,1	0,87	6,5	2,7	2,8	6,3	30
АИС112MA2	4,0	2880	84,2	0,88	6,5	2,6	2,9	8,2	38
АИС112MB2	5,5	2880	85,7	0,88	7,7	2,7	3,2	11,1	43
АИС132SA2	5,5	2900	85,9	0,88	6,9	2,3	2,6	11,1	57
АИС132SB2	7,5	2900	87,2	0,88	6,9	2,5	2,8	14,9	61
АИС132M2	11	2910	88,4	0,88	6,2	2,2	2,4	21,4	73
АИС160MA2	11	2930	88,7	0,89	6,7	2,6	2,9	21,1	101
АИС160MA2	15	2930	89,5	0,89	6,7	2,6	2,9	28,6	111
АИС160L2	18,5	2930	90,2	0,90	6,8	2,5	2,8	34,6	126
АИС180M2	22	2940	90,6	0,90	6,6	2,6	2,8	41,0	176
АИС200LA2	30	2950	91,5	0,90	6,5	2,5	2,7	55,4	226
АИС200LB2	37	2950	92,0	0,90	6,5	2,4	2,6	67,9	245
АИС225M2	45	2970	92,5	0,90	6,8	2,4	2,6	82,1	280
АИС250MA2	55	2970	93,5	0,90	6,8	2,5	2,8	99,6	379
АИС250MB2	75	2970	93,7	0,90	6,5	2,3	3,2	135,1	466
АИС280S2	75	2970	93,9	0,90	6,7	2,4	2,7	134,8	512

Тип	Технические параметры								Масса, кг
	P, кВт	Номинальная частота вращения, об/мин	КПД, %	cos φ	Iп/Iн	Mп/Mн	Mmax/Mн	Iн, А	
АИС280МА2	90	2970	94,2	0,91	6,7	2,4	2,7	159,5	578
АИС280МВ2	110	2970	94,3	0,91	6,5	2,0	2,5	194,7	733
АИС315S2	110	2980	94,4	0,91	6,6	2,0	2,5	194,6	845
АИС315М2	132	2980	94,6	0,91	6,6	2,1	2,5	233,0	942
АИС315LA2	160	2980	94,7	0,91	6,7	1,9	2,4	282,1	1019
АИС315LB2	200	2980	95,0	0,92	6,7	1,9	2,4	347,7	1177
АИС355М2	250	2980	95,5	0,92	6,5	1,6	2,3	423,3	1740
АИС355L2	315	2980	95,8	0,92	6,5	1,6	2,3	543,0	1920
1500 об/мин									
АИС54А4	0,06	1320	48,5	0,59	6,0	2,3	2,4	0,32	3
АИС56В4	0,09	1320	50,0	0,61	6,0	2,3	2,4	0,45	3,3
АИС63А4	0,12	1400	57,0	0,72	4,4	2,1	2,2	0,44	3,9
АИС63В4	0,18	1400	60,0	0,73	4,4	2,1	2,2	0,62	4,3
АИС71А4	0,25	1400	65,0	0,74	5,2	2,1	2,2	0,79	5,4
АИС71В4	0,37	1400	67,0	0,75	5,2	2,1	2,2	1,12	6,2
АИС80МА4	0,55	1390	71,4	0,75	5,5	2,2	2,4	1,6	13
АИС80МВ4	0,75	1390	73,5	0,76	5,6	2,2	2,4	2,1	14
АИС90S4	1,1	1400	76,2	0,77	5,4	2,2	2,5	2,9	20
АИС90L4	1,5	1400	78,7	0,78	5,2	2,4	2,6	3,8	23
АИС100LA4	2,2	1420	81,0	0,81	6,0	2,3	2,6	5,1	29
АИС100LB4	3,0	1420	82,7	0,82	6,1	2,3	2,7	6,8	33
АИС112М4	4,0	1440	84,5	0,82	6,5	2,3	2,8	8,8	40
АИС132S4	5,5	1440	85,7	0,83	6,8	2,3	2,9	11,7	59
АИС132МА4	7,5	1440	87,1	0,84	6,5	2,4	3,0	15,6	69
АИС132МВ4	11	1440	88,4	0,84	6,8	2,2	2,7	22,6	99
АИС160М4	11	1460	88,6	0,84	6,9	2,3	2,9	22,5	109
АИС160L4	15	1460	89,5	0,85	6,8	2,3	2,9	30,3	130
АИС180М4	18,5	1470	90,2	0,86	6,4	2,3	2,9	36,2	165
АИС180L4	22	1470	90,7	0,86	6,9	2,3	2,9	42,9	180
АИС200L4	30	1470	92,1	0,86	6,8	2,4	2,9	57,5	240
АИС225S4	37	1480	92,7	0,87	6,5	2,2	2,7	69,7	287
АИС225М4	45	1480	93,0	0,87	6,3	2,3	2,5	84,5	308
АИС250МА4	55	1480	93,3	0,87	6,4	2,2	2,5	103	402
АИС250МВ4	75	1480	93,6	0,88	6,2	2,3	2,6	138,4	488
АИС280S4	75	1480	93,8	0,88	6,8	2,1	2,8	138,1	540
АИС280МА4	90	1480	94,1	0,88	6,9	2,2	2,7	165	615
АИС280МВ4	110	1480	94,5	0,89	6,5	2,1	7,3	201	717
АИС315S4	110	1480	94,7	0,88	6,5	1,9	2,7	200,5	870
АИС315М4	132	1480	95,0	0,88	6,8	2,3	3,2	240	990
АИС315LA4	160	1480	95,2	0,89	6,6	2,6	3,0	287	1053
АИС315LB4	200	1480	95,4	0,89	6,4	2,2	2,8	358	1243
АИС355М4	250	1490	95,6	0,90	6,2	1,9	2,9	441	1745
АИС355L4	315	1490	95,8	0,90	6,1	2,1	3,1	555	1957
1000 об/мин									
АИС63А6	0,09	840	42,0	0,61	3,5	2,0	2,0	0,53	4,2
АИС63В6	0,12	850	45,0	0,62	3,5	2,0	2,0	0,65	4,8
АИС71А6	0,18	900	56,0	0,66	4,0	1,9	2,0	0,74	6
АИС71В6	0,25	900	56,0	0,68	4,0	1,9	2,0	0,9	6,5
АИС80МА6	0,37	890	62,5	0,70	4,4	1,9	2,3	1,3	14
АИС80МВ6	0,55	890	65,0	0,72	4,5	2,1	2,4	1,8	16

Тип	Технические параметры								Масса, кг
	P, кВт	Номинальная частота вращения, об/мин	КПД, %	cos φ	Iп/Iн	Mп/Mн	Mmax/Mн	Iн, А	
АИС90S6	0,75	910	69,1	0,72	4,1	2,3	2,7	2,3	20
АИС90L6	1,1	910	72,0	0,73	4,6	2,3	2,7	3,2	23
АИС100L6	1,5	920	76,0	0,75	5,0	2,4	2,8	4,1	29
АИС112M6	2,2	940	79,1	0,76	5,2	2,1	2,5	5,6	38
АИС132S6	3,0	960	81,3	0,76	5,6	1,9	2,5	7,4	54
АИС132MA6	4,0	960	82,3	0,76	6,2	2,1	2,7	9,7	62
АИС132MB6	5,5	960	84,7	0,77	6,5	2,3	2,8	12,8	69
АИС160M6	7,5	970	86,6	0,77	5,6	2,0	2,6	1,71	103
АИС160L6	11	970	87,6	0,78	5,8	2,1	2,4	24,5	121
АИС180L6	15	970	89,0	0,81	5,7	2,0	2,4	31,6	173
АИС200LA6	18,5	970	90,2	0,81	6,7	2,2	2,8	38,5	221
АИС200LB6	22	970	90,2	0,83	6,6	2,3	2,9	44,7	236
АИС225M6	30	980	91,5	0,84	6,8	2,2	2,7	59,3	301
АИС250M6	37	980	92,2	0,86	6,2	2,0	2,5	70,1	370
АИС280S6	45	980	92,5	0,86	6,1	1,9	2,5	86	478
АИС280MA6	55	980	92,9	0,86	6,7	2,1	2,7	105	535
АИС280MB6	75	980	93,6	0,87	5,8	2,1	2,3	140	682
АИС315S6	75	990	93,7	0,86	6,5	2,0	2,7	142	790
АИС315M6	90	990	93,9	0,86	6,2	2,0	2,6	170	880
АИС315LA6	110	990	94,5	0,86	6,0	1,9	2,7	206	997
АИС315LB6	132	990	94,6	0,87	5,8	2,0	2,7	244	1103
АИС355MA6	160	990	95,1	0,88	6,3	1,6	2,8	291	1400
АИС355MB6	200	990	95,4	0,88	6,6	2,0	2,9	362	1780
АИС355L6	250	990	95,7	0,88	6,5	1,6	3,0	451	2050
750 об/мин									
АИС71A8	0,09	680	48,0	0,56	3,0	1,5	1,7	0,51	6
АИС71B8	0,12	690	51,0	0,59	2,7	1,6	1,7	0,61	6,8
АИС80MA8	0,18	630	51,2	0,61	2,9	2,8	2,0	0,88	14
АИС80MB8	0,25	640	54,2	0,61	3,0	2,1	2,4	1,15	16
АИС90S8	0,37	660	62,2	0,61	3,4	2,0	2,2	1,48	20
АИС90L8	0,55	660	63,3	0,61	3,4	2,1	2,3	2,16	23
АИС100LA8	0,75	690	70,5	0,67	3,5	2,0	2,2	2,41	31
АИС100LB8	1,1	690	72,4	0,69	3,6	2,2	2,4	3,35	35
АИС112M8	1,5	690	74,5	0,70	3,9	2,4	2,6	4,4	38
АИС132S8	2,2	710	79,3	0,71	4,3	2,3	2,5	5,9	52
АИС132M8	3,0	710	80,1	0,73	4,4	2,2	2,4	7,8	61
АИС160MA8	4,0	720	81,6	0,73	4,4	2,2	2,5	10,2	90
АИС160MB8	5,5	720	83,3	0,74	5,0	2,2	2,4	13,6	102
АИС160L8	7,5	720	85,9	0,75	5,7	2,1	2,3	17,7	122
АИС180L8	11	730	87,8	0,75	5,6	2,3	2,5	25,4	150
АИС200L8	15	730	88,3	0,76	5,5	2,1	2,4	34	212
АИС225S8	18,5	730	90,2	0,76	5,6	2,2	2,6	41	285
АИС225M8	22	740	90,8	0,78	5,4	2,1	2,4	47,2	385
АИС250M8	30	740	91,2	0,79	5,3	2,2	2,5	63,3	378
АИС280S8	37	740	91,8	0,79	5,6	2,3	2,7	77,5	485
АИС280M8	45	740	92,0	0,79	5,2	2,1	2,8	94,1	568
АИС315S8	55	740	93,1	0,81	5,7	1,9	2,5	110,8	745
АИС315M8	75	740	93,7	0,81	5,9	2,1	2,8	150,1	805
АИС315LA8	90	740	94,0	0,82	6,2	2,3	2,9	177,4	998
АИС315LB8	110	740	94,2	0,82	6,0	2,2	2,8	216,4	1175
АИС355MA8	132	740	94,3	0,82	6,4	1,9	2,7	259,4	1580
АИС355MB8	160	740	94,5	0,82	6,3	1,7	2,6	313,7	1680
АИС355L8	200	740	94,8	0,83	6,5	1,8	2,9	386,2	1995

Электродвигатели асинхронные однофазные

серии АИРЕ

с рабочим конденсатором

Электродвигатели серии АИРЕ имеют привязку рядов мощностей и установочных размеров в соответствии со стандартом ГОСТ Р.

Электродвигатели АИРЕ идеально подходят туда, где не требуется большого пускового момента : насосы, вентиляторы и другое бытовое оборудование.

Электродвигатели серии АИРЕ рассчитаны на работу от сети переменного тока.

частота сети	**50 Гц**
напряжение	**220 В**
степень защиты	**IP55**
класс изоляции	**F**
метод охлаждения	**IC411**
Климатические исполнения:	**умеренный климат У2, У3 по ГОСТ 15150**

Электродвигатели серии АИРЕ характеризуются высокой производительностью, безопасностью и надежностью в эксплуатации, удобством в обслуживании, низкими уровнями шума и вибрации, небольшим весом и простотой конструкции, диапазоном кратности пусковых моментов 0,3-0,4 от номинального.

Рисунок 1

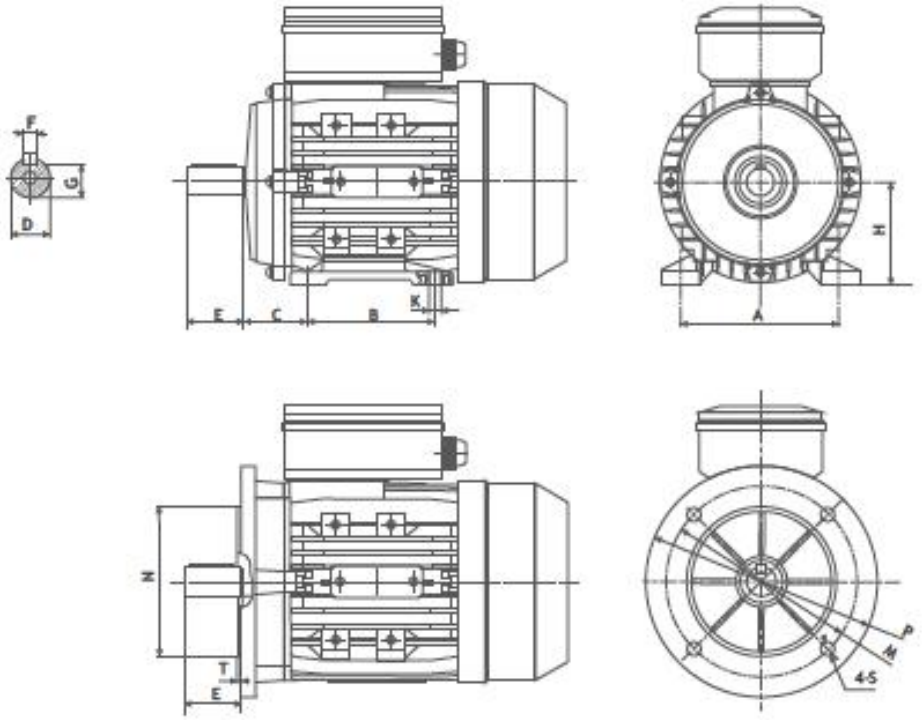

Таблица 1

Тип двигателя	Число полюсов	Габаритные, установочные и присоединительные размеры												
		T l20	G	M d20	P d24	N d25	E l1	C l31	B l10	H h	A b10	K d10	F b1	D d1
АИРЕ56	2,4	3,0	8,5	115	140	95	23	36	71	56	90	6	4	11
АИРЕ63	2,4	3,5	11	130	160	110	30	40	80	63	100	7	5	14
АИРЕ71	2,4	3,5	15,5	165	200	130	40	45	90	71	112	7	6	19
АИРЕ80	2,4	3,5	18,5	165	200	130	50	50	100	80	125	10	6	22
АИРЕ100S	4	3,5	24	215	250	180	60	63	140	100	160	12	8	28

Таблица 2

Тип	Технические параметры									Масса, кг
	P, кВт	U, В	КПД, %	cos φ	Mп/Mн	Mmax/ Mн	In/ Iн	C, мкф	Uнс, В	
3000 об/мин										
АИРЕ56А2	0,12	220	62	0,92	0,4	1,7	3,2	6,3	450	3,7
АИРЕ56В2	0,18	220	65	0,95	0,4	1,7	2,8	8,0	450	4,0
АИРЕ56С2	0,25	220	63	0,92	0,4	1,7	3,5	12,5	450	4,3
АИРЕ63В2	0,37	220	66	0,92	0,4	1,7	4,0	20,0	450	6,3
АИРЕ71А2	0,55	220	67	0,92	0,4	1,7	4,3	16,0	250	8,9
АИРЕ71В2	0,75	220	67	0,92	0,4	1,7	4,0	20,0	450	9,6
АИРЕ71С2	1,10	220	68	0,95	0,4	1,7	4,0	30,0	450	10,5
АИРЕ80В2	1,50	220	69	0,95	0,4	1,7	4,5	35,0	450	15,1
АИРЕ80С2	2,20	220	73	0,95	0,3	1,7	4,5	60,0	450	15,9
1500 об/мин										
АИРЕ56А4	0,12	220	50	0,88	0,4	1,7	2,0	8,0	450	3,8
АИРЕ56В4	0,18	220	55	0,90	0,4	1,7	2,2	10,0	450	4,4
АИРЕ63В4	0,25	220	60	0,80	0,4	1,7	2,6	10,0	450	6,2
АИРЕ71А4	0,37	220	64	0,90	0,4	1,7	3,0	14,0	450	8,3
АИРЕ71В4	0,55	220	64	0,92	0,4	1,7	3,5	16,0	450	9,6
АИРЕ71С4	0,75	220	66	0,92	0,4	1,7	3,5	25,0	450	10,3
АИРЕ80В4	1,10	220	71	0,95	0,32	1,7	4,0	30,0	450	14,1
АИРЕ80С4	1,50	220	72	0,95	0,32	1,7	4,5	45,0	450	15,1
АИРЕ100S4	2,20	220	75	0,95	0,4	1,9	3,2	60,0	450	24,4

Электродвигатели асинхронные однофазные

серии АИСЕ

по стандарту DIN (CENELEC) с рабочим конденсатором

Электродвигатели серии АИСЕ имеют привязку рядов мощностей и установочных размеров в соответствии с Европейскими нормами CENELEC (IEC 60034).

Электродвигатели АИСЕ идеально подходят туда, где не требуется большого пускового момента: насосы, вентиляторы и другое бытовое оборудование.

Электродвигатели серии АИСЕ рассчитаны на работу от сети переменного тока.

частота сети	**50 Гц**
напряжение	**220 В**
степень защиты	**IP55**
класс изоляции	**F**
метод охлаждения	**IC411**
Климатические исполнения	**умеренный климат У2, У3 по ГОСТ 15150**

Электродвигатели серии АИСЕ характеризуются высокой производительностью, безопасностью и надежностью в эксплуатации, удобством в обслуживании, низкими уровнями шума и вибрации, небольшим весом и простотой конструкции, диапазоном кратности пусковых моментов 0,3-0,7 от номинального.

Рисунок 1

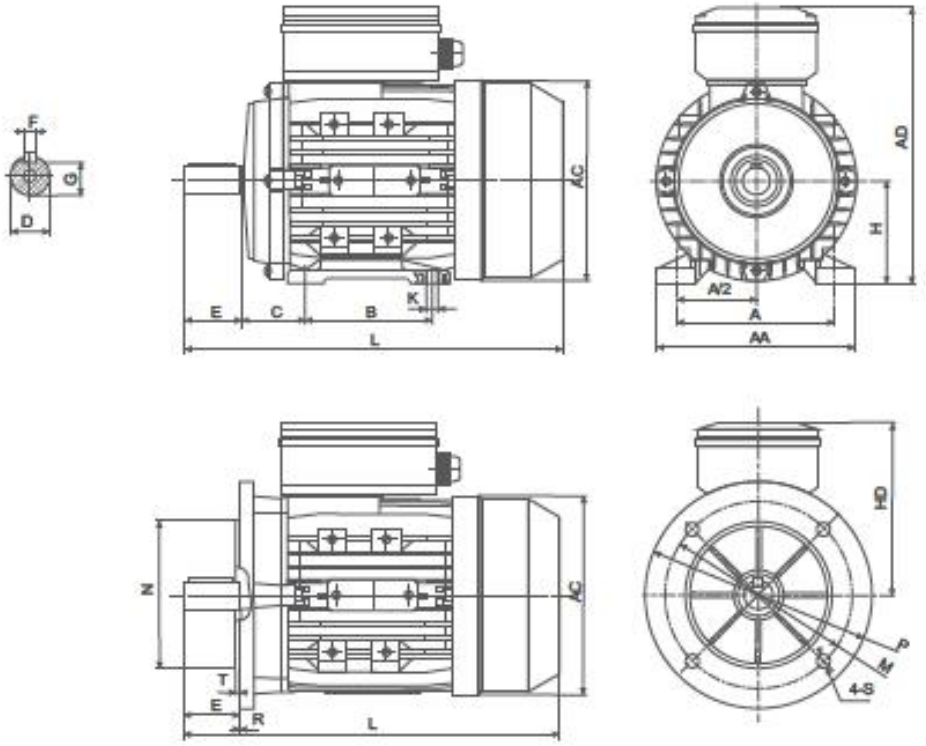

Таблица 1

Тип двигателя	Число полюсов	Габаритные, установочные и присоединительные размеры													
		L 130	T l20	AD h31	M d20	P d24	N d25	E l1	C l31	B l10	H h	A b10	K d10	F b1	D d1
АИСЕ56	2,4	196	2,5	144	100	120	85	20	36	71	56	90	5,8x8,8	3	9
АИСЕ63	2,4,6	220	2,5	181	115	140	90	23	40	80	63	100	7x10	4	11
АИСЕ71	2,4,6	241/255	2,5	196	130	160	110	30	45	90	71	112	7x10	5	14
АИСЕ80	2,4,6	290	3,0	226	165	200	130	40	50	100	80	125	10x13	6	19
АИСЕ100S	2,4,6	312	3,0	243	165	200	130	50	56	125	90	140	10x13	8	24
АИСЕ90L	2,4,6	337	3,0	243	165	200	130	50	56	125	90	140	10x13	8	24
АИСЕ100LA/B(C)	2,4,6	369/387	3,5	265	215	250	180	60	63	140	100	160	12x15	8	28

Таблица 2

Тип двигателя	Габаритные, установочные и присоединительные размеры B14 (B34)		
	P	M	N
АИСЕ56	80	65	50
АИСЕ63	90	75	60
АИСЕ71	105	85	70
АИСЕ80	120	100	80
АИСЕ90S	140	115	95
АИСЕ90L	140	115	95
АИСЕ100L	160	130	110

Таблица 3

Тип	Технические параметры								Масса, кг
	P, кВт	Номинальная частота вращения, об/мин	КПД, %	cos φ	Mп/Mн	Mmax/Mн	Iн, A	Конденсатор, мкФ/В	
АИСЕ56A2	0,09	2740	54	0,91	0,69	1,8	0,80	4/450	2,8
АИСЕ56B2	0,12	2760	60	0,93	0,69	1,8	0,90	6/450	3,05
АИСЕ56C2	0,18	2760	60	0,93	0,69	1,8	1,40	8/450	3,5
АИСЕ63A2	0,18	2760	62	0,93	0,55	1,8	1,40	8/450	4,1
АИСЕ63B2	0,25	2780	66	0,93	0,55	1,8	1,70	10/450	4,5
АИСЕ63C2	0,37	2780	67	0,93	0,45	0,65	2,50	12/450	5,25
АИСЕ71A2	0,37	2780	67	0,93	0,50	0,65	2,60	12/450	5,6
АИСЕ71B2	0,55	2790	73	0,95	0,50	1,8	3,50	16/450	6,95
АИСЕ71C2	0,75	2810	74	0,97	0,48	1,8	4,50	25/450	8,15
АИСЕ80A2	0,75	2810	74	0,98	0,40	1,8	4,40	25/450	8,5
АИСЕ80B2	1,1	2810	75	0,98	0,40	1,8	6,30	35/450	11,0
АИСЕ80C2	1,5	2810	77	0,98	0,33	1,8	8,50	40/450	12,75
АИСЕ90S2	1,5	2820	77	0,98	0,33	1,72	8,40	45/450	13,7
АИСЕ90L2	2,2	2850	78	0,98	0,29	1,8	12,10	60/450	16,7
АИСЕ100L2	3,0	2860	79	0,99	0,28	1,8	16,50	80/450	23,1
АИСЕ56A4	0,06	1370	48	0,92	0,73	1,75	0,60	4/450	3,3
АИСЕ56B4	0,09	1370	50	0,92	0,60	1,75	0,80	6/450	3,6
АИСЕ63A4	0,12	1370	52	0,92	0,60	1,75	1,30	8/450	4,45
АИСЕ63B4	0,18	1370	54	0,94	0,60	1,6	1,50	12/450	5,05
АИСЕ63C4	0,25	1370	58	0,95	0,60	1,6	2,00	14/450	5,4
АИСЕ71A4	0,25	1390	61	0,96	0,50	1,6	1,80	14/450	5,8
АИСЕ71B4	0,37	1390	62	0,96	0,50	1,6	2,70	16/450	6,9
АИСЕ71C4	0,55	1390	64	0,97	0,48	1,7	3,70	20/450	8,25
АИСЕ80A4	0,55	1410	64	0,98	0,37	1,8	3,50	25/450	9,55
АИСЕ80B4	0,75	1410	68	0,98	0,37	1,65	4,70	30/450	10,45
АИСЕ90S4	1,1	1410	71	0,98	0,35	1,75	6,30	40/450	13,1
АИСЕ90L4	1,5	1420	73	0,96	0,33	1,8	8,50	45/450	16,45
АИСЕ100LA4	2,2	1440	77	0,96	0,32	1,8	12,90	80/450	22,8
АИСЕ100LB4	3,0	1440	78	0,99	0,30	1,7	16,20	100/450	29,2
АИСЕ63A6	0,09	900	46	0,97	0,45	1,5	0,92	8/450	4,2
АИСЕ63B6	0,12	900	46	0,98	0,45	1,5	1,16	10/450	5,6
АИСЕ71A6	0,18	920	57	0,92	0,45	1,5	1,49	16/450	6,3
АИСЕ71B6	0,25	920	59	0,92	0,45	1,5	2,00	20/450	7,6
АИСЕ80A6	0,37	920	63	0,92	0,35	1,6	2,78	20/450	9
АИСЕ80B6	0,55	920	66	0,93	0,35	1,6	3,90	25/450	11,6
АИСЕ90S6	0,75	920	68	0,95	0,35	1,6	5,05	35/450	13,5
АИСЕ90L6	1,1	920	69	0,95	0,35	1,6	7,30	50/450	16,2

Электродвигатели асинхронные однофазные

серии АИС2Е

по стандарту DIN (CENELEC) с пусковым и рабочим конденсаторами

Электродвигатели серии АИС2Е имеют привязку рядов мощностей и установочных размеров в соответствии с Европейскими нормами CENELEC (IEC 60034).

Электродвигатели АИС2Е идеально подходят туда, где требуется большой пусковой момент : компрессоры, станочное и другое оборудование.

Электродвигатели серии АИС2Е рассчитаны на работу от сети переменного тока.

частота сети 50	**Гц**
напряжение	**220 В**
степень защиты	**IP55**
класс изоляции	**F**
метод охлаждения	**IC411**
Климатические исполнения:	**умеренный климат У2, У3 по ГОСТ 15150**

Электродвигатели серии АИС2Е характеризуются высокой производительностью, безопасностью и надежностью в эксплуатации, удобством в обслуживании, низкими уровнями шума и вибрации, небольшим весом и простотой конструкции, диапазоном кратности пусковых моментов 1,8-2,5 от номинального.

Рисунок 1

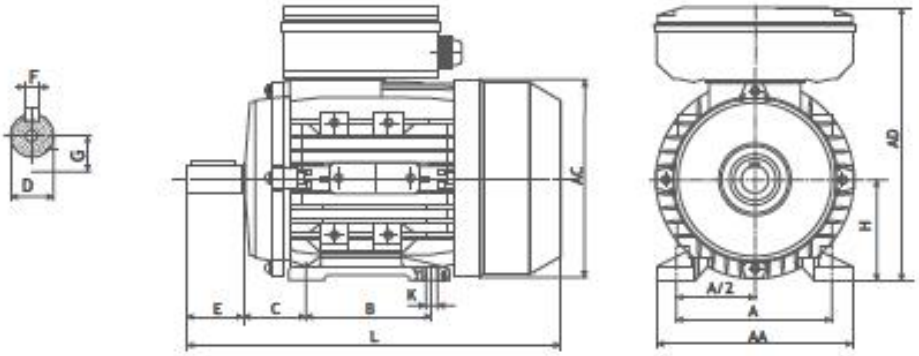

Рисунок 2

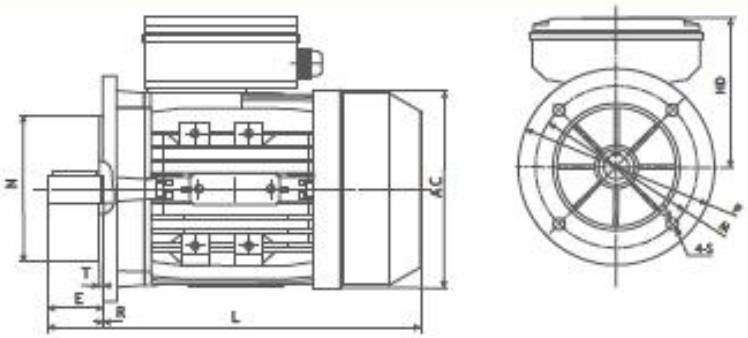

Таблица 1

Тип двигателя	Число полюсов	Габаритные, установочные и присоединительные размеры													
		L l30	T l20	AD h31	M d20	P d24	N d25	E l1	C l31	B l10	H h	A b10	K d10	F b1	D d1
АИС2Е63	2,4,6	212	2,5	179	115	140	95	23	40	80	63	100	7x10	4	11
АИС2Е71А/В	2,4,6	255	2,5	194	130	160	110	30	45	90	71	112	7x10	5	14
АИС2Е80	2,4,6	290	3,0	223	165	200	130	40	50	100	80	125	10x13	6	19
АИС2Е90S	2,4,6	335	3,0	240	165	200	130	50	56	125	90	140	10x13	8	24
АИС2Е90L	2,4,6	365	3,0	240	165	200	130	50	56	125	90	140	10x13	8	24
АИС2Е100L А/В	2,4,6	398/416	3,5	260	215	250	180	60	63	140	100	160	12x15	8	28
АИС2Е112М	2,4	416	3,5	295	215	250	180	60	70	140	112	190	12x15	8	28

Таблица 1

Тип	Технические параметры									Масса, кг
	P, кВт	Номинальная частота вращения, об/мин	КПД, %	cos φ	Mп/ Mн	Mmax/ Mн	Крутящий момент (Н*м)	Iн, А	Конденсаторы (пусковой, рабочий), мкФ/В	
АИС2Е63А2	0,18	2710	63	0,90	2,50	1,6	0,63	1,38	30/250, 10/450	3,9
АИС2Е63В2	0,25	2710	64	0,90	2,50	1,6	0,88	1,89	40/250, 12/450	4,4
АИС2Е71А2	0,37	2780	65	0,93	2,50	1,8	1,27	2,66	75/250, 12/450	6,1
АИС2Е71В2	0,55	2790	68	0,93	2,50	1,8	1,88	3,78	100/250, 16/450	7,0
АИС2Е80А2	0,75	2800	72	0,93	2,50	1,8	2,56	4,87	100/250, 20/450	9,0
АИС2Е80В2	1,1	2810	73	0,93	2,50	1,8	3,74	7,04	150/250, 30/450	10,3
АИС2Е90S2	1,5	2810	74	0,93	2,50	1,8	5,10	9,48	200/300, 40/450	16,3
АИС2Е90L2	2,2	2810	75	0,94	2,50	1,8	7,48	13,57	250/300, 50/450	16,7
АИС2Е100L2	3,0	2830	77	0,95	2,50	1,7	10,13	17,83	400/300, 60/450	25,0
АИС2Е100LB2	4,0	2830	78	0,96	2,50	1,7	10,13	17,83	400/300, 60/450	27,0
АИС2Е112МА2	3,7	2850	78	0,96	2,50	1,7	12,40	21,48	600/300, 60/450	33,0
АИС2Е112МВ2	4,0	2850	80	0,98	2,50	1,7	13,41	22,18	600/300, 60/450	34,2
АИС2Е112МВ2	5,5	2850	81	0,95	2,50	1,7	15,00	30,50	500/250, 80/450	39,5
АИС2Е63А4	0,12	1350	55	0,90	2,50	1,6	0,85	1,05	30/250, 10/450	4,1
АИС2Е63В4	0,18	1350	56	0,90	2,50	1,6	1,27	1,55	40/250, 12/450	4,5
АИС2Е71А4	0,25	1380	60	0,90	2,50	1,7	1,73	2,01	50/250, 12/450	5,9
АИС2Е71В4	0,37	1380	63	0,90	2,50	1,7	2,56	2,84	75/250, 16/450	6,9
АИС2Е80А4	0,55	1400	66	0,90	2,50	1,8	3,75	4,03	100/250, 20/450	9,6
АИС2Е80В4	0,75	1410	69	0,90	2,50	1,8	5,08	5,25	100/250, 25/450	10,9
АИС2Е90S4	1,1	1410	71	0,93	2,50	1,8	7,45	7,24	150/250, 35/450	13,8
АИС2Е90L4	1,5	1400	73	0,93	2,50	1,8	10,24	9,61	200/300, 40/450	16,7
АИС2Е100LA4	2,2	1440	74	0,93	2,50	1,7	14,70	13,90	300/300, 50/450	22,8
АИС2Е100LB4	3,0	1440	75	0,93	2,50	1,7	19,91	18,70	500/300, 60/450	28,7
АИС2Е112МА4	3,7	1440	77	0,95	2,50	1,7	24,55	21,99	600/300, 60/450	31,0
АИС2Е112МВ4	4,0	1440	78	0,97	2,50	1,7	26,54	22,41	600/300, 60/450	32,8

Электродвигатели асинхронные трехфазные защищенного исполнения IP23

ОБЩАЯ ИНФОРМАЦИЯ

Условные обозначения:

7АМН	280	М	6	У	3	IP23	110кВт	1000об/мин	IM 1081
1	2	3	4	5	6	7	8	9	10

1 - серия (тип)
2 - высота оси вращения (габарит)
3 - длина сердечника и/или длина станины
4 - количество полюсов
5 - климатическое исполнение
6 - категория размещения
7 - степень защиты
8 - мощность
9 – частота вращения
10 - монтажное исполнение

серия (тип) электродвигателя:

общепромышленные защищенные электродвигатели:

7АМН – обозначение электродвигателей:
7АМН – электродвигатели, изготавливаемые по ГОСТ
7АМНС – электродвигатели, изготавливаемые по DIN (CENELEC)

габарит электродвигателя (высота оси вращения):

расстояние от низа лап до центра вала в миллиметрах
160, 180, 200, 225, 250, 280, 315, 355

длина сердечника и/или длина станины

A, B, C, D, E – длина сердечника
S, L, M – установочные размеры по длине станины

количество полюсов электродвигателя

2, 4, 6, 8, 10, 12

климатическое исполнение электродвигателя

У – умеренный климат
Т – тропический климат
УХЛ – умеренно холодный климат
ХЛ – холодный климат
ОМ – на судах морского и речного флота

категории размещения

5 – в помещении с повышенной влажностью
4 – в помещении с искусственно регулируемыми климатическими условиями
3 – в помещении
2 – на улице под навесом
1 – на открытом воздухе

Электродвигатели асинхронные трехфазные серий 7АМН, 7АМНС защищенного исполнения IP23

Электродвигатели серии 7АМН соответствуют стандартам ГОСТ по присоединительным и установочным размерам.

Электродвигатели серии 7АМНС соответствуют стандартам CENELEC по присоединительным и установочным размерам.

Электродвигатели серии 7АМН (7АМНС) характеризуются повышенной энергоэффективностью, низкими уровнями шума и вибрации.

Электродвигатели рассчитаны для работы от сети переменного трехфазного тока.

частота сети	**50 Гц**
напряжение	**380/660 В**
степень защиты электродвигателей	**IP23**
класс изоляции	**F**
способ охлаждения	**IC01**
Климатические исполнения	**умеренный климат У3 по ГОСТ 15150**

Рисунок 1

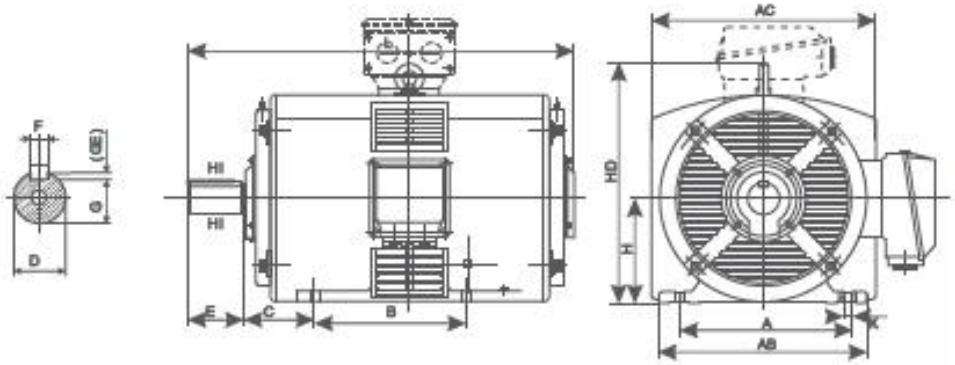

Электродвигатели 7АМН (7АМНС) оснащены PTC-термисторами, а так же подшипниками SKF/FAG (опция).

Таблица 1 Габаритные, установочные и присоединительные размеры электродвигателей серии 7АМН.

Тип двигателя	Число полюсов	Габаритные, установочные и присоединительные размеры												
		L	HD	G+GE	AB	AC	E	C	B	H	A	K	F	D
7АМН200М	2	820	570	59	400	465	110	133	267	200	318	19	16	55
	4,6,8	886		64			140						18	60
7АМН200L	2	820	570	59	400	465	110	133	305	200	318	19	16	55
	4,6,8	886		64			140						18	60
7АМН225М	2	880	640	59	446	520	110	149	311	225	356	19	16	55
	4,6,8	880		69			140						18	65
7АМН250S	2	930	600	69	510	550	140	168	311	250	406	24	18	65
	4,6,8			79,5									20	75
7АМН250М	2	960	600	69	510	550	140	168	349	250	406	24	18	65
	4,6,8			79,5									20	75
7АМН280S	2	1090	655	74,5	570	600	140	190	368	280	457	24	20	70
	4,6,8	1090		85			170						22	80
7АМН280М	2	1090	655	74,5	570	610	140	190	419	280	457	24	20	70
	4,6,8	1140		85			170						22	80
7АМН315S	2	1130	760	79,5	640	792	140	216	406	315	508	28	20	75
	4,6,8	1160		95			170						25	90
7АМН315М	2	1240	760	79,5	640	792	140	216	457	315	508	28	20	75
	4,6,8	1270		95			170						25	90

Тип двигателя	Число полюсов	Габаритные, установочные и присоединительные размеры												
		L	HD	G+GE	AB	AC	E	C	B	H	A	K	F	D
7AMH355S	2	1550	1120	90	733	980	170	254	500	355	610	28	22	85
	4,6,8	1650		106			210						28	100
7AMH355M	2	1620	1120	90	733	980	170	254	560	355	610	28	22	85
	4,6,8	1690		106			210						28	100

Таблица 2 Габаритные, установочные и присоединительные размеры электродвигателей серии 7AMHC.

Тип двигателя	Число полюсов	Габаритные, установочные и присоединительные размеры													
		L	AD	HD	G	AB	AC	E	C	B	H	A	K	F	D
7AMHC200M	2,4,6,8	820	350	570	53	400	465	140	133	267	200	318	19	18	60
7AMHC200L		886								305					
7AMHC225M	2	880	395	640		450	520		149	311	225	356			
	4,6,8				58										65
7AMHC250S	2	930	410	710		510	550		168		250	406	24		
	4,6,8				67,5									20	75
7AMHC250M	2	960			58					349				18	65
	4,6,8				67,5									20	75
7AMHC280S	4,6,8	1090	485	785	71	570	610	170	190	368	280	457		22	80
7AMHC280M	2				58			140		419				18	65
	4,6,8	1140			71			170						22	80
7AMHC315S	2	1130	586	928	62,5	630	792	140	216	406	315	508	28	20	70
	4,6,8,10	1160			81			170						25	90
7AMHC315M	2	1240			62,5			140		457				20	70
	4,6,8,10	1270			81			170						25	90
7AMHC355M	2	1550	630	1120	67,5	760	980	140	254	560	355	610	28	20	75
	4,6,8,10	1620			90			210						28	100
7AMHC355L	2	1620			67,5			140		630				20	75
	4,6,8,10	1690			90			210						28	100

Таблица 3 Технические параметры электродвигателей серий 7AMH, 7AMHC.

Тип	Технические параметры					
	P, кВт	Номинальная частота вращения, об/мин	КПД, %	cos φ	Напряжение, В	Iн, А
7AMHC200L2	55	2940	92,0	0,88	380/660	103/59,5
7AMH200L2	75	2950	92,0	0,88	380/660	141/81,5
7AMHC225MA4	45	1465	92,0	0,86	380/660	86,4/50
7AMH200L4	55	1475	92,0	0,87	380/660	104/60
7AMH225M2	90	2965	92,5	0,82	380/660	168/97
7AMH225M4	75	1480	92,5	0,87	380/660	142/82
7AMHC225MB4	90	1480	93,0	0,87	380/660	169,1/97,7

Тип	Технические параметры					
	P, кВт	Номинальная частота вращения, об/мин	КПД, %	cos φ	Напряжение, В	Iн, А
7AMH225M6	45	975	92,0	0,82	380/660	90,6/52,3
7AMHC225MB6	55	980	92,5	0,82	380/660	110,2/63,6
7AMH225M8	37	735	91,0	0,82	380/660	82,4/47,6
7AMHC225MB8	45	730	92,0	0,82	380/660	99,1/57,2
7AMHC250M2	90	2965	92,5	0,82	380/660	168/97
7AMH250MA2	110	2965	93,0	0,89	380/660	202/116,7
7AMH250MB2	132	2965	93,0	0,89	380/660	242/140
7AMH250M4	110	1480	93,0	0,87	380/660	207/119,6
7AMH250M6	75	980	92,5	0,82	380/660	150,2/86,7
7AMHC250MB6	90	985	93,0	0,83	380/660	177,1/102,3
7AMH250M8	55	730	92,0	0,83	380/660	121,1/69,9
7AMHC250MB8	75	740	92,5	0,83	380/660	154,/88,9
7AMH280M2	160	2965	93,0	0,89	380/660	294/170
7AMHC280MB2	200	2960	94,5	0,89	380/660	357,3/206,3
7AMH280S4	132	1480	93,5	0,87	380/660	247/142,8
7AMH280M4	160	1480	93,5	0,87	380/660	299/172,8
7AMHC280MB4	200	1480	94,3	0,87	380/660	370/213,8
7AMH280M6	110	985	93,0	0,83	380/660	216,5,/125
7AMHC280M6	132	980	93,5	0,85	380/660	252,3/145,7
7AMH280M8	90	740	90,3	0,83	380/660	183,8/106,1
7AMHC280M8	110	735	93,0	0,82	380/660	219,2/126,5
7AMHC280L8	132	735	93,5	0,82	380/660	261,6/151
7AMH315M2	250	2965	94,3	0,87	380/660	463/267
7AMHC315LB2	315	2970	94,5	0,88	380/660	576/333
7AMHC315MB4	200	1480	94,3	0,87	380/660	370/213,8
7AMH315M4	250	1480	94,8	0,87	380/660	456,8/263,7
7AMHC315LB4	315	1480	94,8	0,88	380/660	572,5/330,5
7AMH315M6	160	980	94,0	0,85	380/660	304,2/175,7
7AMHC315LB6	200	990	94,5	0,85	380/660	378,3/218,4
7AMHC315LA8	160	740	93,5	0,82	380/660	317,1/183,1
7AMHC315LC8	200	740	94,0	0,82	380/660	394,2/227,6
7AMHC355MC4	400	1480	94,8	0,89	380/660	715/412,8
7AMHC355M6	250	990	94,5	0,86	380/660	467,4/269,8
7AMHC355MB4	315	1480	94,8	0,87	380/660	456,8/263,7

Офис:
83004, ДНР, г. Донецк, ул. Артема, 169Ш

Отдел продаж:
Тел. 1: (062) 386-32-18
Тел. 2: (062) 386-32-28
Феникс: (071) 304-36-06

E-mail:
info@emc-donbass.com

Сайт:
www.emc-donbass.com