ЭЛЕКТРОДВИГАТЕЛИ ВЗРЫВОЗАЩИЩЕННЫЕ

ООО “ЕМС-ДОНБАСС”
www.emc-donbass.com
info@emc-donbass.com

Тел. 062 386-32-18
062 386-32-28
071 304-36-06

83004
ДНР, г. Донецк
ул. Артема, 169Ш

Двигатели асинхронные взрывозащищенные с короткозамкнутым ротором
Серия АИМ90, АИММ90-280, АИУ90-200, 2АИУ225-250, АИУЛ180, ВАИУ112-200

- предназначены для работы от сети трехфазного переменного тока, частотой 50 Гц и 60 Гц для привода стационарных машин во взрывоопасных производствах угольной (**двигатели АИУ, ВАИУ**), химической, газовой, нефтеперерабатывающей промышленности (**двигатели АИМ, АИММ**).
- Двигатели изготавливаются для поставок в страны с умеренным (с видом климатического исполнения У2, 5) и тропическим (с видом климатического исполнения Т2, 5) климатом. Двигатели **АИМ90, АИММ 90 - 280** имеют также исполнение ОМ2, В5 (для морских судов).

Установочно-присоединительные размеры двигателей даны в таблице 3.
Привязка мощностей двигателей к установочно-присоединительным размерам соответствует РС 3031-71.
Рассчитаны для работы в режиме S1, допускается работа двигателей в режимах S2, S3, S4 на одном из стандартных напряжений от 220В до 660В. Двигатели ВАИУ изготавливаются на напряжение 660/1140 В.
По согласованию с изготовителем могут изготавливаться двигатели с питанием от частотно-регулируемых преобразователей.

Маркировка взрывозащиты двигателей:
серии АИМ90, АИММ90, 100 - 1 ExdIIBT5/2ExdIICT5
серии АИММ112- 1 ExdIIBT4/2ExdIICT5
серии АИММ 132-180- 1 ExdIIBT4/2ExdIICT4;
серии АИММ200 - 1 ExdIIBT4
серииАИММ225-280 - 1 ExdIIBT4/2ExdII(H2)
серии АИУ90-200, 2АИУ225-250, ВАИУ112-200 - РВ 3В
Степень защиты двигателей: IP54. По заказу потребителя двигатели АИММ132-280 могут быть изготовлены со степенью защиты IP55. Класс нагревостойкости изоляции двигателей «F» (двигателей ВАИУ - класс «Н»). Двигатели серии, 2АИУ225,250, АИММ280-1 изготавливаются с обмоткой из жестких катушек.
Двигатели изготавливаются следующих исполнений по способу монтажа по ГОСТ 2479:
- на лапах - IM1081(для АИММ280 - IM1001);
- на лапах с фланцем - IM2081 (для АИММ280 - IM2001);

- без лап с фланцем - IM3081 (для АИММ, АИУ225, 250 и АИММ 280 - IM3011).
По согласованию двигатели могут быть изготовлены с двумя концами вала.
Коробка выводов двигателей АИММ90 - 112, АИУ90 - 200 имеет три силовых проходных зажима, двигателей АИММ132- 280, АИУ225,250 - шесть силовых зажимов.
Двигатели АИУЛ асинхронные взрывозащищенные с короткозамкнутым ротором предназначены для работы от сети трехфазного переменного тока, частотой 50 Гц для привода шахтных лебедок типа ЛВ-25, ЛВУ-25 во взрывоопасных производствах угольной промышленности.
Вид климатического исполнения У2,5; Т2,5.
Маркировка взрывозащиты двигателей РВ 3В.
Степень защиты IP54. Класс нагревостойкости изоляции "F". Режим работы S4.
Исполнение по способу монтажа IM1081; IM2081; IM3081.
Коробка выводов двигателей АИУЛ имеет три силовых проходных зажима.
Технические характеристики двигателей для частоты тока 50Гц приведены в таблицах 1 и 2.
Установочно-присоединительные размеры двигателей с высотой оси вращения 90-200 мм даны в таблице 3 и на рисунке 1.
Установочно-присоединительные размеры двигателей с высотой оси вращения 225-280 мм даны в таблице 4 и на рисунке 2.
Установочно-присоединительные размеры двигателей ВАИУ112-200 соответствуют размерам двигателей АИУ112-200.

ПРИМЕР МАРКИРОВКИ ВЗРЫВОЗАЩИТЫ ДВИГАТЕЛЕЙ
Для двигателей серии АИММ
IExdIIBT4(H2):
I - Знак уровня взрывозащиты для взрывобезопасного электрооборудования.
Ex - Двигатель соответствует стандартам на виды взрывозащиты.
d - Взрывонепроницаемая оболочка корпуса.
IIB - Категория взрывоопасности смеси газов и паров с воздухом.
T4(H2) - Знак температурного класса электрооборудования (Химическая формула водорода, образующего с воздухом горючую смесь)
Для двигателей серии АИУ
РВ 3В
РВ - Подгруппа электрооборудования.
3В - Взрывонепроницаемая оболочка.

Таблица 1

Тип двигателя	Мощ-ность, кВт	Ско-льже-Ние, %	Частота вращ., об./мин.	КПД,%	cos φ	Номинальный ток, А	Ммакс / Мн	Мпуск / Мн	Ммин / Мн	Iпуск / Iн	Масса, кг IM 1081
АИМ, АИУ 90LA2	1,5	6,0	3000	81,0	0,88	4,5 / 2,6	2,5	1,8	1,3	6,0	43
АИМ, АИУ 90LB2	2,2	4,9	3000	80,0	0,88	6,9 / 3,8	2,9	2,3	1,3	6,0	46
АИММ, АИУ90L2	3,0	5,0	3000	82,5	0,87	6,4 / 3,7	2,5	2,1	1,3	6,5	50,5
АИММ, АИУ 100S2	4,0	4,0	3000	85,5	0,87	8,2 / 4,7	2,8	2,3	1,8	6,7	59,5
АИММ, АИУ 100L2	5,5	4,8	3000	86,0	0,89	10,9 / 6,3	2,7	2,2	1,8	6,7	65,5
АИММ, АИУ 112M2	7,5	4,2	3000	88,0	0,90	14,4 / 8,3	3,1	2,4	2,0	7,0	73,0
АИММ, АИУ 132M2	11,0	3,2	3000	88,5	0,88	21 / 12,4	3,1	2,0	1,3	6,5	113,4
АИММ160S2	15,0	3,8	3000	88,5	0,89	29 / 16,7	3,2	2,2	1,3	6,5	129
АИУ160S2	15,0	2,7	3000	87,6	0,92	28 / 16,3	3,0	2,1	1,3	7,0	169
АИММ, АИУ 160M2	18,5	2,8	3000	88,5	0,92	35 / 19,9	3,1	2,2	1,3	7,0	160
АИММ, АИУ 180S2	22,0	2,2	3000	89,5	0,92	41 / 23	3,3	2,0	1,3	7,5	215
АИММ, АИУ 180M2	30,0	2,3	3000	90,0	0,91	56 / 32	3,4	2,0	1,3	7,5	230
АИММ, АИУ200M2	37,0	2,5	3000	90,5	0,89	70 / 40	3,0	2,2	1,2	7,0	250
АИММ, АИУ200L2	45,0	2,5	3000	91,5	0,88	85 / 49	3,3	2,2	1,2	7,0	260
АИММ, 2АИУ225M2	55,0	2,0	3000	92,1	0,93	98 / 56	3,2	2,3	1,3	8,5	418
АИММ, 2АИУ250S2	75,0	1,7	3000	91,0	0,94	135 / 78	3,0	2,0	1,2	8,5	510
АИММ, 2АИУ250M2	90,0	2,0	3000	92,3	0,94	158 / 91	3,2	2,2	1,2	8,5	550
АИММ280S2	110,0	1,2	3000	93,0	0,93	194 / 112	3,0	1,9	1,2	7,5	720
АИММ280-1S2	110,0	1,7	3000	92,0	0,944	192 / 111	3,3	2,0	1,2	7,0	790
АИММ280M2	132,0	1,2	3000	94,0	0,91	228 / 132	3,0	2,2	1,2	8,5	810
АИММ280-1M2	132,0	2,0	3000	92,8	0,942	229 / 132	3,7	2,36	1,2	7,9	850
АИМ, АИУ90LA4	1,1	6,0	1500	79,0	0,80	2,6 / 1,5	2,2	1,8	1,3	5,1	43,0
АИМ, АИУ90LB4	1,5	6,2	1500	81,0	0,79	3,6 / 2,1	2,8	2,3	1,4	5,1	46,0
АИММ, АИУ90L4	2,2	6,5	1500	81,5	0,80	5,1 / 3,0	2,8	2,0	1,5	6,0	50,5
АИММ, АИУ 100S4	3,0	5,3	1500	82,0	0,81	6,9 / 4,0	2,6	2,0	1,6	5,3	59,5
АИММ, АИУ 100L4	4,0	4,9	1500	84,2	0,83	8,7 / 5,0	2,6	2,2	1,6	5,5	65,5
АИММ, АИУ 112M4	5,5	4,0	1500	87,0	0,84	11,4 / 6,6	2,8	2,3	1,8	7,0	73,0
АИММ, АИУ 132S4	7,5	3,3	1500	89,3	0,855	14,9 / 8,6	3,1	2,3	1,4	7,0	117,5
АИММ, АИУ 132M4	11,0	3,8	1500	89,7	0,855	22 / 12,5	3,1	2,4	1,3	6,5	118
АИММ160S4	15,0	3,6	1500	89,6	0,86	30 / 17,0	3,2	2,4	1,2	6,5	140
АИУ160S4	15,0	2,5	1500	90,5	0,88	29 / 16,5	3,1	2,0	1,2	7,2	174
АИММ, АИУ 160M4	18,5	2,5	1500	91,0	0,89	35 / 20	3,2	2,3	1,2	7,0	169
АИММ, АИУ 180S4	22,0	1,8	1500	92,0	0,89	41 / 24	3,3	2,0	1,3	7,6	215
АИУЛ180S4	22,0	2,0	1500	91,5	0,89	42 / 24	3,0	2,0	1,3	7,0	217
АИММ, АИУ 180M4	30,0	2,2	1500	91,5	0,89	56 / 32	3,0	2,0	1,2	7,0	230
АИУЛ180M4	30,0	2,2	1500	91,4	0,89	58 / 33	3,4	2,0	1,3	7,6	232
АИММ, АИУ 200M4	37,0	2,1	1500	92,1	0,88	69 / 40	2,8	2,2	1,2	6,7	255
АИММ, АИУ 200L4	45,0	2,1	1500	92,4	0,88	84 / 48	2,8	2,0	1,2	6,9	275
АИММ, 2АИУ 225M4	55,0	1,5	1500	92,7	0,86	102 / 59	2,9	2,8	1,5	7,0	421
АИММ, 2АИУ 250S4	75,0	1,5	1500	93,5	0,88	138 / 80	2,8	2,6	1,4	7,0	500
АИММ, 2АИУ 250M4	90,0	1,5	1500	93,9	0,88	167 / 96	2,8	2,5	1,3	7,0	560
АИММ280S4	110,0	1,2	1500	94,7	0,91	199 / 115	2,4	2,2	1,4	7,2	760
АИММ280-1S4	110,0	1,5	1500	94,6	0,902	196 / 113	2,5	2,27	1,4	5,9	810
АИММ280M4	132,0	1,2	1500	95,2	0,90	238 / 137	2,6	2,5	1,3	7,5	840
АИММ280-1 M4	132,0	1,5	1500	94,8	0,907	233 / 134	2,5	2,3	1,3	5,8	890
АИМ, АИУ 90LA6	0,75	7,0	1000	72,1	0,74	2,1 / 1,2	2,0	1,7	1,2	4,5	43,0
АИМ, АИУ 90LB6	1,1	9,0	1000	76,1	0,75	2,9 / 1,7	2,9	2,3	1,3	4,5	46,0
АИММ, АИУ 90L6	1,5	7,0	1000	76,7	0,72	4,1 / 2,4	2,5	2,1	1,5	4,4	50,5
АИММ, АИУ 100L6	2,2	4,5	1000	81,5	0,74	5,5 / 3,2	2,5	2,0	1,4	5,2	65,5
АИММ, АИУ112MA6	3,0	5,5	1000	80,0	0,79	7,2 / 4,2	2,8	2,0	1,5	5,1	73
АИММ, АИУ 112MB6	4,0	4,6	1000	82,6	0,78	9,4 / 5,4	3,2	2,0	1,6	5,6	73
АИММ, АИУ 132S6	5,5	4,0	1000	86,3	0,80	12,1 / 7,0	2,7	2,2	1,5	6,5	117,5
АИММ, АИУ 132M6	7,5	4,0	1000	86,6	0,80	16,4 / 9,5	2,9	2,4	1,5	6,5	129
АИММ160S6	11,0	5,0	1000	86,0	0,80	24 / 14,0	2,7	2,2	1,2	5,8	140
АИУ160S6	11,0	3,4	1000	88,5	0,86	22 / 12,6	2,9	2,0	1,2	6,5	174
АИММ, АИУ 160M6	15,0	3,4	1000	88,8	0,85	30 / 17,4	2,9	2,1	1,2	6,5	169
АИММ, АИУ 180M6	18,5	3,4	1000	88,6	0,89	36 / 21	3,0	2,0	1,3	6,5	230
АИММ, АИУ 200M6	22,0	2,0	1000	90,9	0,91	40 / 23	2,8	2,1	1,2	7,0	255
АИММ, АИУ 200L6	30,0	2,1	1000	90,9	0,90	56 / 32	2,8	2,0	1,2	7,0	275
АИММ, 2АИУ 225M6	37,0	1,8	1000	91,2	0,86	72 / 41	2,5	2,3	1,3	6,5	381
АИММ, 2АИУ 250S6	45,0	1,8	1000	93,0	0,84	88 / 51	2,5	2,3	1,4	7,0	500
АИММ, 2АИУ 250M6	55,0	1,8	1000	93,4	0,85	107 / 62	2,3	2,1	1,4	6,5	500
АИММ280S6	75,0	1,3	1000	93,9	0,88	144 / 83	2,4	2,3	1,4	7,5	760
АИММ280-1S6	75,0	1,8	1000	93,9	0,881	138 / 79	2,3	2,08	1,4	6,4	810
АИММ280M6	90,0	1,8	1000	93,7	0,864	169 / 97	2,2	2,1	1,4	5,0	780
АИММ280-1M6	90,0	1,8	1000	94,0	0,885	164 / 95	2,1	1,93	1,4	4,6	835

Продолжение таблицы 1

Тип двигателя	Мощ-ность, кВт	Ско-льже-ние, %	Частота вращ., об./мин.	КПД,%	cos φ	Номиналь-ный ток, А	Ммакс / Мн	Мпуск / Мн	Ммин / Мн	Iпуск / Iн	Масса, кг IM 1081
АИММ, АИУ 112МА8	2,2	5,0	750	75,0	0,70	6,4 / 3,7	2,2	1,9	1,5	5,0	73
АИММ, АИУ 112МВ8	3,0	6,7	750	77,2	0,71	8,3 / 4,8	2,4	1,9	1,5	4,9	73
АИММ, АИУ 132S8	4,0	5,3	750	84,0	0,70	10,3 / 6,0	2,4	1,8	1,5	4,9	117,5
АИММ, АИУ 132М8	5,5	5,3	750	82,0	0,725	14,1 / 8,1	2,5	1,8	1,5	4,4	119
АИММ 160S8	7,5	4,3	750	82,5	0,68	20 / 11,7	2,8	2,0	1,2	6,0	140
АИУ160S8	7,5	3,3	750	87,5	0,76	17,1 / 9,9	2,8	2,0	1,2	6,0	174
АИММ, АИУ 160М8	11,0	3,3	750	87,0	0,75	26 / 14,7	2,9	2,0	1,2	5,6	169
АИММ, АИУ 180М8	15,0	3,8	750	86,2	0,83	32 / 18,3	2,5	1,6	1,1	5,5	230
АИММ, АИУ 200М8	18,5	2,1	750	89,0	0,81	39 / 22	2,6	2,0	1,2	6,0	255
АИММ, АИУ 200L8	22,0	2,1	750	89,2	0,81	46 / 27	2,7	2,0	1,2	6,0	275
АИММ, 2АИУ 225М8	30,0	2,0	750	89,0	0,78	66 / 38	2,3	2,2	2,2	6,0	381
АИММ, 2АИУ 250S8	37,0	1,5	750	91,3	0,77	80 / 46	2,1	2,0	1,3	5,5	500
АИММ, 2АИУ 250М8	45,0	1,5	750	91,5	0,79	95 / 55	2,1	2,0	1,3	5,5	500
АИММ 280S8	55,0	1,3	750	93,7	0,84	109 / 63	2,3	2,1	1,3	6,5	760
АИММ280-1S8	55,0	2,0	750	93,3	0,838	107 / 62	2,27	2,0	1,3	5,1	810
АИММ 280М8	75,0	1,3	750	93,8	0,83	148 / 85	2,1	2,0	1,3	6,5	780
АИММ280-1М8	75,0	2,0	750	93,5	0,833	146 / 84	2,2	1,97	1,3	4,85	835

Примечание. 1. Масса дана для двигателей АИММ, для АИУ масса увеличивается до 5%.

2. В графе “Номинальный ток” в числителе стоят данные для напряжения 380 В, в знаменателе – для напряжения 660 В.

Таблица 2

Тип двигателя	Мощ-ность, кВт	Ско-льже-Ние, %	Частота вращ., об./мин.	КПД,%	cos φ	Номинальный ток, А	Ммакс / Мн	Мпуск / Мн	Ммин / Мн	Iпуск / Iн	Масса, кг IM 1081
ВАИУ112М2	7,5	4,2	3000	88,0	0,90	8,3 / 4,8	3,1	2,4	2,0	7,0	81
ВАИУ132М2	11,0	3,2	3000	88,5	0,88	12,4 / 7,2	3,1	2,0	1,3	6,5	122
ВАИУ160S2	15,0	2,7	3000	87,6	0,92	16,3 / 9,4	3,2	2,0	1,3	7,5	169
ВАИУ160М2	18,5	2,8	3000	88,5	0,92	19,9 / 11,5	3,4	2,2	1,3	7,0	168
ВАИУ180S2	22,0	2,2	3000	89,5	0,92	23 / 13,5	3,3	1,9	1,3	7,5	217
ВАИУ 180М2	30,0	2,2	3000	89,2	0,91	32 / 18,7	3,4	2,0	1,3	7,5	232
ВАИУ200М2	37,0	2,1	3000	91,5	0,91	39 / 23	3,0	2,0	1,2	6,3	355
ВАИУ 200L2	45,0	2,1	3000	91,7	0,91	47 / 27	3,0	1,96	1,2	6,0	385
ВАИУ112М4	5,5	4,0	1500	87,0	0,84	6,6 / 3,8	2,8	2,3	1,8	7,0	83
ВАИУ132S4	7,5	3,3	1500	89,3	0,855	8,6 / 5,0	3,1	2,3	1,4	7,0	128
ВАИУ132М4	11,0	3,8	1500	89,7	0,855	12,5 / 7,3	3,1	2,4	1,3	6,5	127
ВАИУ160S4	15,0	2,5	1500	89,8	0,89	16,4 / 9,5	3,1	2,0	1,2	7,2	174
ВАИУ160М4	18,5	2,5	1500	90,4	0,89	20 / 11,6	3,2	2,1	1,2	7,0	177
ВАИУ180S4	22,0	1,8	1500	92,0	0,90	23 / 13,5	3,3	2,0	1,3	7,6	217
ВАИУ180М4	30,0	2,2	1500	91,3	0,89	32 / 18,7	3,0	2,0	1,3	7,0	232
ВАИУ200М4	37,0	1,8	1500	91,8	0,87	41 / 23	2,8	2,0	1,2	7,0	385
ВАИУ200L4	45,0	1,8	1500	92,0	0,86	50 / 29	2,8	2,0	1,2	7,6	415
ВАИУ112МА6	3,0	5,5	1000	80,0	0,79	4,2 / 2,4	2,8	2,0	1,5	5,1	82
ВАИУ112МВ6	4,0	4,6	1000	82,6	0,78	5,4 / 3,1	3,2	2,0	1,6	5,6	83
ВАИУ132S6	5,5	4,0	1000	86,3	0,80	7,0 / 4,0	2,7	2,2	1,5	6,5	128
ВАИУ132М6	7,5	4,0	1000	86,6	0,80	9,5 / 5,5	2,9	2,4	1,5	6,5	138
ВАИУ160S6	11,0	3,4	1000	88,5	0,87	12,5 / 7,2	2,9	2,0	1,2	6,4	172
ВАИУ160М6	15,0	3,4	1000	88,5	0,86	17,2 / 10,0	2,9	2,1	1,2	6,1	174
ВАИУ180М6	18,5	3,4	1000	88,6	0,89	21 / 12,0	3,0	2,0	1,3	6,5	232
ВАИУ200М6	22,0	2,1	1000	90,7	0,90	24 / 13,6	2,9	2,0	1,2	7,0	385
ВАИУ200L6	30,0	2,1	1000	90,9	0,90	32 / 18,6	2,9	2,0	1,2	7,0	415
ВАИУ112МА8	2,2	5,0	750	75,0	0,70	3,7 / 2,1	2,2	1,9	1,5	5,0	82
ВАИУ112МВ8	3,0	6,7	750	77,2	0,71	4,8 / 2,8	2,4	1,9	1,5	4,9	83
ВАИУ132S8	4,0	5,3	750	84,0	0,70	6,0 / 3,4	2,4	1,8	1,5	4,9	128
ВАИУ132М8	5,5	5,3	750	82,0	0,725	8,1 / 4,7	2,5	1,8	1,5	4,9	128
ВАИУ160S8	7,5	3,3	750	86,8	0,746	10,2 / 5,9	2,8	2,0	1,2	5,6	172
ВАИУ160М8	11,0	3,3	750	87,0	0,75	14,7 / 8,5	2,9	2,0	1,2	5,6	174
ВАИУ180М8	15,0	3,7	750	87,0	0,82	18,2 / 10,7	3,0	2,0	1,1	6,2	232
ВАИУ200М8	18,5	2,5	750	89,1	0,832	22 / 12,7	2,6	2,0	1,2	6,3	385
ВАИУ200L8	22,0	2,5	750	89,8	0,84	26 / 14,8	2,6	2,0	1,2	6,3	415

Примечание: В графе “Номинальный ток” в числителе стоят данные для напряжения 660 В, в знаменателе – для напряжения 1140 В.

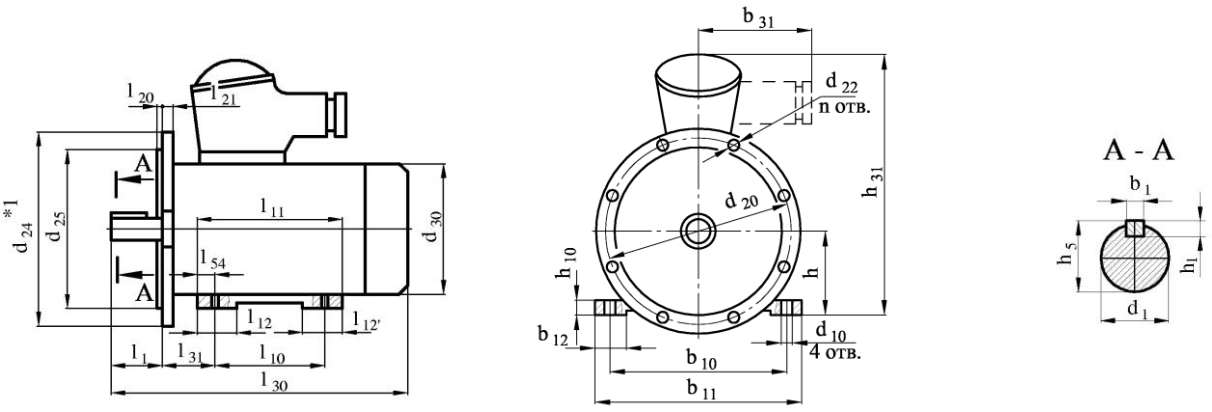

Рисунок 1

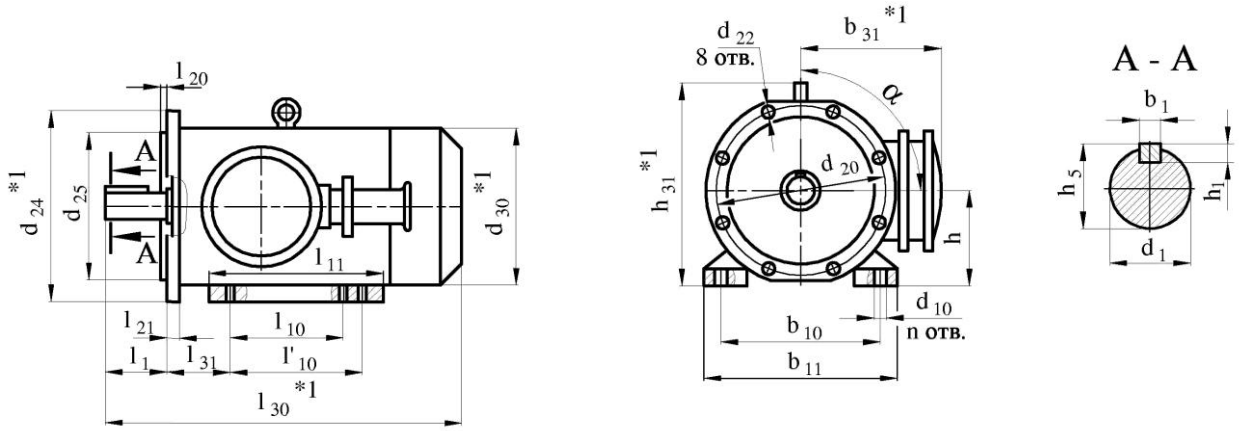

Рисунок 3

*Габаритные размеры даны для справок.

Предельные отклонения на установочные и присоединительные размеры по ГОСТ 8592, ГОСТ 12080, ГОСТ 23360.

Таблица 3

Тип двигателя	Размеры, мм																									
	l_1	l_{10}	l_{11}	l_{12}	l'_{12}	l_{20}	l_{21}	l_{30}	l_{31}	l_{54}	d_1	d_{10}	d_{20}	d_{22}	d_{24}	d_{25}	d_{30}	b_1	b_{10}	b_{11}	b_{12}	b_{31}	h	h_5	h_{31}	n отв
АИМ, АИУ90LA2-6	50	125	152	-	-	4	14	355	56	12	24	10	215	15	250	180	215	8	140	174	43	170/195*	90	27	355	4
АИМ, АИУ90LB2-6	50	125	152	-	-	4	14	368	56	12	24	10	215	15	250	180	215	8	140	174	43	170/195*	90	27	355	4
АИММ, АИУ90L2-6	50	125	152	-	-	4	14	395	56	12	24	10	215	15	250	180	215	8	140	174	43	170/195*	90	27	355	4
АИММ, АИУ100S2-4	60	112	148	-	-	4	14	425	63	16	28	12	215	15	250	180	240	8	160	200	45	170/195*	100	31	375	4
АИММ, АИУ100L2-6	60	140	178	-	-	4	14	450	63	16	28	12	215	15	250	180	240	8	160	200	45	170/195*	100	31	375	4
АИММ, АИУ112M2-8	80	140	174*/175	61*/64	52	4	16	500	70	18,5	32	12	265	15	300	230	270	10	190	230	45	170/260*	112	35	390*/430	4
АИММ, АИУ132S4-8	80	140	190	72	66	5	16	540	89	23	38	12	300	19	350	250	320	10	216	266	55	195/280*	132	41	495	4
АИММ, АИУ132M2-8	80	178	228	72	74	5	16	560	89	23	38	12	300	19	350	250	320	10	190	266	55	195/280*	132	41	495	4
АИММ160S2	110	178	234	70	70	5	13	630	108	31	42	15	300	19	350	250	304	12	254	296	55	195	160	45	485	4
АИММ160S4-8	110	178	234	70	70	5	13	630	108	31	48	15	300	19	350	250	304	14	254	296	55	195	160	51,5	485	4
АИУ160S2	110	178	230	60	60	5	15	675	108	20	42	15	300	19	350	250	342	12	254	314	60	280	160	45	515	4
АИУ160S4-8	110	178	230	60	60	5	15	675	108	20	48	15	300	19	350	250	342	14	254	314	60	280	160	51,5	515	4
АИММ, АИУ160M2	110	210	262*/260	64*/60	72*/60	5	15	700	108	22*/20	42	15	300	19	350	250	342	12	254	314	75*/60	195/280*	160	45	515	4
АИММ, АИУ160M4-8	110	210	262*/260	64*/60	72*/60	5	15	700	108	22*/20	48	15	300	19	350	250	342	14	254	314	75*/60	195/280*	160	51,5	515	4
АИММ, АИУ180S2	110	203	256*/260	75*/62	96*/62	5	15	705	121	26,5	48	15	350	19	400	300	366	14	279	350*/352	75*/62	195/280*	180	51,5	560	4
АИММ, АИУ180S4	110	203	256*/260	75*/62	96*/62	5	15	705	121	26,5	55	15	350	19	400	300	366	16	279	350*/352	75*/62	195/280*	180	59	560	4
АИУЛ180S4	110	203	260	62	62	5	15	735	121	26,5	55	15	350	19	400	300	366	16	279	352	62	280	180	59	535	4
АИММ, АИУ180M2	110	241	300	75*/62	75*/62	5	15	735	121	26,5	48	15	350	19	400	300	366	14	279	350*/352	75*/62	195/280*	180	51,5	560	4
АИММ, АИУ180M4-8	110	241	300	75*/62	75*/62	5	15	735	121	26,5	55	15	350	19	400	300	366	16	279	350*/352	75*/62	195/280*	180	59	560	4
АИУЛ180M4	110	241	300	62	62	5	15	735	121	26,5	55	15	350	19	400	300	366	16	279	352	62	280	180	55	535	4
АИММ, АИУ200M2	110	267	340	77	77	5	15	750	133	33	55	19	400	19	450	350	428	16	318	390	77	195/280*	200	59	605	8
АИММ, АИУ200M4-8	140	267	340	77	77	5	15	780	133	33	60	19	400	19	450	350	428	18	318	390	77	195/280*	200	64	605	8
АИММ, АИУ200L2	110	305	375	77	77	5	15	780	133	33	55	19	400	19	450	350	428	16	318	390	77	195/280*	200	59	605	8
АИММ, АИУ200L4-8	140	305	375	77	77	5	15	810	133	33	60	19	400	19	450	350	428	18	318	390	77	195/280*	200	64	605	8

* В числителе значения для АИММ, в знаменателе — для АИУ.

Таблица 4

Тип двигателя	Размеры, мм																							
	l_1	l_{10}	l'_{10}	l_{20}	l_{21}	l_{30}	l_{31}	b_1	b_{10}	b_{31}	h	h_5	h_{31}	d_1	d_{10}	d_{20}	d_{22}	d_{24}	d_{25}	d_{30}	n	α	l_{11}	b_{11}
АИММ, 2АИУ 225М2	110	311	-	5	22	850	149	16	356	445	225	59	495	55	19	500	19	550	450	486	4	90^0	407	430
АИММ, 2АИУ 225М4-8	140					880		18				69		65										
АИММ, 2АИУ 250S2		311	349		20	985	168		406	475	250		540		24					556	6	$\frac{90^0}{67^0 30'}$ *	440	490
АИММ, 2АИУ 250S4-8								20				79,5		75										
АИММ, 2АИУ 250М2		-				1025		18				69		65							4			
АИММ, 2АИУ 250М4								20				79,5		75										
АИММ, 2АИУ 250М6-8		311				985															6			
АИММ 280S2		368	419	6	22	1110	190		457	510	280	74,5	615	70		600	24	660	550	640	6	$67^0 30'$	500	560
АИММ280S4-8	170					1130		22				85		80										
АИММ2802	140					1140		20				74,5		70										
АИММ280М4	170					1170		22				85		80										
АИММ280М6-8						1130																		

Двигатели асинхронные взрывозащищенные с короткозамкнутым ротором
Серия 2АИММ280-355, 2АИУ280-355

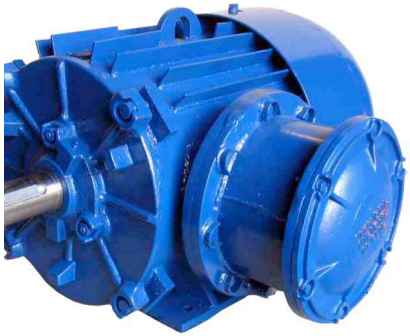

- **Электродвигатели асинхронные взрывозащищенные 2АИММ** с короткозамкнутым ротором предназначены для продолжительного режима работы от сети переменного тока частоты 50 и 60 Гц напряжением 220/380 В и 380/660 В во взрывоопасных производствах химической, газовой, нефтеперерабатывающей и других смежных отраслей промышленности, в которых возможно образование взрывоопасных паро- и газовоздушных смесей категории IIA, IIB групп Т1,Т2,Т3,Т4.
- Электродвигатели асинхронные взрывозащищенные 2АИУ с короткозамкнутым ротором предназначены для продолжительного режима работы от сети переменного тока частоты 50 и 60 Гц напряжением 380/660 В и 660/1140 В в подземных и надземных выработках угольных шахт и рудников, опасных по метану и угольной пыли.

Двигатели 2АИУ280-355 могут изготавливаться с устройством сигнализации виброскорости и температуры УСВТ ТУ У31.6-32832237-009:2007.
УСВТ обеспечивает сигнализацию температуры наружной поверхности оболочки двигателя, температуры обмотки статора, температуры подшипниковых узлов, вибрации подшипниковых узлов.
Исполнение электродвигателей по способу монтажа IM1001 (на лапах), IM2001 (фланец, лапы), IM3011 (фланец) в соответствии с ГОСТ 2479 и МЭК 60034-7. По согласованию изготовителя с потребителем электродвигатели изготавливаются и с другими исполнениями по способу монтажа в соответствии с ГОСТ 2479 и МЭК 60034-7 .
Электродвигатели изготавливаются по двум вариантам привязки мощности к установочно-присоединительным размерам:
2АИММ315, 2АИММ355;, 2АИУ315 S,M , 2АИУ355 S,M - с привязкой мощности к установочно-присоединительным размерам по ГОСТ Р 51689-2000.
2АИММ280MX,MY;, 2АИММ315 MX,MY;, 2АИУ280 MX,MY ;, 2АИУ315 MX,MY - с снижением высоты оси вращения на одну ступень.
Электродвигатели реверсивные.
Пуск электродвигателей прямой, обеспечивается как при номинальном напряжении сети, так и при снижении напряжения сети за время пуска до 0,8 Uном.
Маркировка взрывозащиты :
2АИММ - 1ExdIIBT4
2АИУ - РВ-3В (РВ Exd1).
Вид климатического исполнения: У2,5, Т2,5, УХЛ2,5.
Степень защиты корпуса и коробки выводов: IP 54.
Способ охлаждения: IC0141
Класс нагревостойкости изоляции: Н (180º С).

Технические характеристики двигателей для частоты тока 50Гц приведены в табл. 1.
Установочно-присоединительные размеры двигателей даны в таблице 2 и на рис. 1.
Структура условного обозначения УСВТ при заказе:
УСВТ - XXX - X X X X XX

УСВТ	XXX	X	X
Устройство сигнализации виброскорости и температуры	Напряжение БП: -36В (127В, 220В)	Количество датчиков вибрации: -2 - только для электродвигателя; -4 - для электродвигателя и механизма	Количество датчиков температуры подшипников: -2 - только для электродвигателя; -4 -для электродвигателя и механизма
X	X	XX	
Обозначение наличия датчика температуры корпуса электродвигателя: -0 - нет; -1 - есть	Обозначение наличия выхода для датчиков температуры обмотки статора: -0 - нет, -1 - есть	Обозначение климатического исполнения: - У2; - Т2	

Пример записи обозначения УСВТ напряжением питания 36 В, замером виброскорости для двигателя и механизма, наличием датчиков замера температуры подшипников для двигателя, механизма, корпуса двигателя, обмотки статора двигателя, климатического исполнения У2, при заказе и в документации другого изделия:
«Устройство УСВТ-36В-4411 У2, ТУ У 31.6-32832237-009:2007»
Пример записи обозначения двигателя 2АИУ315М10У2,5, вида климатического исполнения У2, 5, мощностью 110 кВт, напряжением 380/660 В, частотой сети 50 Гц, исполнения по взрывозащите РВ ExdI, , в комплекте с УСВТ-36В-4411У2 , при заказе и в документации другого изделия:
«Двигатель 2АИУ315М10У2,5, 380/660 В, 50Гц, РВ ExdI, ТУ У 31.1-32832237-012:2009 с УСВТ-36В-4411У2, ТУ У 31.1-32832237-009:2009».

Таблица 1

Тип двигателя		Мощ-ность, кВт	Ско-льже-ние, %	Частота вращ., об./мин.	КПД,%	cos φ	Номинальный ток, А	Ммакс / Мн	Мпуск / Мн	Ммин / Мн	Iпуск / Iн	Масса, кг IM 1081
2АИММ, 2АИУ	280MX2	160	1,15	3000	94	0,89	291 / 167	3,3	1,7	1,0	7,1	980
	315S2											
2АИММ, 2АИУ	280MY2	200	1,1	3000	94,5	0,9	357 / 206	3,3	1,7	1,0	7,8	1140
	315M2											
2АИММ, 2АИУ	280MX4	160	1,3	1500	94,5	0,88	292 / 168	3,3	2,6	1,0	6,5	960
	315S4											
2АИММ, 2АИУ	280MY4	200	1,3	1500	95	0,89	359 / 207	3,4	3,0	1,8	7,2	1100
	315M4											
2АИММ, 2АИУ	280MX6	110	1,4	1000	94,3	0,89	199 / 115	2,8	2,0	1,0	6,0	910
	315S6											
2АИММ, 2АИУ	280MY6	132	1,3	1000	94,8	0,89	238 / 137	2,6	2,0	1,0	5,5	1010
	315M6											
2АИММ, 2АИУ	280MX8	90	1,7	750	93,8	0,81	180 / 104	2,4	2,0	1,0	5,5	880
	315S8											
2АИММ, 2АИУ	280MY8	110	1,6	750	93,8	0,82	217 / 125	2,5	1,6	1,0	6,5	980
	315M8											
2АИММ, 2АИУ	315MX2	250	0,95	3000	94,5	0,90	447 / 258	3,5	1,7	1,0	8,1	1725
	355S2											
2АИММ, 2АИУ	315MY2	315	1,0	3000	95	0,90	560/324	3,5	1,7	1,0	7,9	1820
	355M2											
2АИММ, 2АИУ	315MX4	250	1,15	1500	94,5	0,88	457/264	2,8	1,7	1,0	6,3	1615
	355S4											
2АИММ, 2АИУ	315MY4	315	1,0	1500	95	0,88	575/331	3,0	2,0	1,0	7,2	1795
	355M4											
2АИММ, 2АИУ	315MX6	160	1,2	1000	94,0	0,85	305/176	2,5	1,7	1,0	6,1	1530
	355S6											
2АИММ, 2АИУ	315MY6	200	1,0	1000	94,5	0,85	379/219	2,9	2,0	1,0	7,1	1590
	355M6											
2АИММ, 2АИУ	315MX8	132	1,3	750	93,5	0,82	262/152	2,3	1,7	1,0	5,5	1460
	355S8											
2АИММ, 2АИУ	315MY8	160	1,15	750	93,5	0,82	317/183	2,5	1,9	1,0	6,0	1535
	355M8											
2АИУ	280M10	55,0	1,7	600	92,0	0,73	125/72	2,2	1,5	1,0	5,0	780
2АИУ	280MY10	75,0	1,7	600	92,3	0,73	169/98	2,2	1,5	1,0	5,0	980
2АИУ	315S10	90,0	1,2	600	93,0	0,78	189/109	2,3	1,4	1,0	5,0	890
2АИУ	315M10	110,0	1,7	600	91,5	0,80	229/132	2,5	1,5	1,0	5,5	990
2АИУ	315MY10	132,0	1,3	600	93,5	0,78	275/159	2,2	1,4	1,0	5,0	1535
2АИУ	355M10	160,0	0,8	600	94,0	0,77	336/194	2,3	1,5	1,0	6,0	1535
2АИУ	355L10	200,0	0,8	600	94,5	0,78	413/239	2,2	1,4	1,0	6,0	1735

Примечание: В графе “Номинальный ток” в числителе стоят данные для напряжения 380 В, в знаменателе – для напряжения 660 В

Установочные и присоединительные размеры для исполнения IM1001

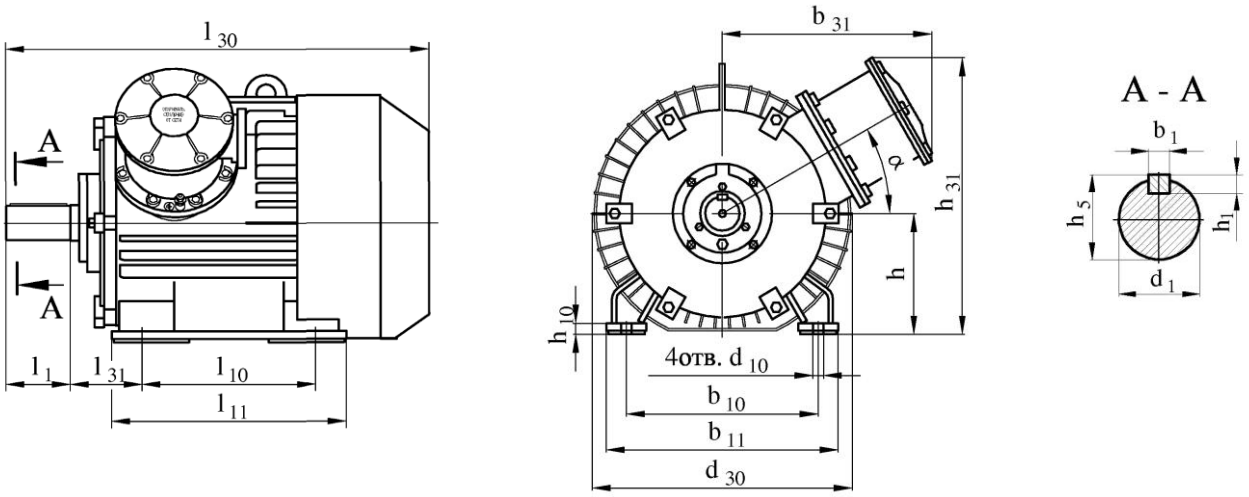

Установочные и присоединительные размеры для исполнения IM2001

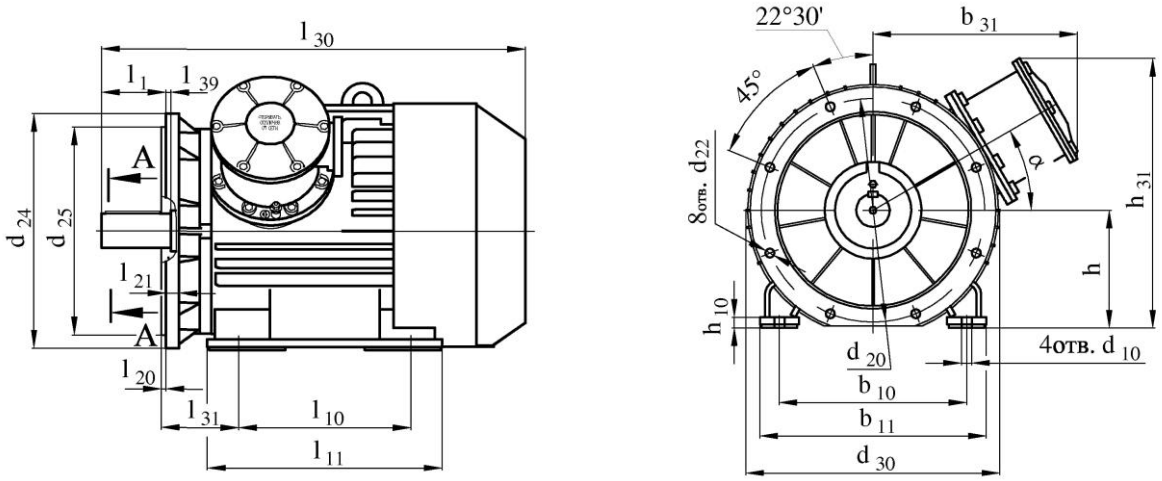

Установочные и присоединительные размеры для исполнения IM3011

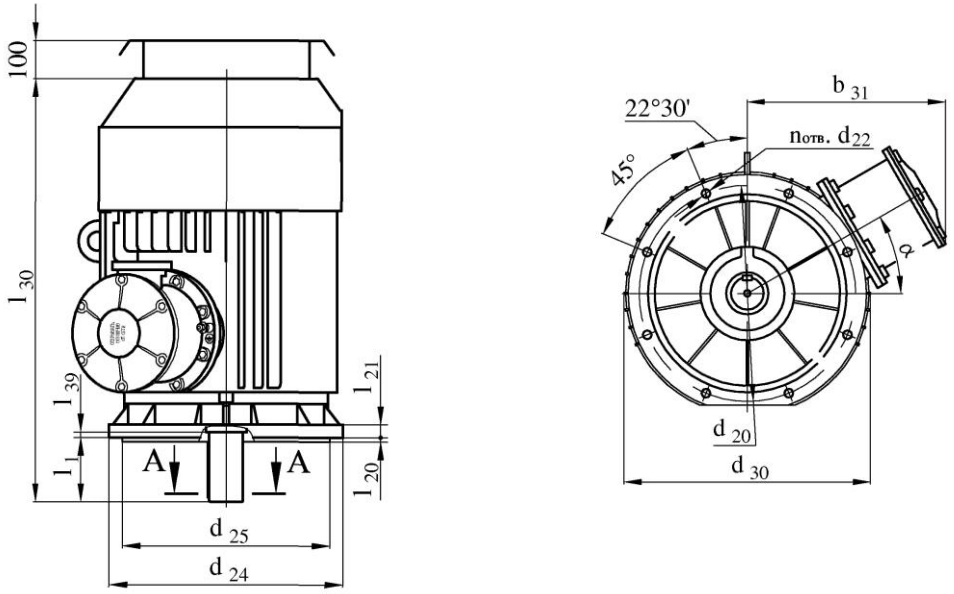

Рисунок 1

Размеры: l_{39} =0. l_{20}=6. d_{22}=24. l_{21}=25. α =25°

Допуски на установочные и присоединительные размеры – по ГОСТ 8592.

По требованию заказчика электродвигатели могут изготавливаться с установочно-присоединительными размерами, отличающимися от указанных.

Таблица 2

Тип двигателя	Габаритные размеры					Установочные и присоединительные размеры, мм													
	l30	h31	d24	d30	b31	l1	l10	l11	l31	d1	d10	d20	d25	b1	b10	b11	h	h1	h5
280MX2	1170	655	660	682	565	140	419	500	190	75	24	600	550	20	457	580	280	12	79,5
315S2		690					406	620	216	75	28				508	608	315		
280MY2	1270	655	660	682	565	140	457	540	190	75	24	600	550	20	457	580	280	12	79,5
315M2		690					457	670	216	75	28				508	608	315		
315MX2	1484	705	800	752	595	140	457	670	216	75	28	740	680	20	508	608	315	12	79,5
355S2		745				170	500	670	254	85				22	610	730	355	14	90
315MY2	1569	705	800	752	595	140	508	670	216	75	28	740	680	20	508	608	315	12	79,5
355M2		745				170	560	720	254	85				22	610	730	355	14	90
280MX4	1160	655	660	682	565	170	368	450	190	80	24	600	550	22	457	580	280	14	85
315S4		690					406	620	216	90	28			25	508	608	315		95
280MY4	1240	655	660	682	565	170	457	540	190	80	24	600	550	22	457	580	280	14	85
315M4		690					457	670	216	90	28			25	508	608	315		95
315MX4	1440	705	800	752	595	170	457	670	216	90	28	740	680	25	508	608	315	14	95
355S4		745				210	500	670	254	100				28	610	730	355	16	106
315MY4	1610	705	800	752	595	170	508	670	216	90	28	740	680	25	508	608	315	14	95
355M4		745				210	560	720	254	100				28	610	730	355	16	106
355MY6																			
280MX6	1120	655	660	682	565	170	368	450	190	80	24	600	550	22	457	580	280	14	85
315S6		690					406	620	216	90	28			25	508	608	315		95
280MY6	1200	655	660	682	565	170	457	540	190	80	24	600	550	22	457	580	280	14	85
315M6		690					457	670	216	90	28			25	508	608	315		95
315MX6	1420	705	800	752	595	170	457	670	216	90	28	740	680	25	508	608	315	14	95
355S6		745				210	500	670	254	100				28	610	730	355	16	106
315MY6	1470	705	800	752	595	170	508	670	216	90	28	740	680	25	508	608	315	14	95
355M6		745				210	560	720	254	100				28	610	730	355	16	106
280MX8	1120	655	660	682	565	170	368	450	190	80	24	600	550	22	457	580	280	14	85
315S8		690				210	406	620	216	90	28			25	508	608	315		95
280MY8	1200	655	660	682	565	170	457	540	190	80	24	600	550	22	457	580	280	14	85
315M8		690				210	457	670	216	90	28			25	508	608	315		95
315MX8	1340	705	800	752	595	170	457	670	216	90	28	740	680	25	508	608	315	14	95
355S8		745				210	500	670	254	100				28	610	730	355	16	106
315MY8	1420	705	800	752	595	170	508	670	216	90	28	740	680	25	508	608	315	14	95
355M8		745				210	560	720	254	100				28	610	730	355	16	106

Двигатели асинхронные взрывозащищенные с короткозамкнутым ротором АИМУ, АИМУР, 2АИМУР

электродвигатели асинхронные взрывозащищенные АИМУ, с короткозамкнутым ротором трехфазные габаритов 63-355 мм мощностью от 0,12 до 315 кВт, и электродвигатели асинхронные взрывозащищенные рудничные АИМУР/2АИМУР с короткозамкнутым ротором трехфазные габаритов 112-355 мм мощностью от 2,2 до 315 кВт.

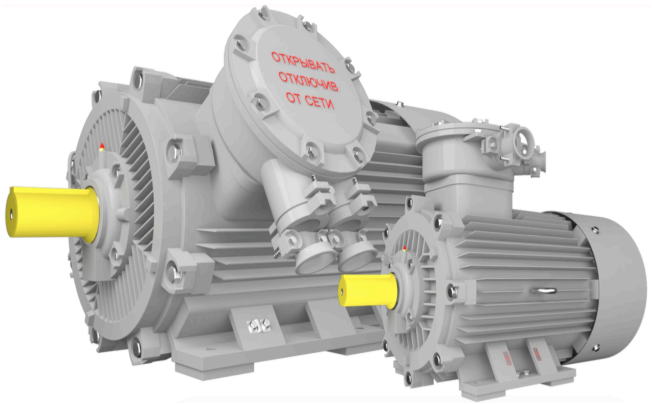

- Двигатели АИМУ имеют маркировку взрывозащиты 1 Ex d IIB T4 и предназначены для эксплуатации **во взрывоопасных зонах помещений и наружных установок, в которых могут образовываться взрывоопасные смеси горючих газов или паров с воздухом,** относящихся к категориям IIA , IIB, и группам самовоспламенения T1, T2, T3 и T4.

- Двигатели АИМУР имеют маркировку взрывозащиты PB Ex d I и предназначены для **работы в подземных выработках шахт, рудников и в их наземных строениях, опасных по рудничному газу и (или) горючей пыли** в концентрациях согласно действующих «Правил безопасности в угольных шахтах», а также во взрывоопасных зонах помещений и наружных установок согласно ГОСТ Р 52350.14-2006 (МЭК 60079-14:2002).

- Двигатели **2АИМУР** имеют маркировку взрывозащиты PB Ex d I, 1 Ex d IIB T4 и предназначены для работы во взрывоопасных зонах помещений и наружных установок, в которых могут образовываться взрывоопасные смеси горючих газов или паров с воздухом, относящихся к категориям IIA , IIB, и группам самовоспламенения T1, T2, T3 и T4. Также предназначены для работы в подземных выработках шахт, рудников и в их наземных строениях, опасных по рудничному газу и (или) горючей пыли в концентрациях согласно действующих «Правил безопасности в угольных шахтах», а также во взрывоопасных зонах помещений и наружных установок согласно ГОСТ Р 52350.14-2006 (МЭК 60079-14:2002). Двигатели 2АИМУР имеют привязку мощности к высоте оси вращения, отличную от нормируемой по ГОСТ Р 51689-2000 и являются аналогами электродвигателей **ВАО2.**

Двигатели АИМУ и 2АИМУР предназначены для эксплуатации во взрывоопасных зонах помещений и наружных установок, в которых могут образовываться взрывоопасные смеси горючих газов или паров с воздухом.

Двигатели АИМУР и 2АИМУР предназначены для привода машин и механизмов в подземных выработках шахт, рудников и в их наземных строениях, опасных по рудничному газу и горючей пыли.

Электродвигатели выпускаются согласно:
- ТУ 3341-004-79682497-2007, ТУ 3341-008-79682497-2011, ТУ 3341-009-79682497-2011. Двигатели изготавливают в соответствии с требованиями:
- ГОСТ Р 52776-2007,
- ГОСТ Р 52350.0-2005 (МЭК 60079-0:2004),
- ГОСТ Р 52350.1-2005 (МЭК 60079-1:2003),
- ГОСТ Р 52350.14-2006 (МЭК 60079-14:2002)
- ГОСТ 12.2.020-76.

Вид климатического исполнения двигателей У, УХЛ , ХЛ , Т и категория размещения 1, 2 ,5 по ГОСТ 15150-69.
Номинальный режим работы двигателей S1 по ГОСТ Р 52776-2007.
По согласованию с производителем, возможна работа двигателей в режимах S2, S3, S4.

Двигатели работоспособны на высоте над уровнем моря до 1000 м, при рабочей температуре окружающего воздуха:
- в исполнении УХЛ — от плюс 40 до минус 60°С;
- в исполнении Т — от плюс 50 до минус 10°С (предельное значение — плюс 60°С);
- в исполнении У — от плюс 40°С до минус 45°С.

Двигатели в исполнении УХЛ работоспособны при верхнем значении относительной влажности 100% при температуре 25°С.
Взрывозащищенность двигателей обеспечивается видом взрывозащиты «взрывонепро- ницаемая оболочка» по ГОСТ Р 52350.1-2005 за счет заключения электрических частей во взрывонепроницаемую оболочку, которая может выдерживать давление взрыва внутри нее и исключает передачу взрыва в окружающую взрывоопасную среду.
Взрывонепроницаемость оболочки двигателей обеспечивается применением щелевой взрывозащиты.
Обеспечение взрывонепроницаемости ввода кабеля во вводное отделение достигается с помощью эластичного резинового уплотнительного кольца.
Все наружные болты и гайки, крепящие детали, обеспечивающие взрывозащищенность, а также токоведущие и заземляющие зажимы предохранены от самоотвинчивания применением пружинных шайб и контргаек.
Степень защиты двигателей и вводного устройства от внешних воздействий не ниже IP54 по ГОСТ 17494-87.
Температура нагрева наружных поверхностей оболочки двигателя при нормальном режиме работы не превышает допустимой по ГОСТ 12.2.020-76 для соответствующего температурного класса, указанного в маркировке взрывозащиты (Т4-135 °С).
Между вентилятором и деталями подшипникового щита, а также вентилятором и кожухом обеспечены необходимые зазоры.
На маркировочной табличке каждого двигателя нанесена маркировка взрывозащиты по ГОСТ Р 52350.0-2005.

На крышке вводного устройства двигателей нанесена предупредительная надпись — «ОТКРЫВАТЬ, ОТКЛЮЧИВ ОТ СЕТИ».

Между токоведущими частями и металлическими элементами оболочки предусмотрены соответствующие пути утечки и электрические зазоры.

РАСШИФРОВКА СТРУКТУРЫ УСЛОВНОГО ОБОЗНАЧЕНИЯ ДВИГАТЕЛЕЙ:

· АИМ, 2АИМ — обозначение серии;
· У — улучшенный;
· Р — рудничный;
· 63...355 — высота оси вращения (габарит), мм;
· S, M, L — установочный размер по длине станины
(S — первая длина, M — вторая длина, L — третья длина);
· 2, 4, 6, 8 — число пар полюсов;
· У, УХЛ, ХЛ, Т — вид климатического исполнения;
· 1, 2, 5 — категории размещения.

Пример записи обозначения двигателя АИМУР, габарита 160, мощностью 18,5 кВт, напряжением 380/660В, частотой тока 50 Гц, синхронной частотой вращения 3000 об/мин, вида климатического исполнения «У» категории размещения «2, 5», с конструктивным исполнением по способу монтажа IM1081, с маркировкой взрывозащиты РВ Ex d I/1 Ex d IIB T4 при его заказе и в документации другого изделия: «Электродвигатель взрывозащищенный АИМУР 160М2 У2,5, РВ Ex d I/1 Ex d IIB T4, 18,5 кВт, 380/660 В, 50 Гц, 3000 об/мин, IM1081, ТУ 3341-008-79682497-2011»

ТЕХНИЧЕСКИЕ ХАРАКТЕРИСТИКИ ЭЛЕКТРОДВИГАТЕЛЕЙ АИМУ

Типоразмер	Номинальная мощность, кВт	Синхронная частота вращения, (мин$^{-1}$)	Ток, А при 380В, 380/660В	КПД,%	cos ф	Скольжение, ном., %	Кратность, о.е.			Момент инерции ротора, Н*м^2 (кгс*м^2)
							Начального пускового тока	Начального пускового момента	Максимального момента	
АИМУ 63А2	0,37	3000	0,9	70	0,81	7	5	1,2	2,3	0,0005
АИМУ 63В2	0,55	3000	1,3	73	0,82	6	6	1,1	2,3	0,0006
АИМУ 63А4	0,25	1500	0,8	68	0,73	8	4,1	1,1	1,8	0,001
АИМУ 63В4	0,37	1500	1,12	69	0,75	10	4,1	1,1	1,8	0,0015
АИМУ 63А6	0,18	1000	0,85	56	0,66	10	3,6	1,1	1,8	0,001
АИМУ 63В6	0,25	1000	0,95	59	0,68	10	3,6	1,1	1,8	0,0015
АИМУ 71А2	0,75	3000	1,8	75	0,83	6	6	1,2	2,4	0,0016
АИМУ 71В2	1,1	3000	2,5	77	0,84	7	5,3	1,1	2,3	0,002
АИМУ 71А4	0,55	1500	1,5	73	0,75	8	4,4	1,1	1,8	0,0021
АИМУ 71В4	0,75	1500	2	74	0,75	7	4,4	1,2	1,8	0,0023
АИМУ 71А6	0,37	1000	1,25	67	0,7	10	3,6	1,1	1,5	0,0023
АИМУ 71В6	0,55	1000	1,8	68	0,72	10	3,6	1,1	1,5	0,0025
АИМУ 80А2	1,5	3000	3,4	78	0,87	7	6	1,2	2	0,0025
АИМУ 80В2	2,2	3000	4,7	80	0,88	7	6,2	1,1	2	0,0028
АИМУ 80А4	1,1	1500	2,7	76	0,66	6	5,5	1,1	1,5	0,0036
АИМУ 80В4	1,5	1500	3,7	77	0,77	7	5,5	1,1	1,5	0,004
АИМУ 80А6	0,75	1000	2,3	69	0,71	7	4,5	1,1	1,5	0,0044
АИМУ 80В6	1,1	1000	3,2	71	0,72	7	4,5	1,1	1,5	0,005
АИМУ 90L2	3	3000	6,4	82	0,87	5,5	6	1,3	2	0,0053
АИМУ 90L4	2,2	1500	5	81	0,8	7	6	1,3	2	0,0091
АИМУ 90L6	1,5	1000	4	76	0,72	7	4,5	1,3	2,1	0,0118
АИМУ 100S2	4	3000	8,2	84	0,87	5,5	6,5	1,3	2,1	0,0102
АИМУ 100L2	5,5	3000	11	85	0,88	5,5	6,5	1,3	2,1	0,0121
АИМУ 100S4	3	1500	6,8	81	0,8	5,5	6	1,3	2	0,0154
АИМУ 100L4	4	1500	8,8	84	0,82	5,5	6	1,3	2	0,17
АИМУ 100L6	2,2	1000	5,6	80	0,73	7	5,5	1,3	1,8	0,0212
АИМУ 100L6	1,5	750	4	74	0,65	7	4	1,1	1,5	0,02
АИМУ 112М2	7,5	3000	15	87	0,88	3,7	7,5	1,2	2,2	0,014
АИМУ 112М4	5,5	1500	11	86	0,85	4,6	7	1,4	2,3	0,0201
АИМУ 112МА6	3	1000	7,2	82	0,76	5,5	6	1,3	2,1	0,024
АИМУ 112МВ6	4	1000	9,5	78	0,7	7	5	1,2	1,8	0,027
АИМУ 112МА8	2.2	750	5,8	82	0,76	5,5	6	1,3	2,1	0,025
АИМУ 112МВ8	3	750	7,7	79	0,7	7	5,5	1,2	1,8	0,028
АИМУ 112М2	7,5	3000	14,9	87	0,88	3,7	7,5	1,2	2,2	0,1353
АИМУ 112М4	5,5	1500	11,7	86	0,85	4,6	7	1,4	2,3	0,2215

Типоразмер	Номинальная мощность, кВт	Синхронная частота вращения, (мин$^{-1}$)	Ток, А при 380В, 380/660В	КПД,%	cos ф	Скольжение, ном., %	Кратность, о.е.			Момент инерции ротора, Н*м^2 (кгс*м^2)
							Начального пускового тока	Начального пускового момента	Максимального момента	
АИМУ 112МА6	3	1000	7,4	82	0,76	5,5	6	1,3	2,1	0,2137
АИМУ 112МВ6	4	1000	9,8	82	0,7	7	5	1,2	1,8	0,2235
АИМУ 132М2	11	3000	20,5/11,9	88	0,9	3,2	7,5	1,2	2,2	0,0185
АИМУ 132S4	7,5	1500	15,2/8,8	87,5	0,85	3,5	7	1,4	2,3	0,0327
АИМУ 132М4	11	1500	22,7/13,1	88	0,85	3,5	7	1,4	2,2	0,0439
АИМУ 132S6	5,5	1000	11,8/6,8	85	0,81	4	7	1,3	2,1	0,0577
АИМУ 132М6	7,5	1000	16,1/9,3	85	0,81	3,6	7	1,3	2,1	0,0755
АИМУ 132S8	4	750	9,9/5,7	81,5	0,74	5,8	6	1,2	1,9	0,051
АИМУ 132М8	5,5	750	13,5/7,8	83	0,74	5,5	6	1,2	1,9	0,0732
АИМУ 160S2	15	3000	28,8/16,6	89	0,89	2	7,5	1,2	2,2	0,0496
АИМУ 160М2	18,5	3000	34,7/20	90	0,9	2,2	7,5	1,2	2,2	0,062
АИМУ 160S4	15	1500	29,6/17,1	89	0,85	2,6	7	1,4	2,2	0,103
АИМУ 160М4	18,5	1500	35,9/20,7	89,5	0,86	2,9	7	1,2	2,2	0,13
АИМУ 160S6	11	1000	23,1/13,3	87	0,81	4,4	7	1,2	2,1	0,13
АИМУ 160М6	15	1000	30,9/17,8	88	0,82	4,2	7	1,2	2,1	0,07
АИМУ 160S8	7,5	750	18,4/10,6	85,5	0,73	4,5	6	1,2	2,1	0,114
АИМУ 160М8	11	750	26/15	86	0,73	4,5	6	1,1	1,9	0,171
АИМУ 180S2	22	3000	40,8/23,5	88	0,89	1,8	7,5	1,1	2	0,0797
АИМУ 180М2	30	3000	54,8/31,6	90,5	0,9	1,8	7,5	1,1	2	0,105
АИМУ 180S4	22	1500	42,9/24,8	90,7	0,85	2,2	7	1,2	2,2	0,141
АИМУ 180М4	30	1500	57,8/33,4	90,5	0,86	2,4	7,2	1,2	2,2	0,176
АИМУ 180М6	18,5	1000	37,2/21,5	89,5	0,83	2,6	7	1,2	2,2	0,258
АИМУ 180М8	15	1000	33/19	86	0,78	4,2	6,5	1,1	2	0,252
АИМУ 200М2	37	3000	67,9/39,2	93,5	0,9	1,66	7,4	1,1	2,3	0,16822
АИМУ 200L2	45	3000	82,3/47,5	93,9	0,9	1,66	7,4	1	2,4	0,27700
АИМУ 200М4	37	1500	69,9/40,3	93,7	0,85	2	6,7	1,2	2,4	0,37000
АИМУ 200L4	45	1500	83,4/48,1	93,9	0,85	2	7,1	1,1	2,8	0,56000
АИМУ 200М6	22	1000	44,7/25,8	91,8	0,83	2	6	1,2	2,2	0,46837
АИМУ 200L6	30	1000	59,3/34,2	91,8	0,84	2,5	6	1,2	2,4	0,58600
АИМУ 200М8	18,5	750	41,1/23,7	90,6	0,76	3,33	6,4	1,1	2	0,52000
АИМУ 200L8	22	750	50/28,9	91,4	0,77	2,66	6,2	1,1	2	0,62000
АИМУ 225М2	55	3000	100,4/58	94,3	0,91	1,33	7,5	1	2,3	0,37840
АИМУ 225М4	55	1500	100,3/57,9	94,3	0,86	1,33	6,5	1,1	2,2	0,78000
АИМУ 225М6	37	1000	69,7/40,2	92,7	0,84	2	6,2	1,2	2,3	0,94000
АИМУ 225М8	30	750	61,7/35,6	91,8	0,78	2,66	5,5	1,1	2,1	0,89000
АИМУ 250S2	75	3000	136,8/79	94,6	0,92	1	7,5	0,9	2	0,45600
АИМУ 250М2	90	3000	160,7/92,8	95	0,93	1,16	7	0,9	1,8	0,67700
АИМУ 250S4	75	1500	139,6/80,6	94,7	0,85	1,66	7,2	1	2,2	1,10000

Типоразмер	Номи-нальная мощность, кВт	Синхронная частота вращения, (мин⁻¹)	Ток, А при 380В, 380/660В	КПД,%	cos ф	Сколь-жение, ном., %	Кратность, о.е.			Момент инерции ротора, Н*м² (кгс*м²)
							Начального пускового тока	Начального пускового момента	Макси-мального момента	
АИМУ 250М4	90	1500	165,6/95,6	95,1	0,88	1,33	7,3	1	2,2	1,54000
АИМУ 250S6	45	1000	84/48,5	93,5	0,84	2	6,2	1,1	2	1,71000
АИМУ250М6	55	1000	104,7/60,5	93,9	0,84	2	6,2	1,1	2	2,15000
АИМУ 250S8	37	750	77,8/44,9	92,7	0,73	2,66	6,5	1,1	1,8	1,71000
АИМУ 250М8	45	750	93,9/54,2	93,5	0,75	2	6,8	1	1,8	2,15000
АИМУ 280S2	110	3000	183/105,7	94,7	0,92	1	6,5	0,9	1,6	0,96000
АИМУ 280М2	132	3000	231,2/133,5	95,1	0,92	0,83	7,2	0,9	1,8	1,57000
АИМУ 280S4	110	1500	201,6/116,4	95,1	0,87	1	6,4	1	2,1	2,67000
АИМУ 280М4	132	1500	240,4/138,8	95,8	0,88	1,33	7,5	1	2,3	3,34000
АИМУ 280S6	75	1000	142,2/82,1	94,5	0,85	2	6,2	1	1,9	2,86000
АИМУ 280М6	90	1000	170,2/98,3	94,5	0,85	1,5	6,2	1	1,9	4,08000
АИМУ 280S8	55	750	112/64,7	93,6	0,83	2	5,9	1	1,9	3,12000
АИМУ 280М8	75	750	151,3/87,3	94	0,82	2	6	0,9	2	5,20000
АИМУ 315S2	160	3000	279/161,1	95,1	0,93	0,83	7	0,9	1,7	1,72560
АИМУ 315М2	200	3000	348/200,9	95,5	0,93	0,83	8	0,8	1,8	1,94050
АИМУ 315S4	160	1500	287,8/166,2	95,3	0,89	1,33	6,2	1	1,9	3,67650
АИМУ 315М4	200	1500	359,4/207,5	95,6	0,89	1,33	6,5	0,9	1,9	4,25160
АИМУ 315S6	110	1000	206/118,9	94,8	0,88	2	6,9	1	1,8	4,25640
АИМУ 315М6	132	1000	244/140,9	95	0,9	2	6,6	1	1,6	5,15770
АИМУ 315S8	90	750	178/102,8	94,5	0,85	2	6	0,9	1,4	5,82500
АИМУ 315М8	110	750	217/125,3	94,5	0,86	2	5,9	0,9	1,4	6,75370
АИМУ 355S2	250	3000	431/248,8	96	0,93	0,66	6,8	0,8	2,1	3,05000
АИМУ 355М2	315	3000	533/307,7	96	0,93	0,66	7,4	0,8	1,86	3,60000
АИМУ 355S4	250	1500	439,5/253,7	95,3	0,89	1,33	6,2	1	1,9	6,77000
АИМУ 355М4	315	1500	550,3/317,7	95,6	0,89	1,33	6,5	0,9	1,9	8,20000
АИМУ 355S6	160	1000	292,3/168,8	95,1	0,89	1	7,5	1	2	7,80000
АИМУ 355М6	200	1000	364,6/210,5	95,5	0,9	1	7,1	0,9	2,2	9,10000
АИМУ 355S8	132	750	261/150,7	94,7	0,83	1,33	6,5	0,9	1,7	10,55000
АИМУ 355М8	160	750	314,7/181,7	95,5	0,85	1,33	6,6	0,9	1,9	11,73000

ГАБАРИТНО-ПРИСОЕДИНИТЕЛЬНЫЕ И УСТАНОВОЧНЫЕ РАЗМЕРЫ ЭЛЕКТРОДВИГАТЕЛЕЙ АИМУ ОСНОВНОГО ИСПОЛНЕНИЯ

Монтажное исполнение IM 10..1

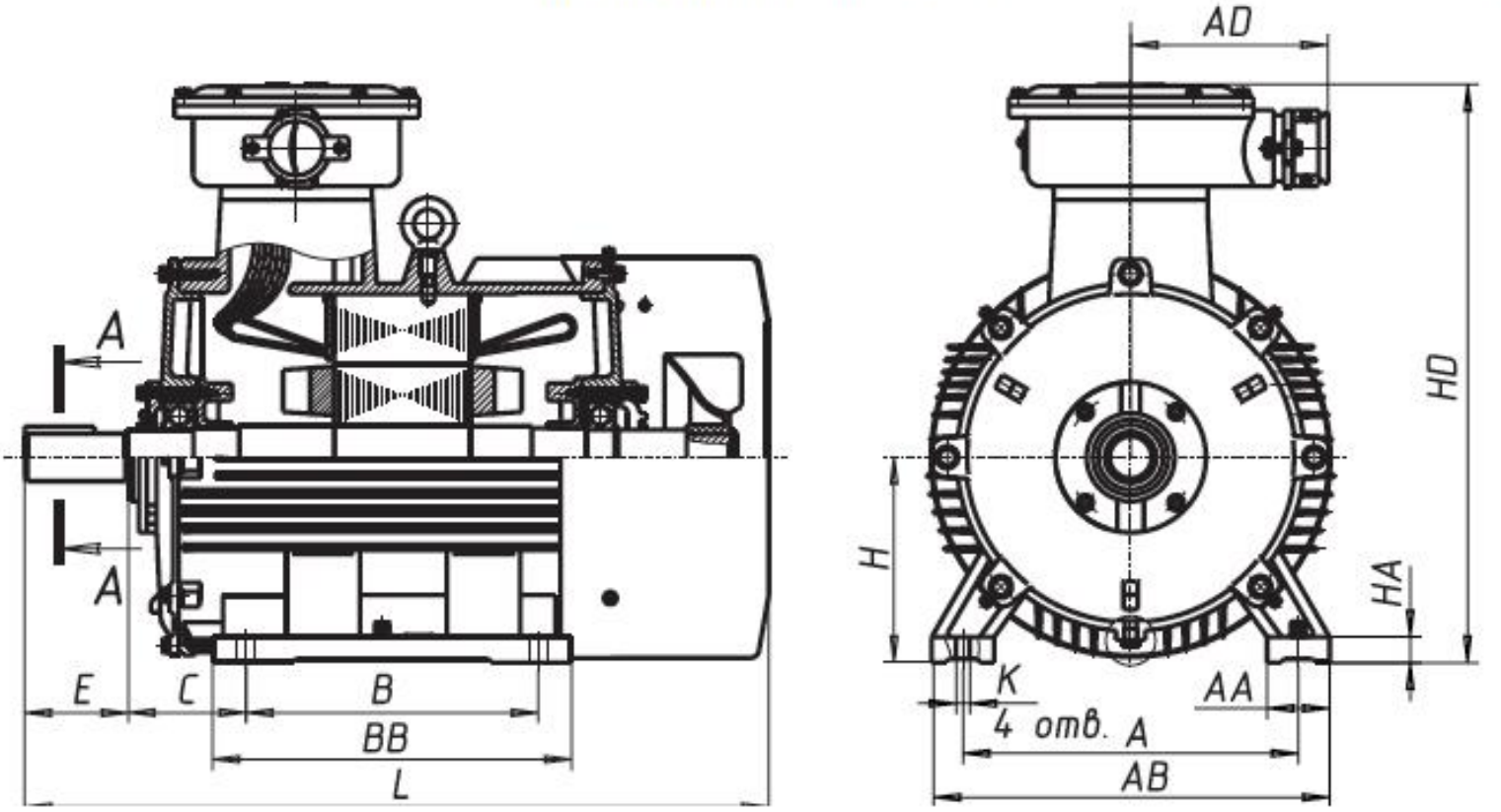

Монтажное исполнение IM 20..1

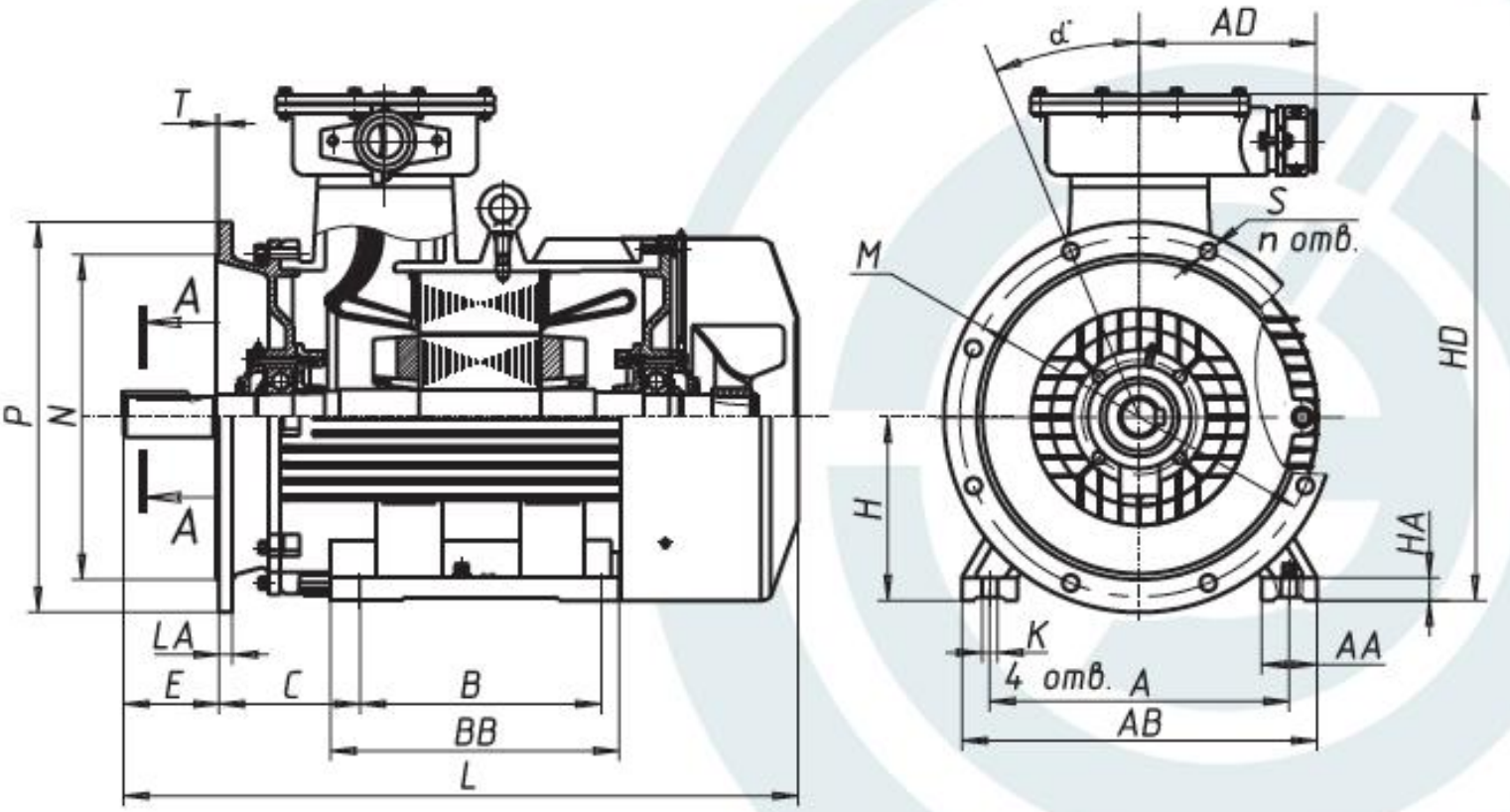

ГАБАРИТНО-ПРИСОЕДИНИТЕЛЬНЫЕ И УСТАНОВОЧНЫЕ РАЗМЕРЫ ЭЛЕКТРОДВИГАТЕЛЕЙ АИМУ ОСНОВНОГО ИСПОЛНЕНИЯ

Монтажное исполнение IM 30..1

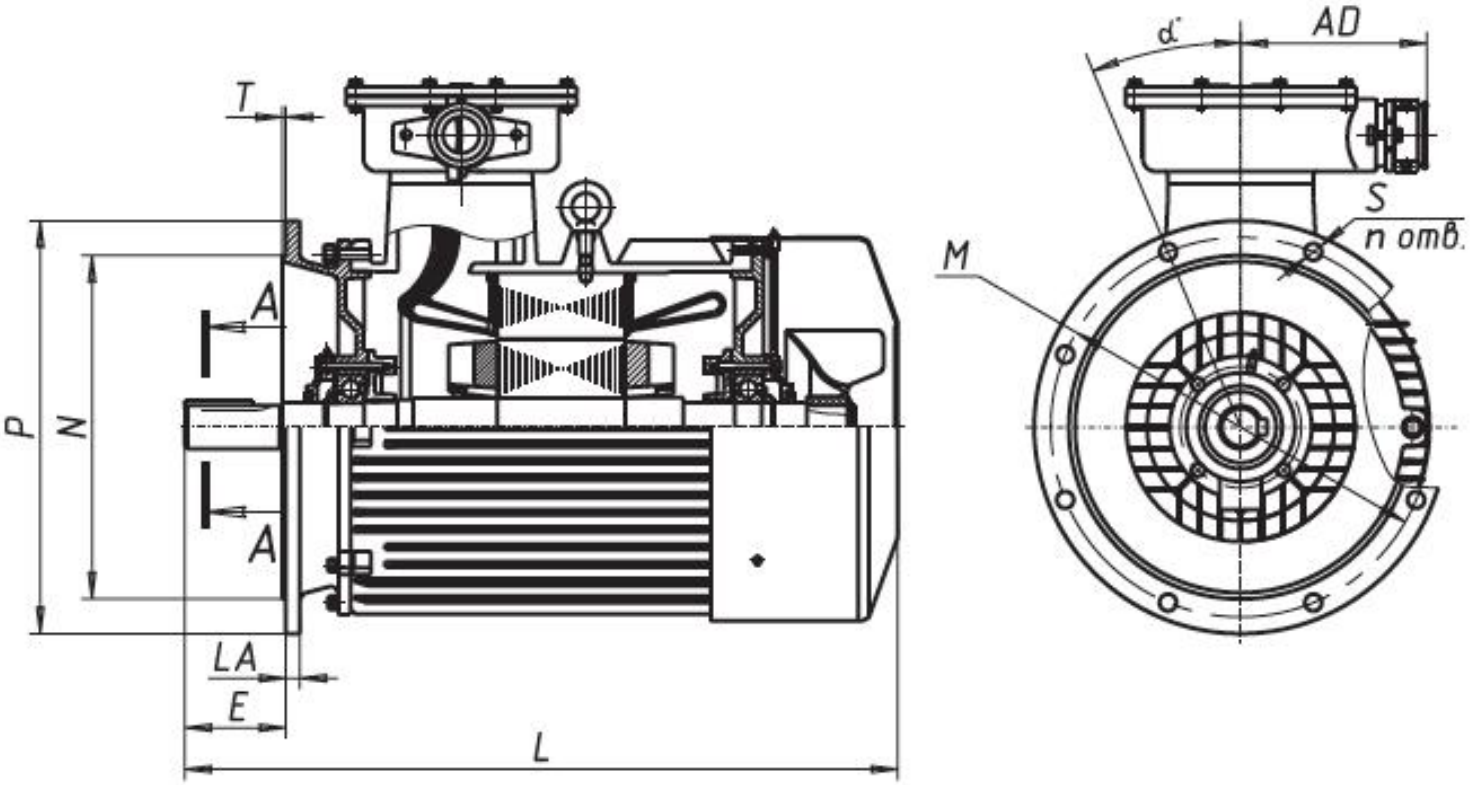

А-А

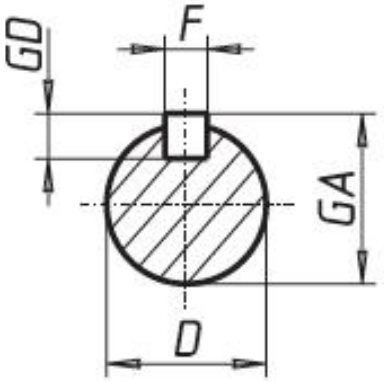

ГАБАРИТНО-ПРИСОЕДИНИТЕЛЬНЫЕ РАЗМЕРЫ ЭЛЕКТРОДВИГАТЕЛЕЙ АИМУ ВОВ 63-355 IM 10_1, IM 20_1, IM 30_1

Габарит	H	L	HD	E	C	B	BB	A	AB	AA	K	LA	T	P	N	M	S	α	AD	D	F	GD	GA	HA	Вес, кг
АИМУ 63A2	63	280	216	30	40	80	108	100	125	25	7	10	3,5	160	110	130	4 отв. Ø 10	45	110	14	5	5	16.00	10	15.79
АИМУ 63B2	63	280	216	30	40	80	108	100	125	25	7	10	3,5	160	110	130	4 отв. Ø 10	45	110	14	5	5	16.00	10	16.46
АИМУ 63A4	63	280	216	30	40	80	108	100	125	25	7	10	3,5	160	110	130	4 отв. Ø 10	45	110	14	5	5	16.00	10	15.44
АИМУ 63B4	63	280	216	30	40	80	108	100	125	25	7	10	3,5	160	110	130	4 отв. Ø 10	45	110	14	5	5	16.00	10	16.70
АИМУ 63A6	63	280	216	30	40	80	108	100	125	25	7	10	3,5	160	110	130	4 отв. Ø 10	45	110	14	5	5	16.00	10	17,2
АИМУ 63B6	63	280	216	30	40	80	108	100	125	25	7	10	3,5	160	110	130	4 отв. Ø 10	45	110	14	5	5	16.00	10	17,6
АИМУ 71A2	71	298	234	40	45	90	120	112	147	34	7	12	3,5	200	130	165	4 отв. Ø 12	45	110	19	6	6	21,50	10	19.46
АИМУ 71B2	71	298	234	40	45	90	120	112	147	34	7	12	3,5	200	130	165	4 отв. Ø 12	45	110	19	6	6	21,50	10	21.16
АИМУ 71A4	71	298	234	40	45	90	120	112	147	34	7	12	3,5	200	130	165	4 отв. Ø 12	45	110	19	6	6	21,50	10	19.66
АИМУ 71B4	71	298	234	40	45	90	120	112	147	34	7	12	3,5	200	130	165	4 отв. Ø 12	45	110	19	6	6	21,50	10	19.66
АИМУ 71A6	71	298	234	40	45	90	120	112	147	34	7	12	3,5	200	130	165	4 отв. Ø 12	45	110	19	6	6	21,50	10	19.16
АИМУ 71B6	71	298	234	40	45	90	120	112	147	34	7	12	3,5	200	130	165	4 отв. Ø 12	45	110	19	6	6	21,50	10	20.26
АИМУ 80A2	80	350	247	50	50	100	132	125	162	36	10	12	3,5	200	130	165	4 отв. Ø 12	45	110	22	6	6	24,50	14	26.11
АИМУ 80B2	80	350	247	50	50	100	132	125	162	36	10	12	3,5	200	130	165	4 отв. Ø 12	45	110	22	6	6	24,50	14	28.88
АИМУ 80A4	80	350	247	50	50	100	132	125	162	36	10	12	3,5	200	130	165	4 отв. Ø 12	45	110	22	6	6	24,50	14	26.11
АИМУ 80B4	80	350	247	50	50	100	132	125	162	36	10	12	3,5	200	130	165	4 отв. Ø 12	45	110	22	6	6	24,50	14	29.11
АИМУ 80A6	80	350	247	50	50	100	132	125	162	36	10	12	3,5	200	130	165	4 отв. Ø 12	45	110	22	6	6	24,50	14	25.11
АИМУ 80B6	80	350	247	50	50	100	132	125	162	36	10	12	3,5	200	130	165	4 отв. Ø 12	45	110	22	6	6	24,50	14	27.61
АИМУ 90L2	90	410	297	50	56	125	166	140	180	43	10	12	4.00	250	180	215	4 отв. Ø 15	45	167	24	8	7	27.00	14	43.34
АИМУ 90L4	90	410	297	50	56	125	166	140	180	43	10	12	4.00	250	180	215	4 отв. Ø 15	45	167	24	8	7	27.00	14	42.34
АИМУ 90L6	90	410	297	50	56	125	166	140	180	43	10	12	4.00	250	180	215	4 отв. Ø 15	45	167	24	8	7	27.00	14	41.34
АИМУ 100S2	100	430	317	60	63	112	180	160	210	50	12	15	4.00	250	180	215	4 отв. Ø 15	45	167	28	8	7	31.00	16	52.98
АИМУ 100L2	100	430	317	60	63	140	180	160	210	50	12	15	4.00	250	180	215	4 отв. Ø 15	45	167	28	8	7	31.00	16	56.98
АИМУ 100S4	100	430	317	60	63	112	180	160	210	50	12	15	4.00	250	180	215	4 отв. Ø 15	45	167	28	8	7	31.00	16	52.98
АИМУ 100L4	100	430	317	60	63	140	180	160	210	50	12	15	4.00	250	180	215	4 отв. Ø 15	45	167	28	8	7	31.00	16	55.98
АИМУ 100L6	100	430	317	60	63	140	180	160	210	50	12	15	4.00	250	180	215	4 отв. Ø 15	45	167	28	8	7	31.00	16	52.98

ГАБАРИТНО-ПРИСОЕДИНИТЕЛЬНЫЕ РАЗМЕРЫ ЭЛЕКТРОДВИГАТЕЛЕЙ АИМУ ВОВ 63-355 IM 10_1, IM 20_1, IM 30_1

Габарит	H	L	HD	E	C	B	BB	A	AB	AA	K	LA	T	P	N	M	S	α	AD	D	F	GD	GA	HA	Вес, кг
АИМУ 100L8	100	430	317	60	63	140	180	160	210	50	12	15	4.00	250	180	215	4 отв. Ø 15	45	167	28	8	7	31.00	16	51.00
АИМУ 112M2	112	445	360	80	70	140	180	190	245	50	12	16	4.00	300	230	265	4 отв. Ø 15	45	195	32	10	8	35.00	16	83.00
АИМУ 112M4	112	476	332	80	70	140	180	190	240	50	12	16	4.00	300	230	265	4 отв. Ø 15	45	167	32	10	8	35.00	16	81.00
АИМУ 112MA6	112	445	360	80	70	140	180	190	245	50	12	16	4.00	300	230	265	4 отв. Ø 15	45	195	32	10	8	35.00	16	74.00
АИМУ 112MB6	112	445	360	80	70	140	180	190	245	50	12	16	4.00	300	230	265	4 отв. Ø 15	45	195	32	10	8	35.00	16	79.00
АИМУ 112MA8	112	445	360	80	70	140	180	190	245	50	12	16	4.00	300	230	265	4 отв. Ø 15	45	195	32	10	8	35.00	16	73.00
АИМУ 112MB8	112	445	360	80	70	140	180	190	245	50	12	16	4.00	300	230	265	4 отв. Ø 15	45	195	32	10	8	35.00	16	77.00
АИМУ 132M2	132	520	405	80	89	178	230	216	280	60	12	16	5.00	350	250	300	4 отв. Ø 19	45	208	38	10	8	41.00	16	95.00
АИМУ 132S4	132	490	405	80	89	140	190	216	280	60	12	16	5.00	350	250	300	4 отв. Ø 19	45	208	38	10	8	41.00	16	86.00
АИМУ 132M4	132	520	405	80	89	178	230	216	280	60	12	16	5.00	350	250	300	4 отв. Ø 19	45	208	38	10	8	41.00	16	102.00
АИМУ 132S6	132	490	405	80	89	140	190	216	280	60	12	16	5.00	350	250	300	4 отв. Ø 19	45	208	38	10	8	41.00	16	81.00
АИМУ 132M6	132	520	405	80	89	178	230	216	280	60	12	16	5.00	350	250	300	4 отв. Ø 19	45	208	38	10	8	41.00	16	100.00
АИМУ 132S8	132	490	405	80	89	140	190	216	280	60	12	16	5.00	350	250	300	4 отв. Ø 19	45	208	38	10	8	41.00	16	99.00
АИМУ 132M8	132	520	405	80	89	178	230	216	280	60	12	16	5.00	350	250	300	4 отв. Ø 19	45	208	38	10	8	41.00	16	102.00
АИМУ 160S2	160	645	456	110	108	178	262	254	330	70	15	17	5.00	350	250	300	4 отв. Ø 19	45	208	42	12	8	45,50	20	170.00
АИМУ 160M2	160	685	456	110	108	210	306	254	330	70	15	17	5.00	350	250	300	4 отв. Ø 19	45	208	42	12	8	45,50	20	180.00
АИМУ 160S4	160	645	456	110	108	178	262	254	330	70	15	17	5.00	350	250	300	4 отв. Ø 19	45	208	48	14	9	52.00	20	175.00
АИМУ 160M4	160	685	456	110	108	210	306	254	330	70	15	17	5.00	350	250	300	4 отв. Ø 19	45	208	48	14	9	52.00	20	190.00
АИМУ 160S6	160	645	456	110	108	178	262	254	330	70	15	17	5.00	350	250	300	4 отв. Ø 19	45	208	48	14	9	52.00	20	175.00
АИМУ 160M6	160	685	456	110	108	210	306	254	330	70	15	17	5.00	350	250	300	4 отв. Ø 19	45	208	48	14	9	52.00	20	200.00
АИМУ 160S8	160	645	456	110	108	178	262	254	330	70	15	17	5.00	350	250	300	4 отв. Ø 19	45	208	48	14	9	52.00	20	173.00
АИМУ 160M8	160	685	456	110	108	210	306	254	330	70	15	17	5.00	350	250	300	4 отв. Ø 19	45	208	48	14	9	52.00	20	195.00
АИМУ 180S2	180	740	500	110	121	203	273	279	355	70	15	17	5.00	400	300	350	4 отв. Ø 19	45	208	48	14	9	52.00	22	198.00
АИМУ 180M2	180	755	500	110	121	241	311	279	355	70	15	17	5.00	400	300	350	4 отв. Ø 19	45	208	48	14	9	52.00	22	221.00
АИМУ 180S4	180	740	500	110	121	203	273	279	355	70	15	17	5.00	400	300	350	4 отв. Ø 19	45	208	55	16	10	59.00	22	205.00
АИМУ 180M4	180	755	500	110	121	241	311	279	355	70	15	17	5.00	400	300	350	4 отв. Ø 19	45	208	55	16	10	59.00	22	234.00

ГАБАРИТНО-ПРИСОЕДИНИТЕЛЬНЫЕ РАЗМЕРЫ ЭЛЕКТРОДВИГАТЕЛЕЙ АИМУ ВОВ 63-355 IM 10_1, IM 20_1, IM 30_1

Габарит	H	L	HD	E	C	B	BB	A	AB	AA	K	LA	T	P	N	M	S	α	AD	D	F	GD	GA	HA	Вес, кг
АИМУ 180M6	180	740	500	110	121	241	273	279	355	70	15	17	5.00	400	300	350	4 отв. Ø 19	45	208	55	16	10	59.00	22	225.00
АИМУ 180M8	180	755	500	110	121	241	311	279	355	70	15	17	5.00	400	300	350	4 отв. Ø 19	45	208	55	16	10	59.00	22	223.00
АИМУ 200M2	200	735	645	110	133	267	333	318	390	70	19	17	5.00	450	350	400	8 отв. Ø 19	22,5	250	55	16	10	59.00	25	284.00
АИМУ 200L2	200	782	645	110	133	305	369	318	390	70	19	17	5.00	450	350	400	8 отв. Ø 19	22,5	250	55	16	10	59.00	25	287.00
АИМУ 200M4	200	765	645	140	133	267	333	318	390	70	19	17	5.00	450	350	400	8 отв. Ø 19	22,5	250	60	18	11	64.00	25	284.00
АИМУ 200L4	200	812	645	140	133	305	369	318	390	70	19	17	5.00	450	350	400	8 отв. Ø 19	22,5	250	60	18	11	64.00	25	287.00
АИМУ 200M6	200	765	645	140	133	267	333	318	390	70	19	17	5.00	450	350	400	8 отв. Ø 19	22,5	250	60	18	11	64.00	25	262.00
АИМУ 200L6	200	812	645	140	133	305	369	318	390	70	19	17	5.00	450	350	400	8 отв. Ø 19	22,5	250	60	18	11	64.00	25	284.00
АИМУ 200M8	200	765	645	140	133	267	333	318	390	70	19	17	5.00	450	350	400	8 отв. Ø 19	22,5	250	60	18	11	64.00	25	284.00
АИМУ 200L8	200	812	645	140	133	305	369	318	390	70	19	17	5.00	450	350	400	8 отв. Ø 19	22,5	250	60	18	11	64.00	25	299.00
АИМУ 225M2	225	888	680	110	149	311	380	356	435	75	19	18	5.00	550	450	500	8 отв. Ø 19	22,5	250	55	16	10	59.00	28	362.00
АИМУ 225M4	225	918	680	140	149	311	380	356	435	75	19	18	5.00	550	450	500	8 отв. Ø 19	22,5	250	65	18	11	69.00	28	362.00
АИМУ 225M6	225	918	680	140	149	311	380	356	435	75	19	18	5.00	550	450	500	8 отв. Ø 19	22,5	250	65	18	11	69.00	28	380.00
АИМУ 225M8	225	918	680	140	149	311	380	356	435	75	19	18	5.00	550	450	500	8 отв. Ø 19	22,5	250	65	18	11	69.00	28	388.00
АИМУ 250S2	250	998	706	140	168	311	389	406	490	80	24	20	5.00	550	450	500	8 отв. Ø 19	22,5	300	65	18	11	69.00	30	471.00
АИМУ 250M2	250	1038	706	140	168	349	425	406	490	80	24	20	5.00	550	450	500	8 отв. Ø 19	22,5	300	65	18	11	69.00	30	483.00
АИМУ 250S4	250	998	706	140	168	311	389	406	490	80	24	20	5.00	550	450	500	8 отв. Ø 19	22,5	300	75	20	12	79,50	30	548.00
АИМУ 250M4	250	1038	706	140	168	349	425	406	490	80	24	20	5.00	550	450	500	8 отв. Ø 19	22,5	300	75	20	12	79,50	30	557.00
АИМУ 250S6	250	998	706	140	168	311	389	406	490	80	24	20	5.00	550	450	500	8 отв. Ø 19	22,5	300	75	20	12	79,50	30	469.00
АИМУ250M6	250	1038	706	140	168	349	425	406	490	80	24	20	5.00	550	450	500	8 отв. Ø 19	22,5	300	75	20	12	79,50	30	492.00
АИМУ 250S8	250	998	706	140	168	311	389	406	490	80	24	20	5.00	550	450	500	8 отв. Ø 19	22,5	300	75	20	12	79,50	30	423.00
АИМУ 250M8	250	1038	706	140	168	349	425	406	490	80	24	20	5.00	550	450	500	8 отв. Ø 19	22,5	300	75	20	12	79,50	30	471.00
АИМУ 280S2	280	1030	770	140	190	368	455	457	545	85	24	22	6.00	660	550	600	8 отв. Ø 24	22,5	300	70	20	12	74,50	35	713.00
АИМУ 280M2	280	1060	770	140	190	419	505	457	545	85	24	22	6.00	660	550	600	8 отв. Ø 24	22,5	300	70	20	12	74,50	35	724.00
АИМУ 280S4	280	1080	770	170	190	368	455	457	545	85	24	22	6.00	660	550	600	8 отв. Ø 24	22,5	300	80	22	14	85.00	35	840.00
АИМУ 280M4	280	1110	770	170	190	419	505	457	545	85	24	22	6.00	660	550	600	8 отв. Ø 24	22,5	300	80	22	14	85.00	35	862.00

ГАБАРИТНО-ПРИСОЕДИНИТЕЛЬНЫЕ РАЗМЕРЫ ЭЛЕКТРОДВИГАТЕЛЕЙ АИМУ ВОВ 63-355 IM 10_1, IM 20_1, IM 30_1

Габарит	H	L	HD	E	C	B	BB	A	AB	AA	K	LA	T	P	N	M	S	α	AD	D	F	GD	GA	HA	Вес, кг
АИМУ 280S6	280	1080	770	170	190	368	455	457	545	85	24	22	6.00	660	550	600	8 отв. Ø 24	22,5	300	80	22	14	85.00	35	920.00
АИМУ 280M6	280	1110	770	170	190	419	505	457	545	85	24	22	6.00	660	550	600	8 отв. Ø 24	22,5	300	80	22	14	85.00	35	937.00
АИМУ 280S8	280	1080	770	170	190	368	455	457	545	85	24	22	6.00	660	550	600	8 отв. Ø 24	22,5	300	80	22	14	85.00	35	650.00
АИМУ 280M8	280	1110	770	170	190	419	505	457	545	85	24	22	6.00	660	550	600	8 отв. Ø 24	22,5	300	80	22	14	85.00	35	885.00
АИМУ 315S2	315	1390	950	140	216	406	780	508	640	120	28	25	6.00	660	550	600	8 отв. Ø 24	22,5	400	75	20	12	79,50	45	1154.00
АИМУ 315M2	315	1390	950	140	216	457	780	508	640	120	28	25	6.00	660	550	600	8 отв. Ø 24	22,5	400	75	20	12	79,50	45	1244.00
АИМУ 315S4	315	1420	950	170	216	406	780	508	640	120	28	25	6.00	660	550	600	8 отв. Ø 24	22,5	400	90	25	14	95.00	45	1150.00
АИМУ 315M4	315	1420	950	170	216	457	780	508	640	120	28	25	6.00	660	550	600	8 отв. Ø 24	22,5	400	90	25	14	95.00	45	1297.00
АИМУ 315S6	315	1420	950	170	216	406	780	508	640	120	28	25	6.00	660	550	600	8 отв. Ø 24	22,5	400	90	25	14	95.00	45	1201.00
АИМУ 315M6	315	1420	950	170	216	457	780	508	640	120	28	25	6.00	660	550	600	8 отв. Ø 24	22,5	400	90	25	14	95.00	45	1258.00
АИМУ 315S8	315	1420	950	170	216	406	780	508	640	120	28	25	6.00	660	550	600	8 отв. Ø 24	22,5	400	90	25	14	95.00	45	1334.00
АИМУ 315M8	315	1420	950	170	216	457	780	508	640	120	28	25	6.00	660	550	600	8 отв. Ø 24	22,5	400	90	25	14	95.00	45	1301.00
АИМУ 355S2	355	1480	1030	170	254	500	710	610	740	150	28	25	6.00	800	680	740	8 отв. Ø 24	22,5	400	85	22	14	90.00	52	1858.00
АИМУ 355M2	355	1580	1030	170	254	560	810	610	740	150	28	25	6.00	800	680	740	8 отв. Ø 24	22,5	400	85	22	14	90.00	52	2024.00
АИМУ 355S4	355	1520	1030	210	254	500	710	610	740	150	28	25	6.00	800	680	740	8 отв. Ø 24	22,5	400	100	28	16	106.00	52	1777.00
АИМУ 355M4	355	1620	1030	210	254	560	810	610	740	150	28	25	6.00	800	680	740	8 отв. Ø 24	22,5	400	100	28	16	106.00	52	2141.00
АИМУ 355S6	355	1520	1030	210	254	500	710	610	740	150	28	25	6.00	800	680	740	8 отв. Ø 24	22,5	400	100	28	16	106.00	52	1776.00
АИМУ 355M6	355	1620	1030	210	254	560	810	610	740	150	28	25	6.00	800	680	740	8 отв. Ø 24	22,5	400	100	28	16	106.00	52	2010.00
АИМУ 355S8	355	1520	1030	210	254	500	710	610	740	150	28	25	6.00	800	680	740	8 отв. Ø 24	22,5	400	100	28	16	106.00	52	1955.00
АИМУ 355M8	355	1620	1030	210	254	560	810	610	740	150	28	25	6.00	800	680	740	8 отв. Ø 24	22,5	400	100	28	16	106.00	52	2127.00

ТЕХНИЧЕСКИЕ ХАРАКТЕРИСТИКИ ЭЛЕКТРОДВИГАТЕЛЕЙ АИМУР

Типоразмер двигателя	Мощ-ность, кВт	Синхронная частота вращения, об/мин	КПД, %	cos ф, о.е	Ток, А 380, (380/660В)	Ток, А 1140, (660/1140В)	Скольжение, ном., %	Кратность, о.е.			Момент инерции, кгс*м²
								Начального пускового тока	Начального пускового момента	Максимального момента	
АИМУР 112М2	7,5	3000	87	0,88	15	8,66	3,7	7,5	1,2	2,2	0,1353
АИМУР 112М4	5,5	1500	86	0,85	11	6,35	4,6	7	1,4	2,3	0,2215
АИМУР 112МА6	3	1000	82	0,76	6.2	3,58	5,5	6	1,3	2,1	0,2137
АИМУР 112МВ6	4	1000	78	0,7	9.4	5,43	7	5	1,2	1,8	0,2235
АИМУР 112МА8	2.2	750	82	0,76	5.8	3,49	5,5	6	1,3	2,1	0.24820
АИМУР 112МВ8	3	750	79	0,7	7.7	4,46	7	5,5	1,2	1,8	0.30480
АИМУР 132М2	11	3000	88	0,9	20.5/11.9	11.9/6.9	3,2	7,5	1,2	2,2	0,3283
АИМУР 132S4	7,5	1500	87,5	0,85	15.2/8.8	8.8/5.1	3,5	7	1,4	2,3	0,4371
АИМУР 132М4	11	1500	88	0,85	22.7/13.1	13.1/7.6	3,5	7	1,4	2,2	0,5763
АИМУР 132S6	5,5	1000	85	0,81	11.8/6.8	6.8/3.9	4	7	1,3	2,1	0,7527
АИМУР 132М6	7,5	1000	85	0,81	16.1/9.3	9.3/5.4	3,6	7	1,3	2,1	0,5317
АИМУР 132S8	4	750	81,5	0,74	9.9/5.7	5.7/3.3	5,8	6	1,2	1,9	0,7311
АИМУР 132М8	5,5	750	83	0,74	13.5/7.8	7.8/4.5	5,5	6	1,2	1,9	0,5036
АИМУР 160S2	15	3000	89	0,89	28.8/16.6	16.6/9.58	2,3	7,5	2,2	2,3	0,6295
АИМУР 160М2	18,5	3000	90	0,90	34.7/20	20/11.55	2,3	7,5	2,2	2,3	0,63
АИМУР 160S4	15	1500	89	0,85	29.6/17.1	17/19.87	2,7	7,5	2,2	2,3	1,06
АИМУР 160М4	18,5	1500	89,5	0,86	35.9/20.7	20.7/11.95	2,7	7	2,2	2,3	1,30
АИМУР 160S6	11	1000	87	0,81	23.1/13.3	13.3/7.68	4,5	6,5	1,8	2,7	1,27
АИМУР 160М6	15	1000	88	0,82	30.9/17.8	17.8/10.28	4,5	6,5	2	2,1	1,72
АИМУР 160S8	7,5	750	85,5	0,73	18.4/10.6	10.6/6.12	4,7	5	1,6	2,2	1,19
АИМУР 160М8	11	750	86	0,73	26/15	15/8.66	4,7	5	1,6	2,2	1,79
АИМУР 180S2	22	3000	88	0,89	40.8/23.5	23.5/13.57	1,8	6,8	2	2,9	0,82
АИМУР 180М2	30	3000	90,5	0,90	54.8/31.6	31.6/18.24	1,8	8,1	2,4	3,3	1,08
АИМУР 180S4	22	1500	90,7	0,85	42.9/24.8	24.8/14.32	2,3	7	2,2	2,6	1,48
АИМУР 180М4	30	1500	90,5	0,86	57.8/33.4	33.4/19.28	2,3	7,2	2,2	2,4	1,78
АИМУР 180М6	18,5	1000	89,5	0,83	37.2/21.5	21.5/12.41	2,5	7	2,2	2,7	2,57
АИМУР 180М8	15	750	86	0,78	33/19	19/10.97	4,0	5,3	1,6	2,3	2,57

ТЕХНИЧЕСКИЕ ХАРАКТЕРИСТИКИ ЭЛЕКТРОДВИГАТЕЛЕЙ АИМУР

Типоразмер двигателя	Мощ-ность, кВт	Синхронная частота вращения, об/мин	КПД, %	cos ф, о.е	Ток, А 380, (380/660В)	Ток, А 1140, (660/1140В)	Сколь-жение, ном., %	Кратность, о.е.			Момент инерции, кгс*м²
								Начального пускового тока	Начального пускового момента	Маки-мального момента	
АИМУР 112М2	7,5	3000	87	0,88	15	8,66	3,7	7,5	1,2	2,2	0,1353
АИМУР 112М4	5,5	1500	86	0,85	11	6,35	4,6	7	1,4	2,3	0,2215
АИМУР 112МА6	3	1000	82	0,76	6.2	3,58	5,5	6	1,3	2,1	0,2137
АИМУР 112МВ6	4	1000	78	0,7	9.4	5,43	7	5	1,2	1,8	0,2235
АИМУР 112МА8	2.2	750	82	0,76	5.8	3,49	5,5	6	1,3	2,1	0.24820
АИМУР 112МВ8	3	750	79	0,7	7.7	4,46	7	5,5	1,2	1,8	0.30480
АИМУР 132М2	11	3000	88	0,9	20.5/11.9	11.9/6.9	3,2	7,5	1,2	2,2	0,3283
АИМУР 132S4	7,5	1500	87,5	0,85	15.2/8.8	8.8/5.1	3,5	7	1,4	2,3	0,4371
АИМУР 132М4	11	1500	88	0,85	22.7/13.1	13.1/7.6	3,5	7	1,4	2,2	0,5763
АИМУР 132S6	5,5	1000	85	0,81	11.8/6.8	6.8/3.9	4	7	1,3	2,1	0,7527
АИМУР 132М6	7,5	1000	85	0,81	16.1/9.3	9.3/5.4	3,6	7	1,3	2,1	0,5317
АИМУР 132S8	4	750	81,5	0,74	9.9/5.7	5.7/3.3	5,8	6	1,2	1,9	0,7311
АИМУР 132М8	5,5	750	83	0,74	13.5/7.8	7.8/4.5	5,5	6	1,2	1,9	0,5036
АИМУР 160S2	15	3000	89	0,89	28.8/16.6	16.6/9.58	2,3	7,5	2,2	2,3	0,6295
АИМУР 160М2	18,5	3000	90	0,90	34.7/20	20/11.55	2,3	7,5	2,2	2,3	0,63
АИМУР 160S4	15	1500	89	0,85	29.6/17.1	17/19.87	2,7	7,5	2,2	2,3	1,06
АИМУР 160М4	18,5	1500	89,5	0,86	35.9/20.7	20.7/11.95	2,7	7	2,2	2,3	1,30
АИМУР 160S6	11	1000	87	0,81	23.1/13.3	13.3/7.68	4,5	6,5	1,8	2,7	1,27
АИМУР 160М6	15	1000	88	0,82	30.9/17.8	17.8/10.28	4,5	6,5	2	2,1	1,72
АИМУР 160S8	7,5	750	85,5	0,73	18.4/10.6	10.6/6.12	4,7	5	1,6	2,2	1,19
АИМУР 160М8	11	750	86	0,73	26/15	15/8.66	4,7	5	1,6	2,2	1,79
АИМУР 180S2	22	3000	88	0,89	40.8/23.5	23.5/13.57	1,8	6,8	2	2,9	0,82
АИМУР 180М2	30	3000	90,5	0,90	54.8/31.6	31.6/18.24	1,8	8,1	2,4	3,3	1,08
АИМУР 180S4	22	1500	90,7	0,85	42.9/24.8	24.8/14.32	2,3	7	2,2	2,6	1,48
АИМУР 180М4	30	1500	90,5	0,86	57.8/33.4	33.4/19.28	2,3	7,2	2,2	2,4	1,78
АИМУР 180М6	18,5	1000	89,5	0,83	37.2/21.5	21.5/12.41	2,5	7	2,2	2,7	2,57
АИМУР 180М8	15	750	86	0,78	33/19	19/10.97	4,0	5,3	1,6	2,3	2,57

Типоразмер	Номинальная мощность, кВт	Синхронная частота вращения, (мин$^{-1}$)	Ток, А		КПД, %	cos ф	Скольжение, ном., %	Кратность, о.е.			Момент инерции ротора, Н*м^2 (кгс*м^2)
			Для напряжения 380/660В	Для напряжения 660/1140В				Начального пускового тока	Начального пускового момента	Максимального момента	
АИМУР 200М2	37	3000	67.9/39.2	39.2/22.66	92	0,9	1,66	7,5	2	2,3	0.16822
АИМУР 200L2	45	3000	82.3/47.5	47.5/27.46	92,3	0,9	1,66	7,5	2	2,3	0.277
АИМУР 200М4	37	1500	69.9/40.3	40.3/23.29	92,5	0,87	2	7,2	2,2	2,3	0.37
АИМУР 200L4	45	1500	83.4/48.1	48.1/27.8	92,8	0,88	2	7,2	2,2	2,3	0.56
АИМУР 200М6	22	1000	44.7/25.8	25.8/14.91	90	0,83	2	7	2,1	2,1	0.46837
АИМУР 200L6	30	1000	59.3/34.2	34.2/19.77	91,5	0,84	2,5	7	2,1	2,1	0.586
АИМУР 200М8	18,5	750	41.1/23.7	23.7/13.7	90	0,76	3,33	6,6	1,9	2	0.52
АИМУР 200L8	22	750	50/28.9	28.9/16.71	88	0,76	2,66	6,6	1,8	2	0.62
АИМУР 225М2	55	3000	100.4/58	58/33.53	92,5	0,9	1,33	7,5	2	2,3	0.3784
АИМУР 225М4	55	1500	100.3/57.9	57.9/33.47	93	0,87	1,33	7,2	2,2	2,3	0.78
АИМУР 225М6	37	1000	69.7/40.2	40.2/23.24	92,4	0,86	2	7	2,1	2,1	0.94
АИМУР 225М8	30	750	61.7/35.6	35.6/20.58	91,8	0,79	2,66	6,6	1,9	2	0.89
АИМУР 250S2	75	3000	136.8/79	79/45.66	93	0,9	1	7,5	2	2,3	0.456
АИМУР 250М2	90	3000	160.7/92.8	92.8/53.64	93,8	0,91	1,16	7,5	2,3	2	0.677
АИМУР 250S4	75	1500	139.6/80.6	80.6/46.59	93,8	0,87	1,66	7,2	2,2	2,3	1.1
АИМУР 250М4	90	1500	165.6/95.6	95.6/55.26	93	0,87	1,33	7,2	2,3	2,2	1.54
АИМУР 250S6	45	1000	84/48.5	48.5/28.03	92	0,86	2	7	2,1	2,1	1.71
АИМУР 250М6	55	1000	104.7/60.5	60.5/34.97	92,8	0,86	2	7	2,1	2,1	2.15
АИМУР 250S8	37	750	77.8/44.9	44.9/25.95	91,5	0,79	2,66	6,6	2	1,9	1.71
АИМУР 250М8	45	750	93.9/54.2	54.2/31.33	91	0,8	2	6,6	2	1,9	2.15
АИМУР 280S2	110	3000	183/105.7	105.7/61.10	94	0,91	1	7,5	1,8	2,2	0.96
АИМУР 280М2	132	3000	231.2/133.5	133.5/77.17	94,5	0,91	0,83	7,1	2,2	1,8	1.57
АИМУР 280S4	110	1500	201.6/116.4	116.4/67.28	94,5	0,88	1	6,9	2,1	2,2	2.67
АИМУР 280М4	132	1500	240.4/138.8	138.8/80.23	94,8	0,88	1,33	6,9	2,2	2,1	3.34
АИМУР 280S6	75	1000	142.2/82.1	82.1/47.46	93,5	0,86	2	7	2	2	2.86
АИМУР 280М6	90	1000	170.2/98.3	98.3/56.82	94,5	0,85	1,5	6,2	2,2	1,9	4.08
АИМУР 280S8	55	750	112/64.7	64.7/37.4	92,8	0,81	2	6,6	1,8	2	3.12
АИМУР 280М8	75	750	151.3/87.3	87.3/50.46	93	0,81	2	6,6	2	1,8	5.2

ГАБАРИТНО-ПРИСОЕДИНИТЕЛЬНЫЕ И УСТАНОВОЧНЫЕ РАЗМЕРЫ ЭЛЕКТРОДВИГАТЕЛЕЙ АИМУР ОСНОВНОГО ИСПОЛНЕНИЯ

Монтажное исполнение IM 10..1

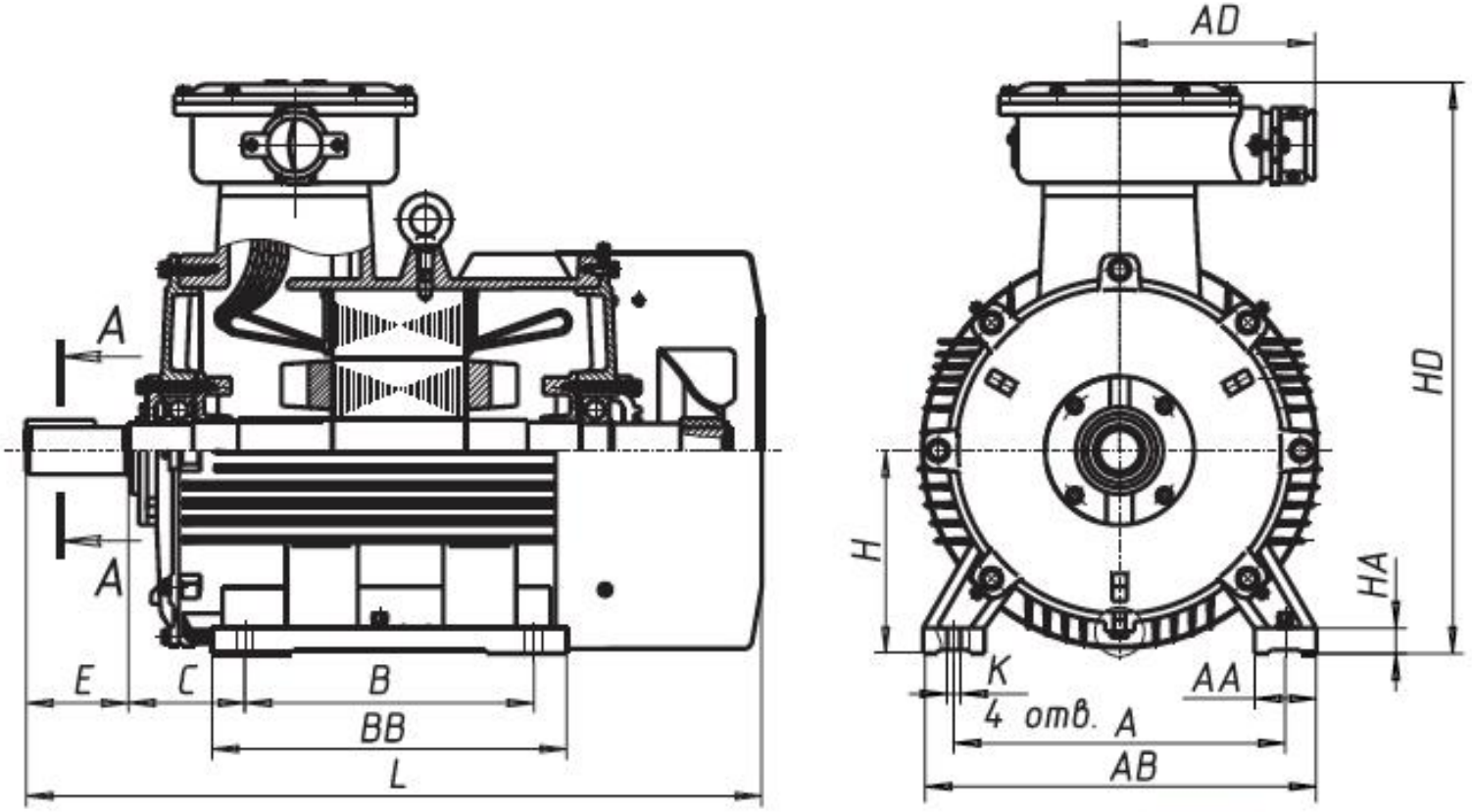

Монтажное исполнение IM 20..1

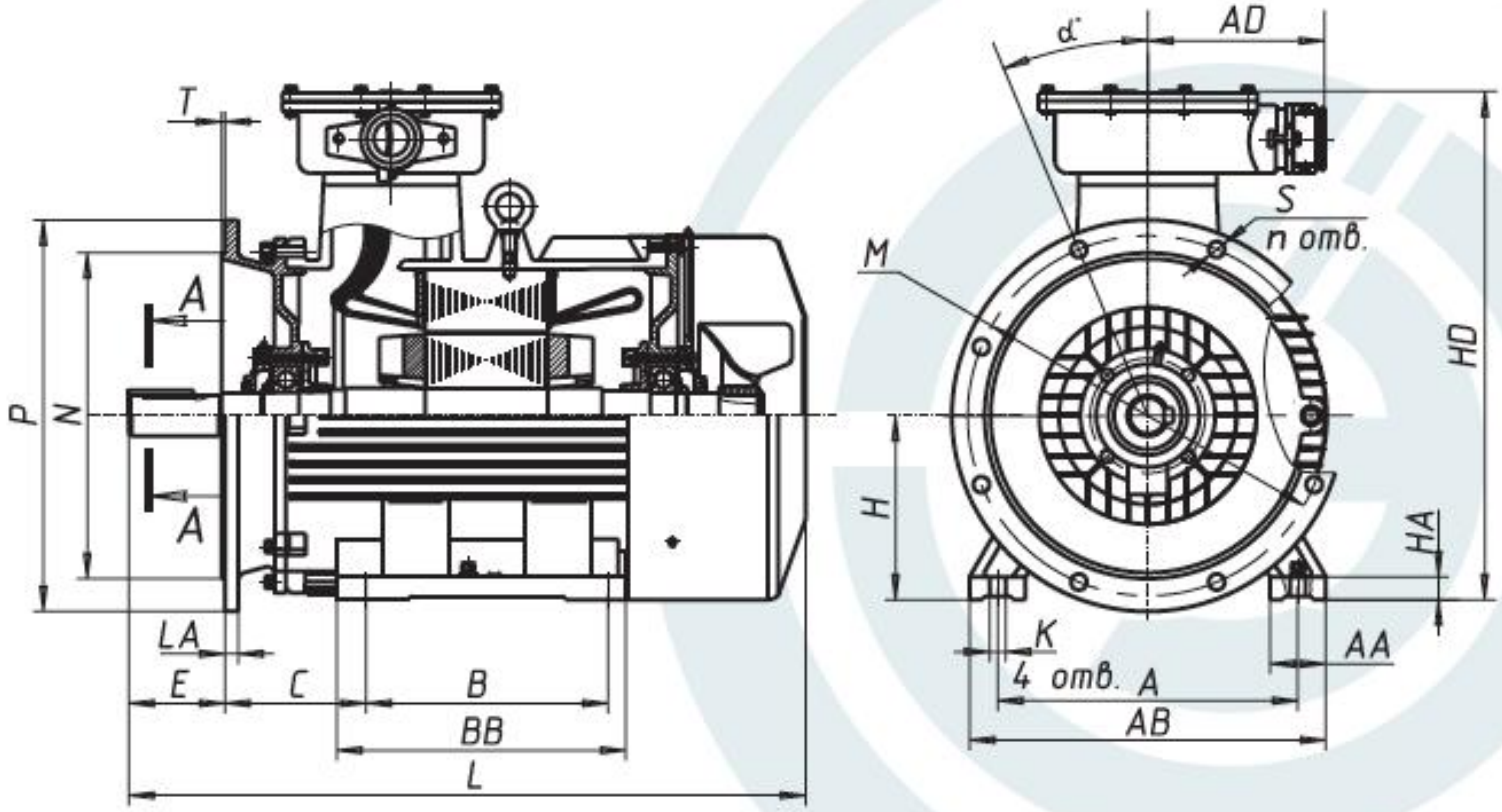

ГАБАРИТНО-ПРИСОЕДИНИТЕЛЬНЫЕ И УСТАНОВОЧНЫЕ РАЗМЕРЫ ЭЛЕКТРОДВИГАТЕЛЕЙ АИМУР ОСНОВНОГО ИСПОЛНЕНИЯ

Монтажное исполнение IM 30..1

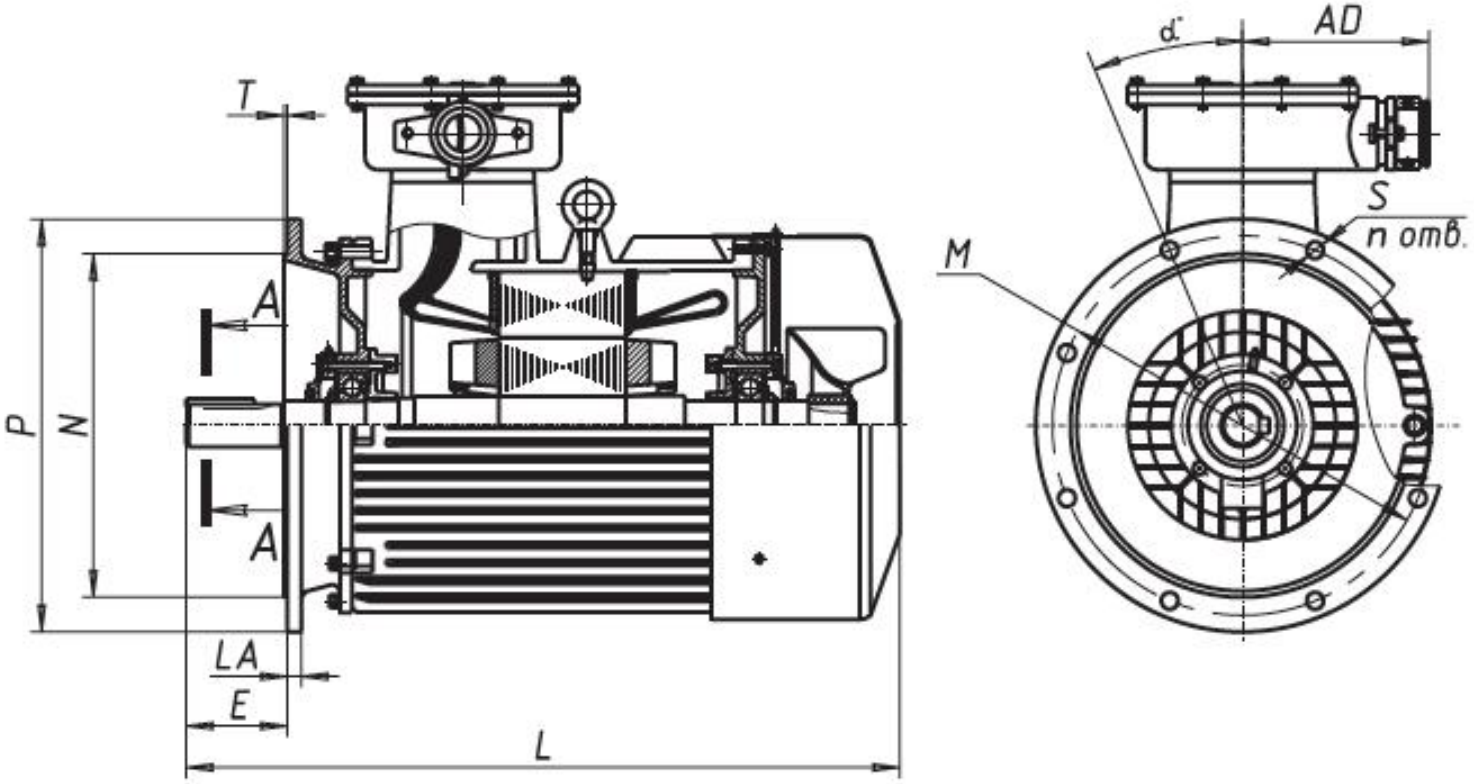

Монтажное исполнение IM 40..1

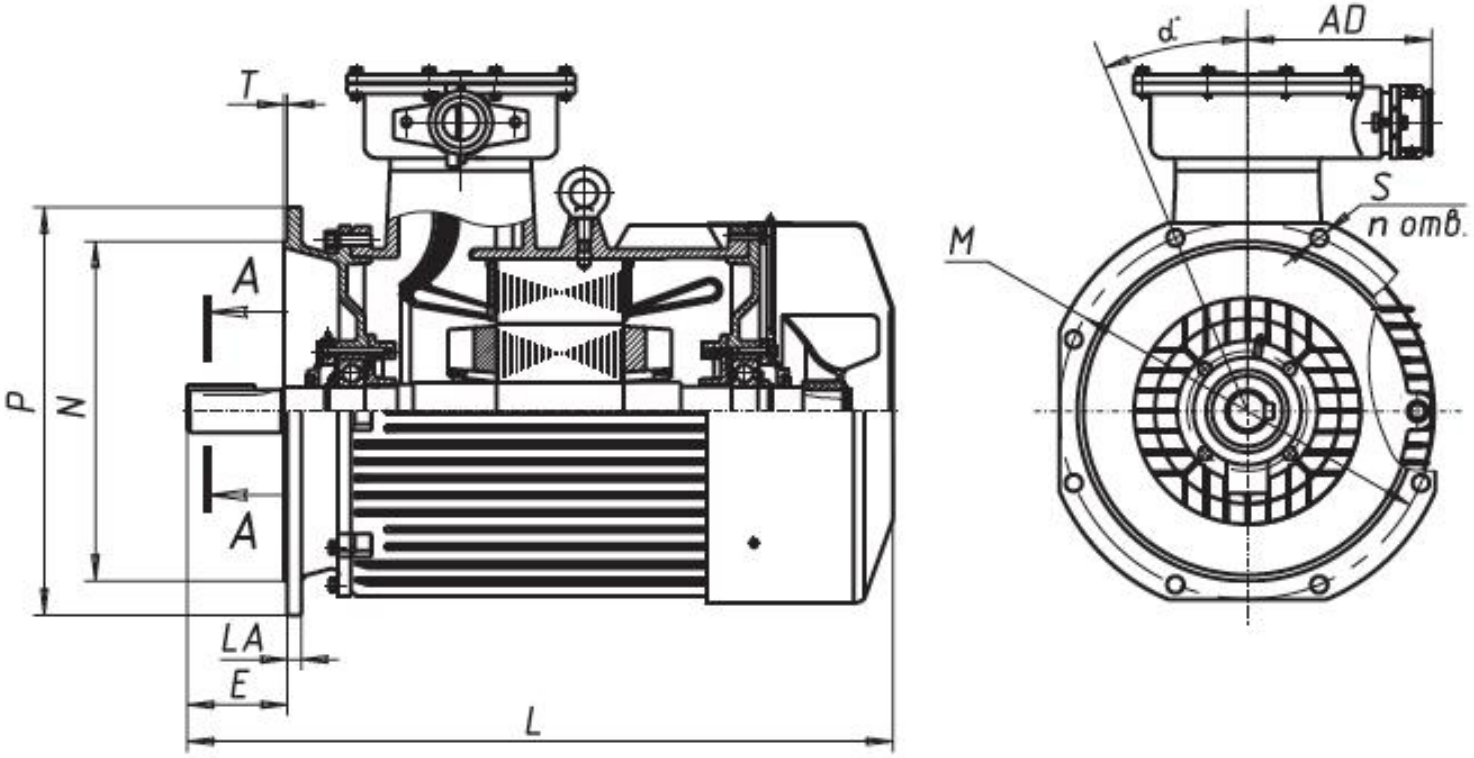

ГАБАРИТНО-ПРИСОЕДИНИТЕЛЬНЫЕ И УСТАНОВОЧНЫЕ РАЗМЕРЫ ЭЛЕКТРОДВИГАТЕЛЕЙ АИМУР ОСНОВНОГО ИСПОЛНЕНИЯ

Монтажное исполнение IM 97..1

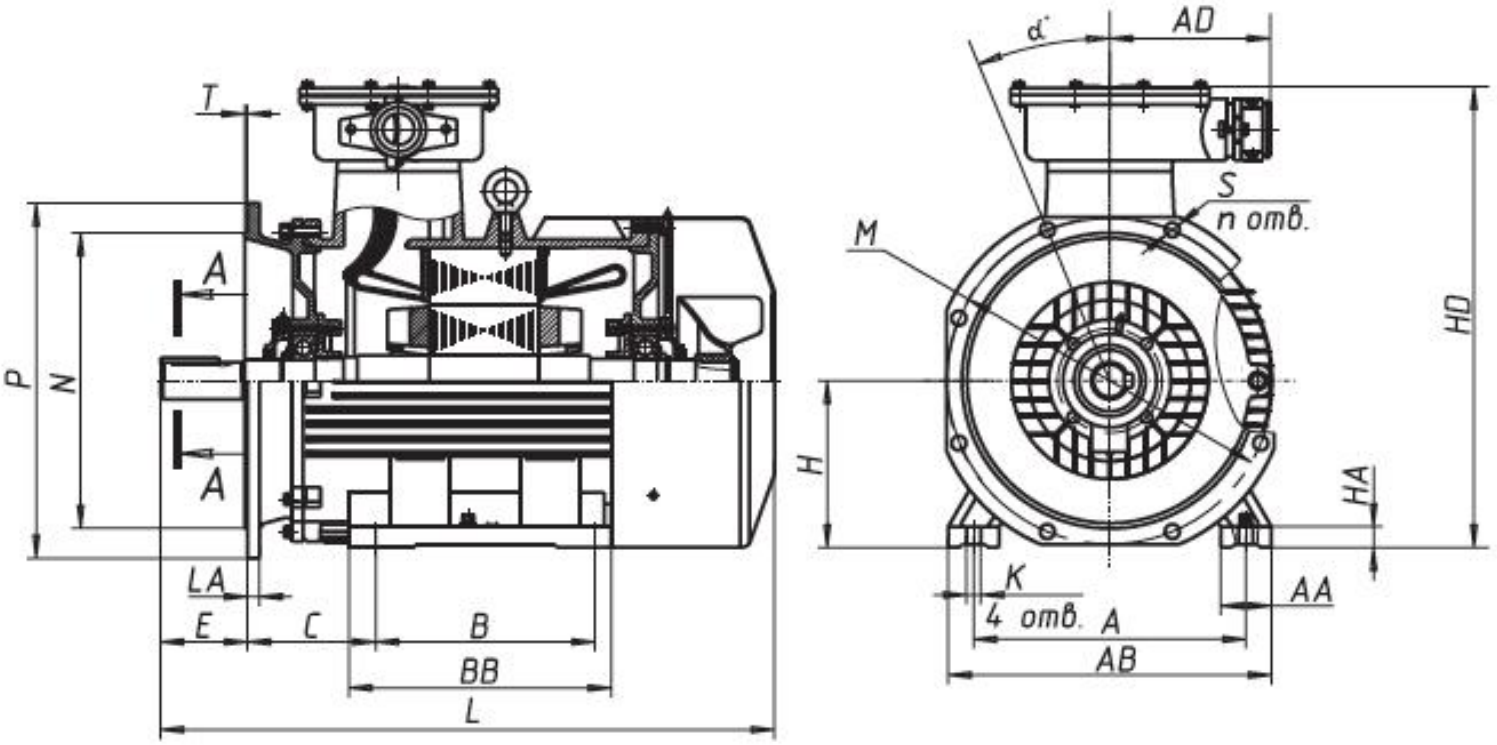

А-А
исполнение 1

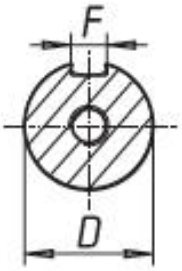

А-А
исполнение 2

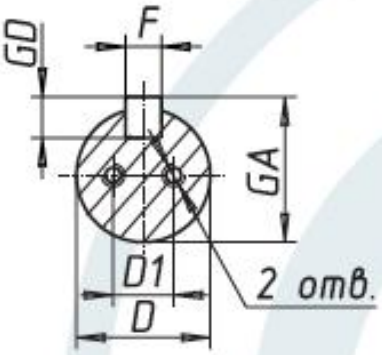

А-А
исполнение 3

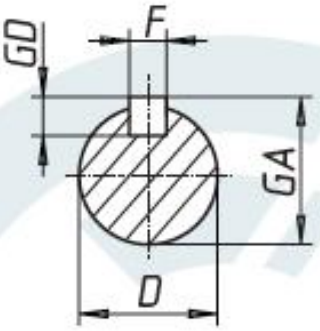

ГАБАРИТНО-ПРИСОЕДИНИТЕЛЬНЫЕ РАЗМЕРЫ ЭЛЕКТРОДВИГАТЕЛЕЙ АИМУР ВОВ 112-180 IM 10.1, IM 20.1, IM 30.1

Габарит	H	L	E	B	T	BB	C	LA	D	K	P	M	N	S	α	F	A	AB	AA	AD	GD	GA	HA	HD	Вес, кг
АИМУР112М2	112	445	80	140	4	180	70	16	32	12	300	265	230	4 отв. Ø 15	45	10	190	245	50	195	8	35	16	360	87,15
АИМУР112М4	112	445	80	140	4	180	70	16	32	12	300	265	230	4 отв. Ø 15	45	10	190	245	50	195	8	35	16	360	85,5
АИМУР112МА6	112	445	80	140	4	180	70	16	32	12	300	265	230	4 отв. Ø 15	45	10	190	245	50	195	8	35	16	360	85,5
АИМУР112МВ6	112	445	80	140	4	180	70	16	32	12	300	265	230	4 отв. Ø 15	45	10	190	245	50	195	8	35	16	360	77,7
АИМУР112МА8	112	445	80	140	4	180	70	16	32	12	300	265	230	4 отв. Ø 15	45	10	190	245	50	195	8	35	16	360	82,95
АИМУР112МВ8	112	445	80	140	4	180	70	16	32	12	300	265	230	4 отв. Ø 15	45	10	190	245	50	195	8	35	16	360	76,65
АИМУР132М2	132	520	80	178	5	230	89	16	38	12	350	300	250	4 отв. Ø 19	45	10	216	280	60	208	8	41	16	405	80,85
АИМУР132S4	132	490	80	140	5	190	89	16	38	12	350	300	250	4 отв. Ø 19	45	10	216	280	60	208	8	41	16	405	99,75
АИМУР132М4	132	520	80	178	5	230	89	16	38	12	350	300	250	4 отв. Ø 19	45	10	216	280	60	208	8	41	16	405	90,3
АИМУР132S6	132	490	80	140	5	190	89	16	38	12	350	300	250	4 отв. Ø 19	45	10	216	280	60	208	8	41	16	405	107,1
АИМУР132М6	132	520	80	178	5	230	89	16	38	12	350	300	250	4 отв. Ø 19	45	10	216	280	60	208	8	41	16	405	85,05
АИМУР132S8	132	490	80	140	5	190	89	16	38	12	350	300	250	4 отв. Ø 19	45	10	216	280	60	208	8	41	16	405	105
АИМУР132М8	132	520	80	178	5	230	89	16	38	12	350	300	250	4 отв. Ø 19	45	10	216	280	60	208	8	41	16	405	103,95
АИМУР160S2	160	635	110	178	5	262	108	17	42	15	350	300	250	4 отв. Ø 19	45	12	254	330	70	208	8	45	20	456	107,1
АИМУР160М2	160	675	110	210	5	306	108	17	42	15	350	300	250	4 отв. Ø 19	45	12	254	330	70	208	8	45	20	456	178,5
АИМУР160S4	160	635	110	178	5	262	108	17	48	15	350	300	250	4 отв. Ø 19	45	14	254	330	70	208	9	51,5	20	456	189
АИМУР160М4	160	675	110	210	5	306	108	17	48	15	350	300	250	4 отв. Ø 19	45	14	254	330	70	208	9	51,5	20	456	183,75
АИМУР160S6	160	635	110	178	5	262	108	17	48	15	350	300	250	4 отв. Ø 19	45	14	254	330	70	208	9	51,5	20	456	199,5
АИМУР160М6	160	675	110	210	5	306	108	17	48	15	350	300	250	4 отв. Ø 19	45	14	254	330	70	208	9	51,5	20	456	183,75
АИМУР160S8	160	635	110	178	5	262	108	17	48	15	350	300	250	4 отв. Ø 19	45	14	254	330	70	208	9	51,5	20	456	210
АИМУР160М8	160	675	110	210	5	306	108	17	48	15	350	300	250	4 отв. Ø 19	45	14	254	330	70	208	9	51,5	20	456	181,65
АИМУР180S2	180	740	110	203	5	273	121	18	48	15	400	350	300	4 отв. Ø 19	45	14	279	355	70	208	9	51,5	22	500	204,75
АИМУР180М2	180	755	110	241	5	311	121	18	48	15	400	350	300	4 отв. Ø 19	45	14	279	355	70	208	9	51,5	22	500	207,9
АИМУР180S4	180	740	110	203	5	273	121	18	55	15	400	350	300	4 отв. Ø 19	45	16	279	355	70	208	10	59	22	500	232,05
АИМУР180М4	180	755	110	241	5	311	121	18	55	15	400	350	300	4 отв. Ø 19	45	16	279	355	70	208	10	59	22	500	215,25
АИМУР180S6	180	740	110	203	5	273	121	18	55	15	400	350	300	4 отв. Ø 19	45	16	279	355	70	208	10	59	22	500	245,7
АИМУР180М6	180	755	110	241	5	311	121	18	55	15	400	350	300	4 отв. Ø 19	45	16	279	355	70	208	10	59	22	500	236,25
АИМУР180М8	180	740	110	241	5	311	121	18	55	15	400	350	300	4 отв. Ø 19	45	16	279	355	70	208	10	59	22	500	234,15

ГАБАРИТНО-ПРИСОЕДИНИТЕЛЬНЫЕ РАЗМЕРЫ ЭЛЕКТРОДВИГАТЕЛЕЙ АИМУР ВОВ 112-280 IM 10.1, IM 97.1, IM 40.1

Габарит	H	L	E	B	T	BB	C	LA	D	D1	K	P	M	N	S	α	F	A	AB	AA	AD	GD	GA	HA	HD	Вес, кг
АИМУР112М2	112	445	80	140	4	180	70	16	32	0	12	300	265	230	4 отв. Ø 15	45	10	190	245	50	195	8	35	16	360	87,15
АИМУР112М4	112	445	80	140	4	180	70	16	32	0	12	300	265	230	4 отв. Ø 15	45	10	190	245	50	195	8	35	16	360	85,05
АИМУР112МА6	112	445	80	140	4	180	70	16	32	0	12	300	265	230	4 отв. Ø 15	45	10	190	245	50	195	8	35	16	360	85,05
АИМУР112МВ6	112	445	80	140	4	180	70	16	32	0	12	300	265	230	4 отв. Ø 15	45	10	190	245	50	195	8	35	16	360	77,7
АИМУР112МА8	112	445	80	140	4	180	70	16	32	0	12	300	265	230	4 отв. Ø 15	45	10	190	245	50	195	8	35	16	360	82,95
АИМУР112МВ8	112	445	80	140	4	180	70	16	32	0	12	300	265	230	4 отв. Ø 15	45	10	190	245	50	195	8	35	16	360	76,65
АИМУР132М2	132	520	80	178	5	230	89	16	38	0	12	350	300	250	4 отв. Ø 19	45	10	216	280	60	208	8	41	16	405	80,85
АИМУР132S4	132	490	80	140	5	190	89	16	38	0	12	350	300	250	4 отв. Ø 19	45	10	216	280	60	208	8	41	16	405	99,75
АИМУР132М4	132	520	80	178	5	230	89	16	38	0	12	350	300	250	4 отв. Ø 19	45	10	216	280	60	208	8	41	16	405	90,3
АИМУР132S6	132	490	80	140	5	190	89	16	38	0	12	350	300	250	4 отв. Ø 19	45	10	216	280	60	208	8	41	16	405	107,1
АИМУР132М6	132	520	80	178	5	230	89	16	38	0	12	350	300	250	4 отв. Ø 19	45	10	216	280	60	208	8	41	16	405	85,05
АИМУР132S8	132	490	80	140	5	190	89	16	38	0	12	350	300	250	4 отв. Ø 19	45	10	216	280	60	208	8	41	16	405	105
АИМУР132М8	132	520	80	178	5	230	89	16	38	0	12	350	300	250	4 отв. Ø 19	45	10	216	280	60	208	8	41	16	405	103,95
АИМУР160S2	160	635	110	178	5	262	108	17	42	26	15	400	350	300	4 отв. Ø 19	45	12	254	330	70	208	8	45	20	456	107,1
АИМУР160М2	160	675	110	210	5	306	108	17	42	26	15	400	350	300	4 отв. Ø 19	45	12	254	330	70	208	8	45	20	456	178,5
АИМУР160S4	160	635	110	178	5	262	108	17	48	32	15	400	350	300	4 отв. Ø 19	45	14	254	330	70	208	9	51,5	20	456	189
АИМУР160М4	160	675	110	210	5	306	108	17	48	32	15	400	350	300	4 отв. Ø 19	45	14	254	330	70	208	9	51,5	20	456	183,75
АИМУР160S6	160	635	110	178	5	262	108	17	48	32	15	400	350	300	4 отв. Ø 19	45	14	254	330	70	208	9	51,5	20	456	199,5
АИМУР160М6	160	675	110	210	5	306	108	17	48	32	15	400	350	300	4 отв. Ø 19	45	14	254	330	70	208	9	51,5	20	456	183,75
АИМУР160S8	160	635	110	178	5	262	108	17	48	32	15	400	350	300	4 отв. Ø 19	45	14	254	330	70	208	9	51,5	20	456	210
АИМУР160М8	160	675	110	210	5	306	108	17	48	32	15	400	350	300	4 отв. Ø 19	45	14	254	330	70	208	9	51,5	20	456	181,65
АИМУР180S2	180	740	110	203	5	273	121	18	48	32	15	450	400	350	8 отв. Ø 19	22,5	14	279	355	70	208	9	51,5	22	500	204,75
АИМУР180М2	180	755	110	241	5	311	121	18	48	32	15	450	400	350	8 отв. Ø 19	22,5	14	279	355	70	208	9	51,5	22	500	207,9
АИМУР180S4	180	740	110	203	5	273	121	18	55	32	15	450	400	350	8 отв. Ø 19	22,5	16	279	355	70	208	10	59	22	500	232,05
АИМУР180М4	180	755	110	241	5	311	121	18	55	32	15	450	400	350	8 отв. Ø 19	22,5	16	279	355	70	208	10	59	22	500	215,25
АИМУР180S6	180	740	110	203	5	273	121	18	55	32	15	450	400	350	8 отв. Ø 19	22,5	16	279	355	70	208	10	59	22	500	245,7
АИМУР180М6	180	755	110	241	5	311	121	18	55	32	15	450	400	350	8 отв. Ø 19	22,5	16	279	355	70	208	10	59	22	500	236,25
АИМУР180М8	180	740	110	241	5	311	121	18	55	32	15	450	400	350	8 отв. Ø 19	22,5	16	279	355	70	208	10	59	22	500	234,15

ГАБАРИТНО-ПРИСОЕДИНИТЕЛЬНЫЕ РАЗМЕРЫ ЭЛЕКТРОДВИГАТЕЛЕЙ АИМУР ВОВ 200-280 IM 10.1, IM 97.1, IM 40.1

Габарит	H	L	E	B	T	BB	C	LA	P	D	D1	K	M	N	S	F	α	A	AB	AA	AD	GD	GA	HA	HD	Вес, кг
АИМУР 200M2	200	735	110	267	5	333	133	17	550	55	36	19	500	450	8 отв. Ø 19	16	22.5	318	390	70	250	10	59	25	645	298,2
АИМУР 200L2	200	782	110	305	5	369	133	17	550	55	36	19	500	450	8 отв. Ø 19	16	22.5	318	390	70	250	10	59	25	645	301,35
АИМУР 200M4	200	765	140	267	5	333	133	17	550	60	36	19	500	450	8 отв. Ø 19	18	22.5	318	390	70	250	11	64	25	645	298,2
АИМУР 200L4	200	812	140	305	5	369	133	17	550	60	36	19	500	450	8 отв. Ø 19	18	22.5	318	390	70	250	11	64	25	645	301,35
АИМУР 200M6	200	765	140	267	5	333	133	17	550	60	36	19	500	450	8 отв. Ø 19	18	22.5	318	390	70	250	11	64	25	645	275,1
АИМУР 200L6	200	812	140	305	5	369	133	17	550	60	36	19	500	450	8 отв. Ø 19	18	22.5	318	390	70	250	11	64	25	645	298,2
АИМУР 200M8	200	765	140	267	5	333	133	17	550	60	36	19	500	450	8 отв. Ø 19	18	22.5	318	390	70	250	11	64	25	645	298,2
АИМУР 200L8	200	812	140	305	5	369	133	17	550	60	36	19	500	450	8 отв. Ø 19	18	22.5	318	390	70	250	11	64	25	645	313,95
АИМУР 225M2	225	888	110	311	5	380	149	18	550	55	36	19	500	450	8 отв. Ø 19	16	22.5	356	435	75	250	10	59	28	680	380,1
АИМУР 225M4	225	918	140	311	5	380	149	18	550	65	36	19	500	450	8 отв. Ø 19	18	22.5	356	435	75	250	11	69	28	680	380,1
АИМУР 225M6	225	918	140	311	5	380	149	18	550	65	36	19	500	450	8 отв. Ø 19	18	22.5	356	435	75	250	11	69	28	680	399
АИМУР 225M8	225	918	140	311	5	380	149	18	550	65	36	19	500	450	8 отв. Ø 19	18	22.5	356	435	75	250	11	69	28	680	407,4
АИМУР 250S2	250	998	140	311	6	389	168	20	660	65	45	24	600	550	8 отв. Ø 24	18	22.5	406	490	80	300	11	69	30	706	494,55
АИМУР 250M2	250	1038	140	349	6	425	168	20	660	65	45	24	600	550	8 отв. Ø 24	18	22.5	406	490	80	300	11	69	30	706	507,15
АИМУР 250S4	250	998	140	311	6	389	168	20	660	75	45	24	600	550	8 отв. Ø 24	20	22.5	406	490	80	300	12	79,5	30	706	575,4
АИМУР 250M4	250	1038	140	349	6	425	168	20	660	75	45	24	600	550	8 отв. Ø 24	20	22.5	406	490	80	300	12	79,5	30	706	584,85
АИМУР 250S6	250	998	140	311	6	389	168	20	660	75	45	24	600	550	8 отв. Ø 24	20	22.5	406	490	80	300	12	79,5	30	706	492,45
АИМУР250M6	250	1038	140	349	6	425	168	20	660	75	45	24	600	550	8 отв. Ø 24	20	22.5	406	490	80	300	12	79,5	30	706	516,6
АИМУР 250S8	250	998	140	311	6	389	168	20	660	75	45	24	600	550	8 отв. Ø 24	20	22.5	406	490	80	300	12	79,5	30	706	444,15
АИМУР 250M8	250	1038	140	349	6	425	168	20	660	75	45	24	600	550	8 отв. Ø 24	20	22.5	406	490	80	300	12	79,5	30	706	494,55
АИМУР 280S2	280	1030	140	368	6	455	190	22	660	70	45	24	600	550	8 отв. Ø 24	20	22.5	457	545	85	300	12	74,5	35	770	748,65
АИМУР 280M2	280	1060	140	419	6	505	190	22	660	70	45	24	600	550	8 отв. Ø 24	20	22.5	457	545	85	300	12	74,5	35	770	760,2
АИМУР 280S4	280	1080	170	368	6	455	190	22	660	80	45	24	600	550	8 отв. Ø 24	22	22.5	457	545	85	300	14	85	35	770	882
АИМУР 280M4	280	1110	170	419	6	505	190	22	660	80	45	24	600	550	8 отв. Ø 24	22	22.5	457	545	85	300	14	85	35	770	905,1
АИМУР 280S6	280	1080	170	368	6	455	190	22	660	80	45	24	600	550	8 отв. Ø 24	22	22.5	457	545	85	300	14	85	35	770	966
АИМУР 280M6	280	1110	170	419	6	505	190	22	660	80	45	24	600	550	8 отв. Ø 24	22	22.5	457	545	85	300	14	85	35	770	983,85
АИМУР 280S8	280	1080	170	368	6	455	190	22	660	80	45	24	600	550	8 отв. Ø 24	22	22.5	457	545	85	300	14	85	35	770	682,5
АИМУР 280M8	280	1110	170	419	6	505	190	22	660	80	45	24	600	550	8 отв. Ø 24	22	22.5	457	545	85	300	14	85	35	770	929,25

ТЕХНИЧЕСКИЕ ХАРАКТЕРИСТИКИ ЭЛЕКТРОДВИГАТЕЛЕЙ 2АИМУР

Типоразмер	Номинальная мощность, кВт	Синхронная частота вращения, (мин⁻¹)	Ток, А		КПД, %	cos ф	Скольжение, ном., %	Кратность, о.е.			Момент инерции ротора, Н*м² (кгс*м²)
			Для напряжения 380/660В	Для напряжения 660/1140В				Начального пускового тока	Начального пускового момента	Максимального момента	
2АИМУР 280S2	132	3000	231,2/133,5	133,5/77,17	95,1	0,92	0,83	7,2	0,9	1,8	1,57
2АИМУР 280M2	160	3000	279/161,1	161,1/93,12	95,1	0,93	0,83	7	0,9	1,7	1,7256
2АИМУР 280L2	200	3000	348/200,9	200,9/116,13	95,5	0,93	0,83	8	0,8	1,8	1,9405
2АИМУР 280S4	132	1500	240,4/138,8	138,8/80,23	95,8	0,88	1,33	7,5	1	2,3	3,34
2АИМУР 280M4	160	1500	287,8/166,2	166,2/96,07	95,3	0,89	1,33	6,2	1	1,9	3,6765
2АИМУР 280L4	200	1500	359,4/207,5	207,5/119,94	95,6	0,89	1,33	6,5	0,9	1,9	4,2516
2АИМУР 280M6	110	1000	206/118,9	118,9/68,73	94,8	0,88	2	6,9	1	1,8	4,2564
2АИМУР 280L6	132	1000	244/140,9	140,9/81,45	95	0,9	2	6,6	1	1,6	5,1577
2АИМУР 280M8	90	750	178/102,8	102,8/59,42	94,5	0,85	2	6	0,9	1,4	5,825
2АИМУР 280L8	110	750	217/125,3	125,3/72,43	94,5	0,86	2	5,9	0,9	1,4	6,7537
2АИМУР 280M10	55	600	121,8/70,3	70,3/40,6	91,5	0,75	1,67	6,2	0,9	1,5	4,015
2АИМУР 280L10	75	600	165,1/95,3	95,3/55,1	92	0,75	1,67	6,2	0,9	1,5	5,216
2АИМУР 315M2	250	3000	431/248,8	248,8/143,8	96	0,93	0,66	6,8	0,8	2,1	3,05
2АИМУР 315L2	315	3000	533/307,7	307,7/177,86	96	0,93	0,66	7,4	0,8	1,86	3,6
2АИМУР 315M4	250	1500	443,3/255,9	255,9/147,8	95	0,9	1,33	6,9	0,9	2,1	7,986
2АИМУР 315L4	315	1500	558,6/322,5	322,5/186,2	95	0,9	1,33	6,9	0,9	2,1	9,487
2АИМУР 315M6	160	1000	292,3/168,8	168,8/97,57	95,1	0,89	1	7,5	1	2	7,8
2АИМУР 315L6	200	1000	364,6/210,5	210,5/212,68	95	0,89	1	7,5	1	2	86
2АИМУР 315M8	132	750	244/140,9	140,9/81,45	94,5	0,85	1,1	6,9	1	2	8,92
2АИМУР 315L8	160	750	292,3/168,8	168,8/97,57	94,5	0,86	1,1	6,9	1	2	10,83
2АИМУР 355M6	250	1000	439,5/253,7	253,7/146,64	95	0,85	1	6,7	0,8	1,9	13,96
2АИМУР 355L6	315	1000	592,7/342,2	342,2/197,6	95	0,85	1	6,7	0,8	1,9	17,95
2АИМУР 355M8	200	750	387,4/223,7	223,7/129,1	94,5	0,83	1,33	6,4	0,8	1,8	18,126
2АИМУР 355L8	250	750	484,3/279,6	279,6/161,4	94,5	0,83	1,33	6,4	0,8	1,8	20,169

ГАБАРИТНО-ПРИСОЕДИНИТЕЛЬНЫЕ И УСТАНОВОЧНЫЕ РАЗМЕРЫ ЭЛЕКТРОДВИГАТЕЛЕЙ 2АИМУР ОСНОВНОГО ИСПОЛНЕНИЯ

Монтажное исполнение IM 10..1

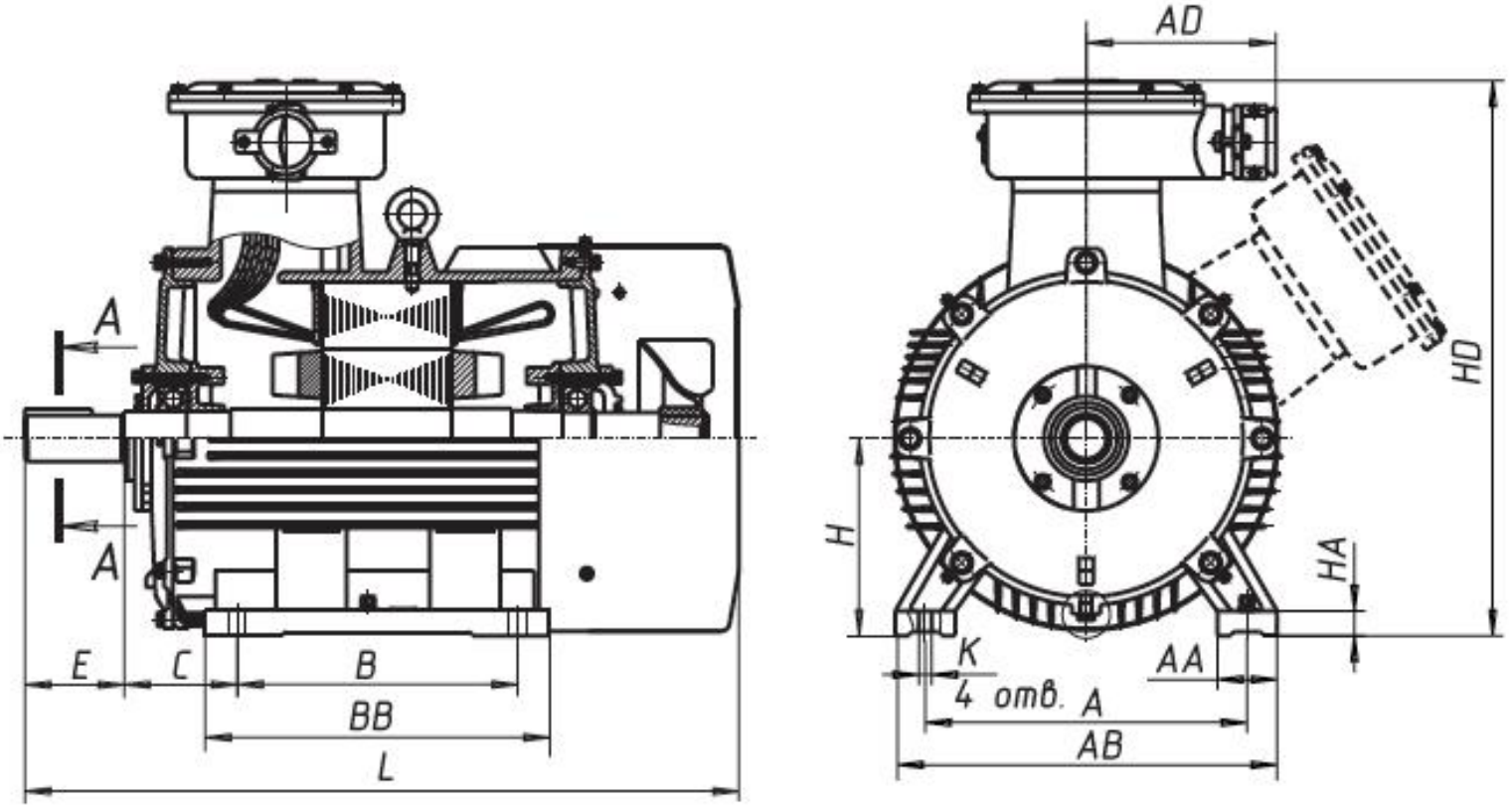

Монтажное исполнение IM 20..1

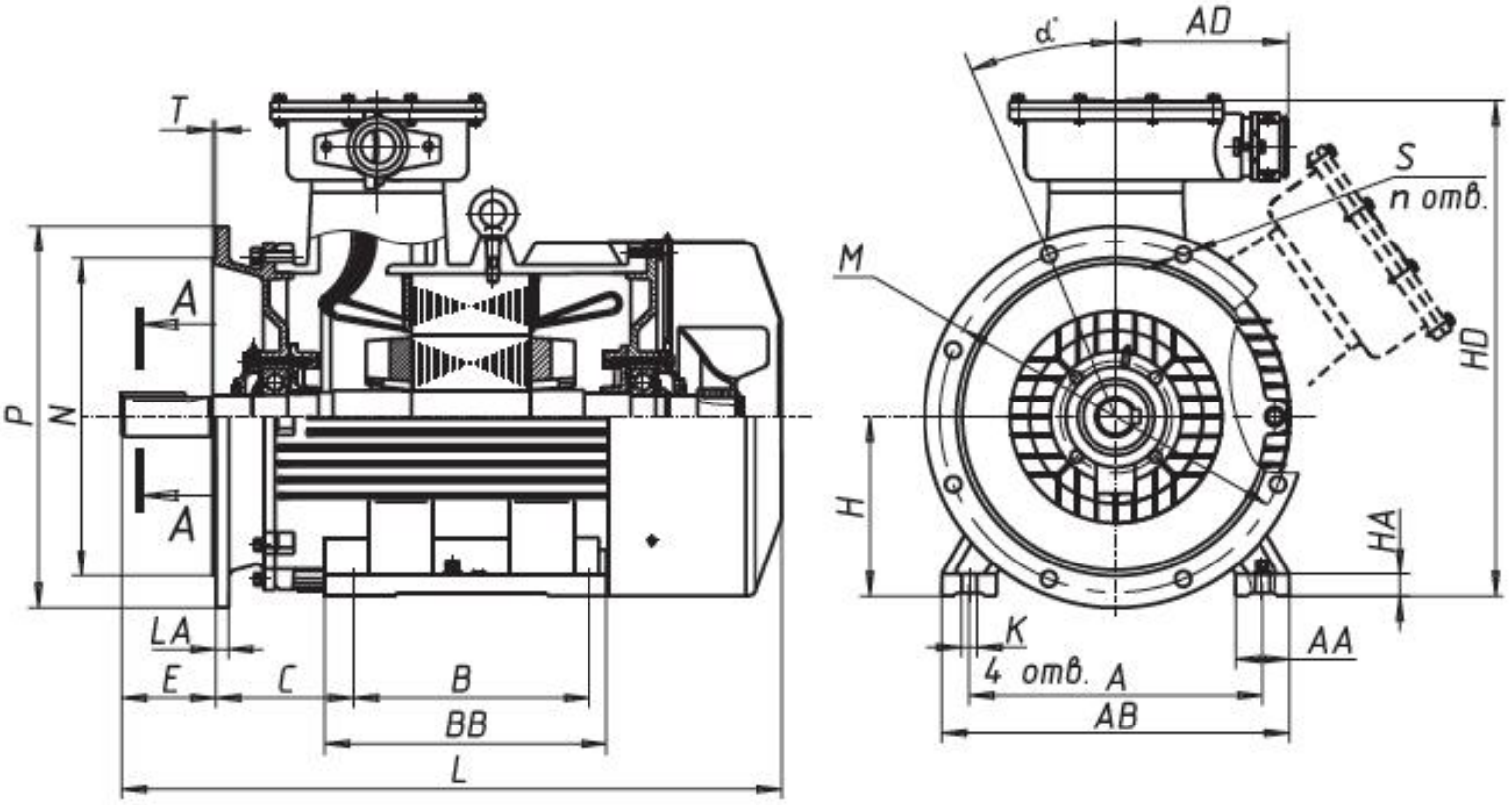

ГАБАРИТНО-ПРИСОЕДИНИТЕЛЬНЫЕ И УСТАНОВОЧНЫЕ РАЗМЕРЫ ЭЛЕКТРОДВИГАТЕЛЕЙ 2АИМУР ОСНОВНОГО ИСПОЛНЕНИЯ

Монтажное исполнение IM 30..1

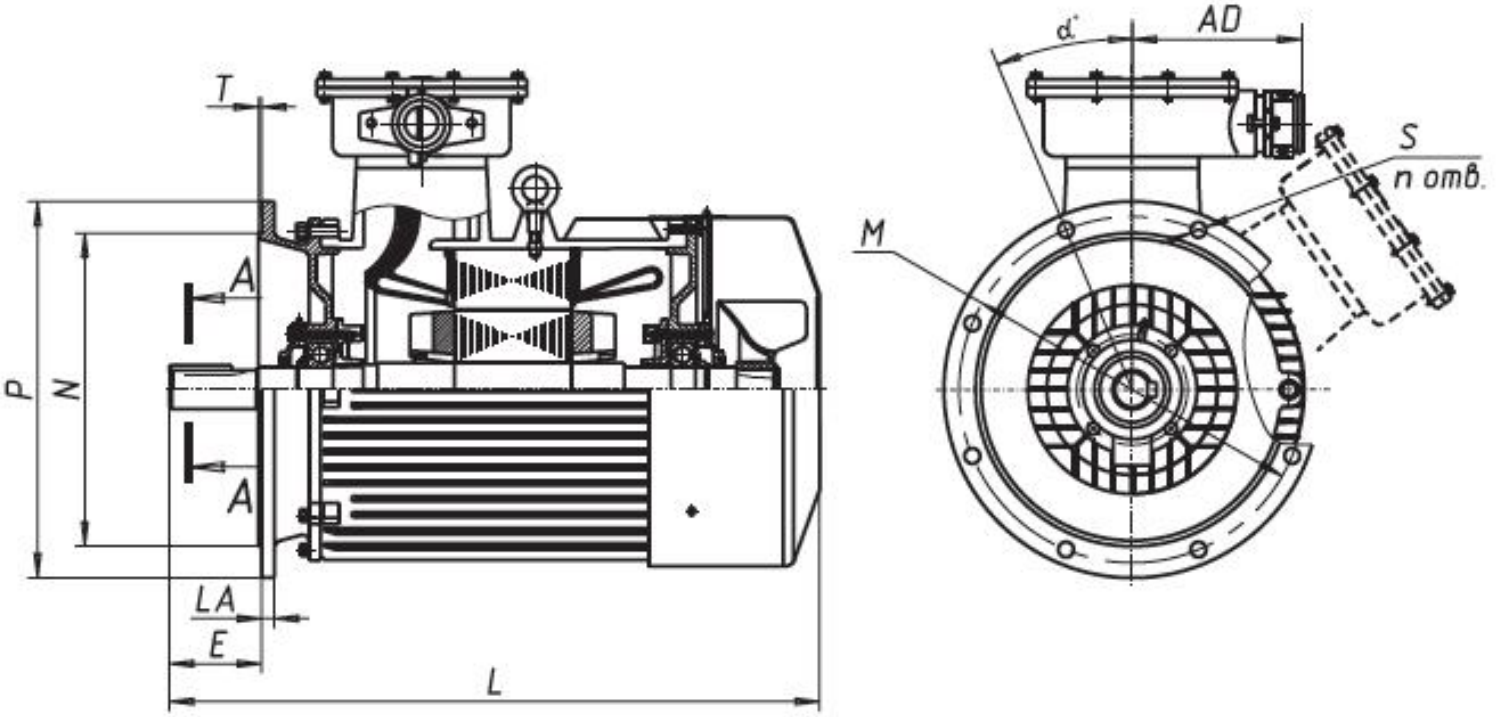

Монтажное исполнение IM 40..1

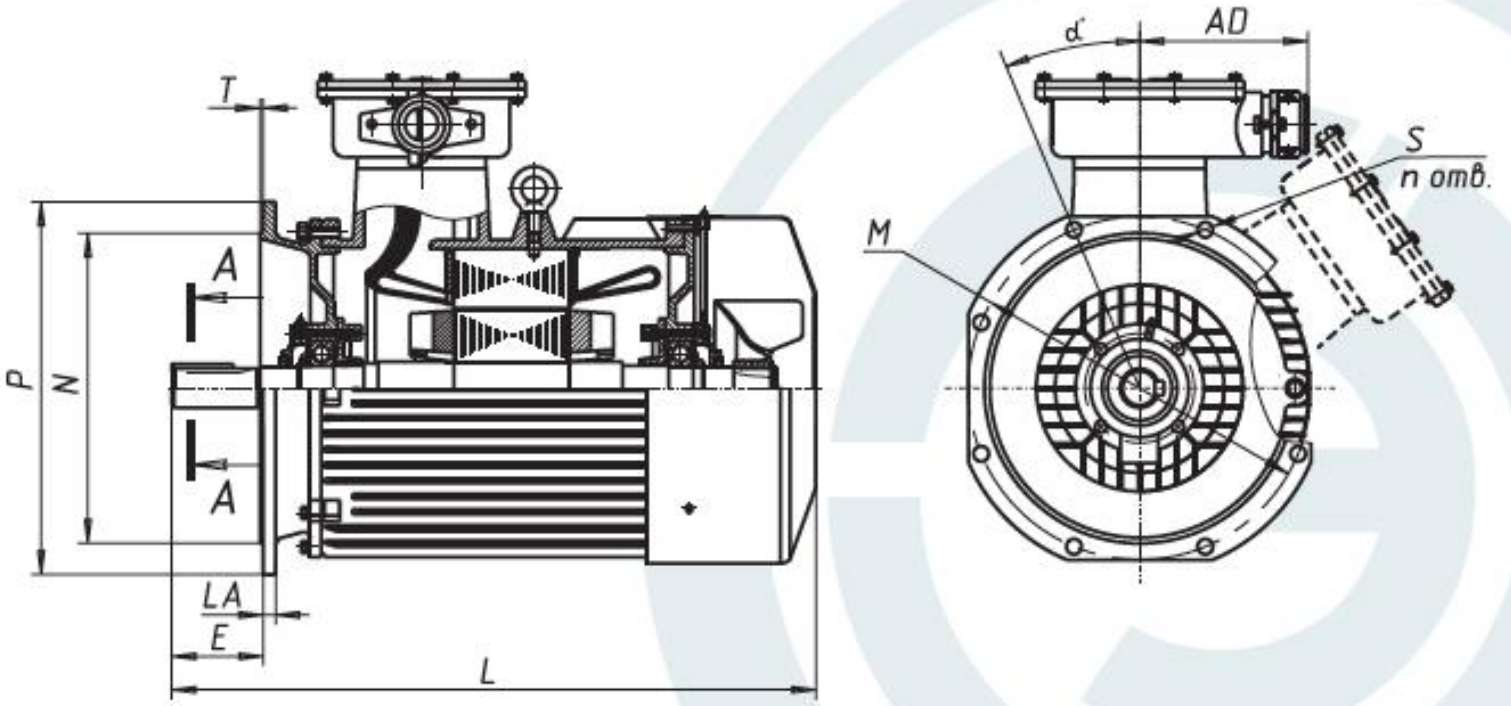

Монтажное исполнение IM 97..1

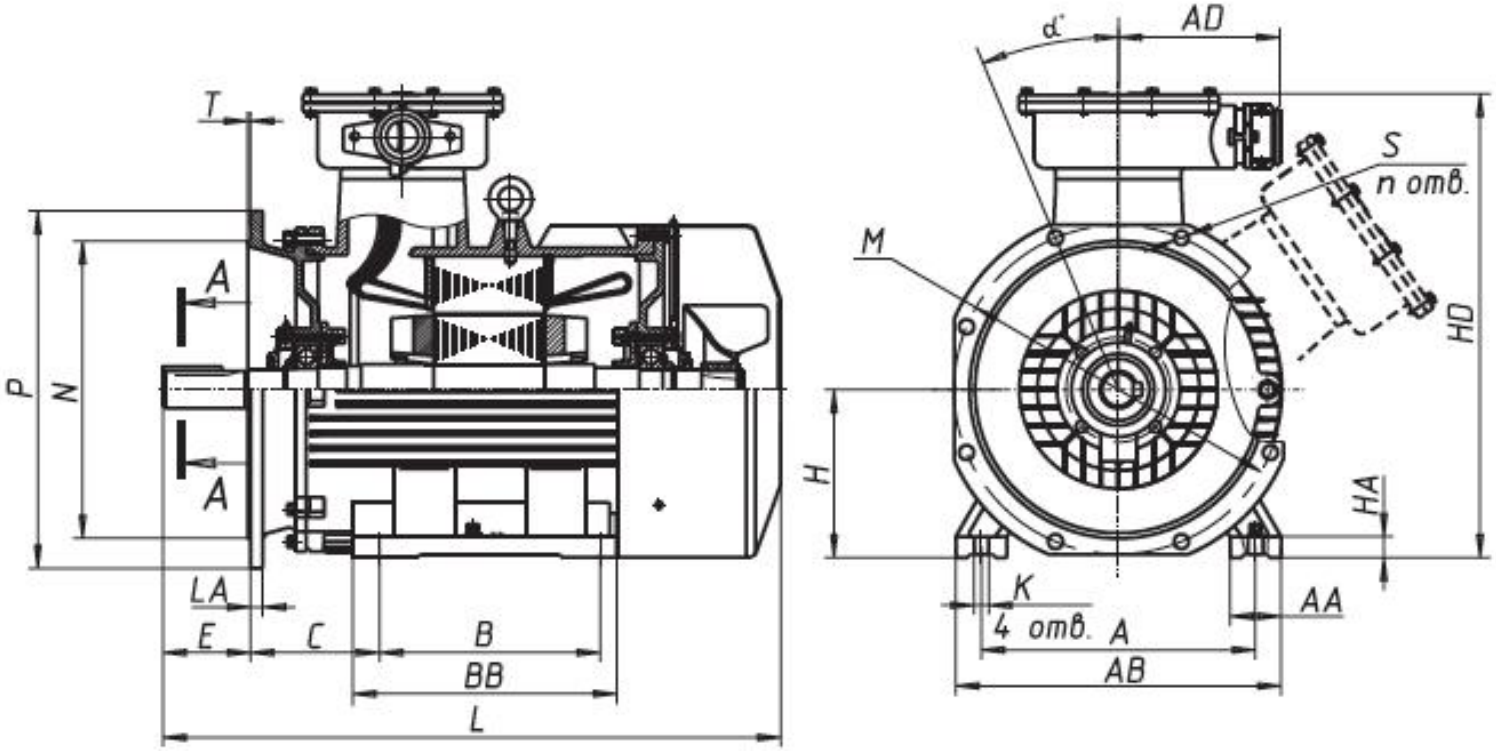

А-А
исполнение 1

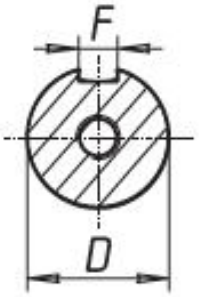

А-А
исполнение 2

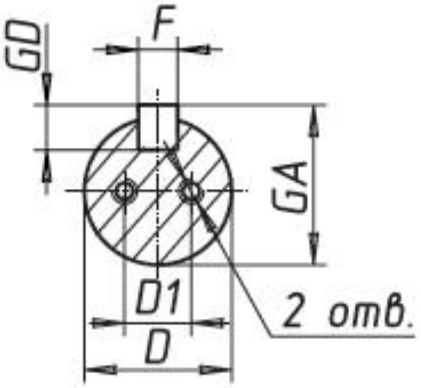

А-А
исполнение 3

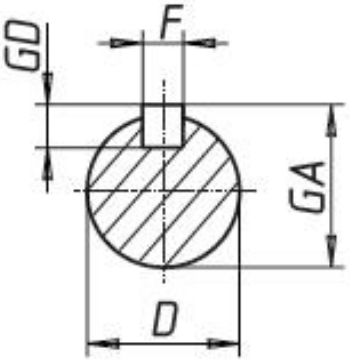

ГАБАРИТНО-ПРИСОЕДИНИТЕЛЬНЫЕ РАЗМЕРЫ ЭЛЕКТРОДВИГАТЕЛЕЙ 2АИМУР ВОВ 280-355 IM 10_1, IM 20_1, IM 30_1

Габарит	H	L	E	B	T	BB	C	LA	P	D	D1	K	M	N	S	F	α	A	AB	AA	AD	H	GD	GA	HA	HD	Вес, кг
2АИМУР 280S2	280	1030	140	368	6	455	190	22	660	75	45	24	600	550	8 отв. Ø 24	20	22.5	457	545	85	300	280	12	74,5	35	770	760,2
2АИМУР 280M2	280	1060	140	419	6	505	190	22	660	75	45	24	600	550	8 отв. Ø 24	20	22.5	457	545	85	300	280	12	74,5	35	770	1211,7
2АИМУР 280L2	280	1090	140	457	6	555	190	22	660	75	45	24	600	550	8 отв. Ø 24	20	22.5	457	545	85	300	280	12	74,5	35	770	1306,2
2АИМУР 280S4	280	1080	170	368	6	455	190	22	660	80	45	24	600	550	8 отв. Ø 24	22	22.5	457	545	85	300	280	14	85	35	770	862
2АИМУР 280M4	280	1110	170	419	6	505	190	22	660	80	45	24	600	550	8 отв. Ø 24	22	22.5	457	545	85	300	280	14	85	35	770	1207,5
2АИМУР 280L4	280	1130	170	457	6	555	190	22	660	80	45	24	600	550	8 отв. Ø 24	22	22.5	457	545	85	300	280	14	85	35	770	1361,85
2АИМУР 280S6	280	1080	170	368	6	455	190	22	660	80	45	24	600	550	8 отв. Ø 24	22	22.5	457	545	85	300	280	14	85	35	770	1261,05
2АИМУР 280M6	280	1110	170	419	6	505	190	22	660	80	45	24	600	550	8 отв. Ø 24	22	22.5	457	545	85	300	280	14	85	35	770	1320,9
2АИМУР 280L6	280	1130	170	457	6	555	190	22	660	80	45	24	600	550	8 отв. Ø 24	22	22.5	457	545	85	300	280	14	85	35	770	1261,05
2АИМУР 280M8	280	1080	170	368	6	455	190	22	660	80	45	24	600	550	8 отв. Ø 24	22	22.5	457	545	85	300	280	14	85	35	770	1400,7
2АИМУР 280L8	280	1110	170	419	6	505	190	22	660	80	45	24	600	550	8 отв. Ø 24	22	22.5	457	545	85	300	280	14	85	35	770	1366,05
2АИМУР 280M10	280	1150	170	368	6	455	190	22	660	80	45	24	600	550	8 отв. Ø 24	22	22.5	457	545	85	300	280	14	85	35	770	1070
2АИМУР 280L10	280	1150	170	419	6	505	190	22	660	80	45	24	600	550	8 отв. Ø 24	22	22.5	457	545	85	300	280	14	85	35	770	1130
2АИМУР 315M2	315	1390	140	457	6	780	216	25	800	75	45	28	740	680	8 отв. Ø 24	20	22.5	508	640	120	400	315	12	79,5	45	950	1950,9
2АИМУР 315L2	315	1430	140	508	6	810	216	25	800	75	45	28	740	680	8 отв. Ø 24	20	22.5	508	640	120	400	315	12	79,5	45	950	2125,2
2АИМУР 315M4	315	1420	170	457	6	780	216	25	800	90	45	28	740	680	8 отв. Ø 24	25	22.5	508	640	120	400	315	14	95	45	950	1865,85
2АИМУР 315L4	315	1430	170	508	6	810	216	25	800	90	45	28	740	680	8 отв. Ø 24	25	22.5	508	640	120	400	315	14	95	45	950	2248,05
2АИМУР 315M6	315	1420	170	457	6	780	216	25	800	90	45	28	740	680	8 отв. Ø 24	25	22.5	508	640	120	400	315	14	95	45	950	1864,8
2АИМУР 315L6	315	1450	170	508	6	810	216	25	800	90	45	28	740	680	8 отв. Ø 24	25	22.5	508	640	120	400	315	14	95	45	950	1290
2АИМУР 315M8	315	1420	170	457	6	780	216	25	800	90	45	28	740	680	8 отв. Ø 24	25	22.5	508	640	120	400	315	14	95	45	950	1301
2АИМУР 315L8	315	1450	170	508	6	810	216	25	800	90	45	28	740	680	8 отв. Ø 24	25	22.5	508	640	120	400	315	14	95	45	950	1350
2АИМУР 355M6	355	1620	210	560	6	810	254	25	800	100	45	28	740	680	8 отв. Ø 24	28	22.5	610	740	150	400	355	16	106	52	1030	1030
2АИМУР 355L6	355	1670	210	630	6	840	254	25	800	100	45	28	740	680	8 отв. Ø 24	28	22.5	610	740	150	400	355	16	106	52	1030	2150
2АИМУР 355M8	355	1620	210	560	6	810	254	25	800	100	45	28	740	680	8 отв. Ø 24	28	22.5	610	740	150	400	355	16	106	52	1030	1900
2АИМУР 355L8	355	1670	210	630	6	840	254	25	800	100	45	28	740	680	8 отв. Ø 24	28	22.5	610	740	150	400	355	16	106	52	1030	2150

Офис:
83004, ДНР, г. Донецк, ул. Артема, 169Ш

Отдел продаж:
Тел. 1: (062) 386-32-18
Тел. 2: (062) 386-32-28
Феникс: (071) 304-36-06

E-mail:
info@emc-donbass.com

Сайт:
www.emc-donbass.com