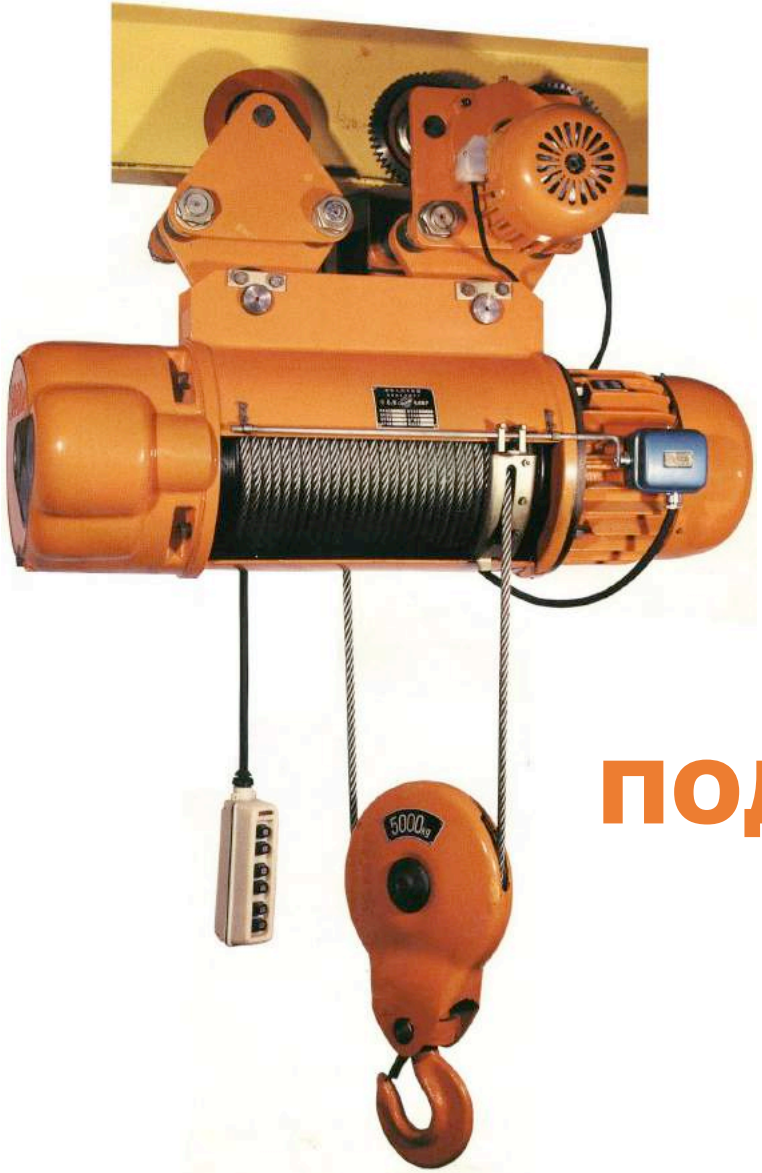

EMC DONBASS

ПОДЪЕМНО-ТРАНСПОРТНОЕ ОБОРУДОВАНИЕ

ISO 9001:2008

ООО “ЕМС-ДОНБАСС”
www.emc-donbass.com
info@emc-donbass.com

Тел. 062 386-32-18
062 386-32-28
071 304-36-06

83004
ДНР, г. Донецк
ул. Артема, 169Ш

Содержание

1. Тали Россия 4
2. Тали Болгария 14
3. Лебедки 17
4. Краны козловые 23
5. Краны мостовые 35
6. Тормозные устройства 36
7. Гидротолкатели 46

ЭЛЕКТРОТАЛЬ КАНАТНАЯ ПЕРЕДВИЖНАЯ

Таль электрическая предназначена для подъема, опускания и горизонтального перемещения груза, подвешенного на крюк. Таль перемещается по подвесному пути двутаврового профиля. Управление талью осуществляется посредством кнопочного поста управления и пускателями управления электродвигателями. Электротали могут работать в помещениях или под навесом при температуре окружающей среды от -20 до +40 С (от -40 до +40 по согласованию с заказчиком).

ТЕХНИЧЕСКИЕ ХАРАКТЕРИСТИКИ

грузоподъемность : 0.5 … 10 т;
высота подъема : 6 … 36 м;
скорость подъема : 8 м/мин;
скорость передвижения : 20 м/мин;
полиспаст : 2/1;
ширина полки : 110 – 150 мм.

ДОПОЛНИТЕЛЬНОЕ ОБОРУДОВАНИЕ

- крановое исполнение;
- радиоуправление;
- ограничитель грузоподъемности;
- троллейный токоподвод.

ВАРИАНТЫ ИСПОЛНЕНИЯ

- температура окр. среды до – 40 С;

тормоз на перемещение.

ТАЛИ РОССИЯ

Тали электрические канатные передвижные предназначены для подъема, опускания и горизонтального перемещения по прямым и радиусным участкам пути груза весом в пределах номинальной грузоподъемности, подвешенного на крюк.
Электротали оборудованы электродвигателями и аппаратурой защищенного или открытого исполнения и могут работать в помещениях или под навесом при температуре окружающей среды от -40 до +40°С. Тали имеют два тормоза на механизме подъёма — электромагнитный колодочный и механический грузоупорный.
Допускается применение электроталей для подъема и транспортирования жидкого или раскаленного металла и шлака, ядов, кислот и щелочей при уменьшении грузоподъемности на 25%. У талей, транспортирующих жидкий или раскалённый металл, канаты должны быть защищены от брызг металла и лучистой теплоты.
Не допускается эксплуатация электроталей во взрывоопасной и пожароопасной средах

Таль ТЭ 050

Наименование	Дополнительная информация
ТЭ 050-511	Таль электрическая 500 кг 6 м
ТЭ 050-521	Таль электрическая 500 кг 12 м
ТЭ 050-531	Таль электрическая 500 кг 20 м
ТЭ 050-541	Таль электрическая 500 кг 25 м
ТЭ 050-551	Таль электрическая 500 кг 32 м
ТЭ 050-561	Таль электрическая 500 кг 36 м

Таль электрическая канатная грузоподъемностью 500кг производства России. Минимальная высота подъема электрических талей серии ТЭ 050 составляет 6 метров при скорости 8 м/мин. Тали оснащены тормозной системой, состоящей из пары независимых тормозов подъемного механизма. Мощность талей серии ТЭ 050 – 1,1 кВт.
Класс защиты оболочек электрического оборудования тали варьируется от IP42 до IP 54. Скорость передвижения электроталей ТЭ 050 составляет от 20 до 32 м/мин
Страна производитель: Россия

Технические характеристики

Грузоподъемность	500 кг
Высота подъема	от 6,0 до 36,0 м
Радиус поворота	1,5 м
Скорость подъема	8,0 м/мин (0,13 м/с)
Скорость перемещения	20,0 м/мин
Группа режима работы по ГОСТ 25835 (ISO 4301)	4М (М6)
Установленная мощность	1,1+0,18 кВт
Наибольшая нагрузка на каток	3 кН
Кратность полиспаста	2/1

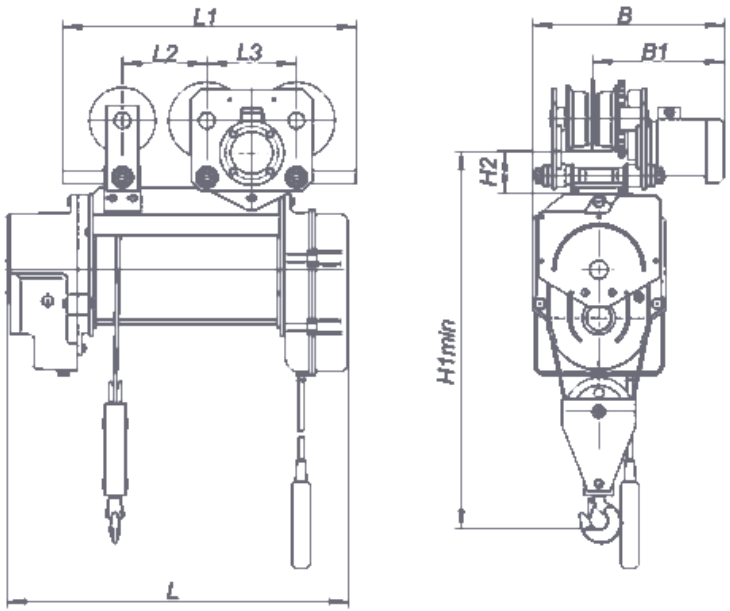

Габаритные размеры
Таль ТЭ 050 г/п 500 кг

Обозначение тали	Высота подъема	Масса нетто, кг	L	L1	L2	L3	H1min	H2	B	B1
ТЭ 050-5110	6м	177	538	440	195	-	805	92	420	287
ТЭ 050-5210	12м	188	657	440	195	-	805	92	420	287
ТЭ 050-5310	20м	210	794	660	195	233	805	92	420	287
ТЭ 050-5410	25м	230	916	763	195	335	805	92	420	287
ТЭ 050-5510	32м	252	1040	907	195	479	805	92	420	287
ТЭ 050-5610	36м	262	1125	992	195	564	805	92	420	287

Таль ТЭ-100

Наименование	Дополнительная информация
ТЭ 100-511	Таль электрическая 1 т(тонна) 6 м
ТЭ 100-521	Таль электрическая 1 т(тонна) 12 м
ТЭ 100-531	Таль электрическая 1 т(тонна) 20 м
ТЭ 100-541	Таль электрическая 1 т(тонна) 25 м
ТЭ 100-551	Таль электрическая 1 т(тонна) 32 м
ТЭ 100-561	Таль электрическая 1 т(тонна) 36 м

Таль электрическая канатная грузоподъемностью 1 тонна производства России. Максимальная высота подъема данных механизмов составляет 36 метров. В зависимости от модели данный параметр варьируется от 6 до 32 метров.
Для начальных моделей серии ТЭ 100 значение радиуса поворота пути составляет 1,5 метра при скорости подъема грузов 8 м/мин. При оснащении тали микроприводом данный показатель увеличивается до 12м/мин.
Максимальная скорость передвижения талей ТЭ 100 – 32 м/мин. Предусмотрена возможность установки талей ТЭ 100 эксплуатации на монорельсовых путях (ГОСТ 19425).

Таль ТЭ 1т

Грузоподъемность	1,0 т
Высота подъема	от 6,0 до 36,0 м
Радиус поворота	1,5 м
Скорость подъема	8,0 м/мин (0,13 м/с)
Скорость перемещения	20,0 м/мин
Группа режима работы по ГОСТ 25835 (ISO 4301)	3М (М5)
Установленная мощность	1,7+0,18 кВт
Наибольшая нагрузка на каток	6 кН
Кратность полиспаста	2/1

Габаритные размеры
Таль ТЭ 100 г/п 1 тн

Обозначение тали	Высота подъема	Масса нетто, кг	L	L1	L2	L3	H1min	H2	B	B1
ТЭ 100-5110	6м	184	582	440	195	-	805	92	420	287
ТЭ 100-5210	12м	198	737	440	195	-	805	92	420	287
ТЭ 100-5310	20м	217	918	785	195	357	805	92	420	287
ТЭ 100-5410	25м	237	1068	915	195	487	805	92	420	287
ТЭ 100-5510	32м	260	1233	1100	195	672	805	92	420	287
ТЭ 100-5610	36м	280	1343	1210	195	782	805	92	420	287

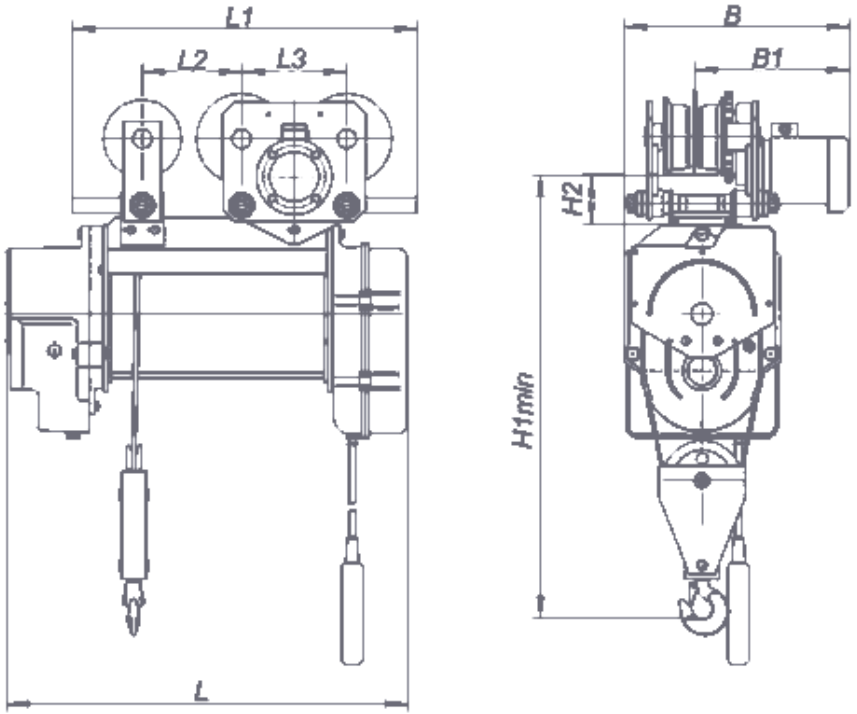

Таль ТЭ 200

Наименование	Дополнительная информация
ТЭ 200-511	Таль электрическая 2 т(тонны), 6 м
ТЭ 200-521	Таль электрическая 2 т(тонны), 12 м
ТЭ 200-531	Таль электрическая 2 т(тонны), 20 м
ТЭ 200-541	Таль электрическая 2 т(тонны), 24 м

Электрические тали отечественного производства грузоподъемностью 2 тонны на российском рынке представлены серией ТЭ 200. Максимальная высота их подъема ограничена 24 метрами, однако существует возможность изготовление талей высотой подъёма свыше указанных по спецзаказу.
Данные электрические тали рассчитаны на эксплуатацию на прямолинейных путях со скоростью передвижения от 20 до 32 м/мин. При этом скорость подъема грузов составляет 4 м/мин. Подключение микропривода увеличивает ее до 6 м/мин.
Страна производитель: Россия

Таль ТЭ 2т

Грузоподъемность	2,0 т
Высота подъема	от 6,0 до 24,0 м
Радиус поворота	прямой
Скорость подъема	4,0 м/мин (0,06 м/с)
Скорость подъема микроприводом: основная пониженная	6,0 (0,1) 00,6 (0,01)
Скорость перемещения	20,0 м/мин
Группа режима работы по ГОСТ 25835 (ISO 4301)	3М (М5)
Установленная мощность на тали 6–12 м	1,7+0,18 кВт
Установленная мощность на тали 20–24 м	1,7+0,25 кВт
Наибольшая нагрузка на каток	7 кН
Кратность полиспаста	4/1

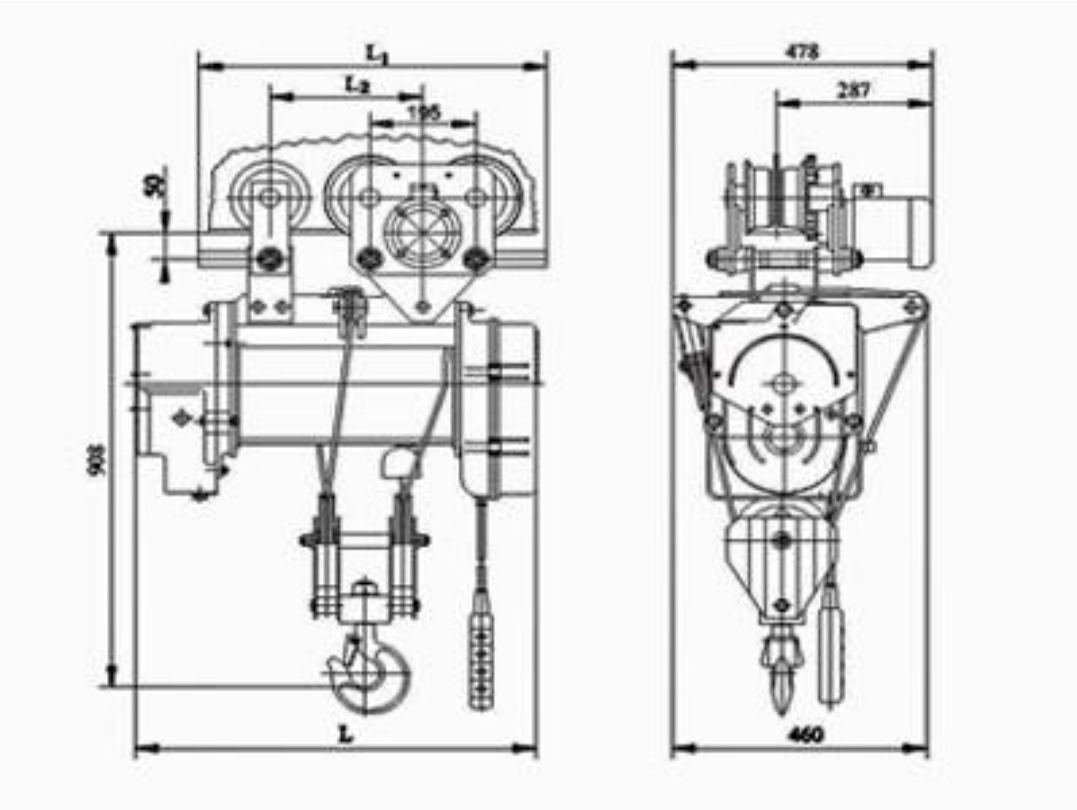

Габаритные размеры
Таль ТЭ 200 г/п 2 тн

Обозначение тали	Высота подъема	Масса нетто, кг	L	L1	L2	L3	H1min	H2	B	B1
ТЭ 200-5110	6м	213	762	640	195	184	908	128	478	287
ТЭ 200-5210	12м	237	1088	699	195	504	908	128	478	287
ТЭ 200-5310	20м	301	1484	1362	195	899	908	128	478	287
ТЭ 200-5410	24м	323	1696	1574	195	1109	908	128	478	28

Таль ТЭ 320

Наименование	Дополнительная информация
ТЭ 320-511	Таль электрическая 3 т(тонны), 6 м
ТЭ 320-521	Таль электрическая 3 т(тонны), 12 м
ТЭ 320-531	Таль электрическая 3 т(тонны), 20 м
ТЭ 320-541	Таль электрическая 3 т(тонны), 24 м

Модели тали электрической серии ТЭ грузоподъемностью 3,2 тонны представлены буквенно-цифровым обозначением ТЭ 320. Высота максимально возможного подъема грузов данного типа талей ограничена 6 и 12 метрами (в стандартном исполнении).
Конструкция электрической канатной тали ТЭ 320 предусматривает ее использование в сложных подъемных системах (монорельс – двутавровая балка, ГОСТ 19425) и передвижение по криволинейным путям.
Допустимый радиус поворота линии составляет от 2,5 до 4,5 метров. Скорость передвижения – 32 и 20 м/мин, подъема – 9,6 м/мин.
Страна производитель: Россия

Таль ТЭ 3т

Грузоподъемность	3,2 т
Высота подъема	от 6,0 до 12,0 м
Радиус поворота	от 2,5 до 4,5 м
Скорость подъема	4,0 м/мин (0,06 м/с)
Скорость подъема с частотнорегулируемым приводом	от 1,6 (0,027) до 9,6 (0,16)
Скорость перемещения	20,0 м/мин (0,33 м/с)
Скорость перемещения с двухскоростным двигателем	32,0 м/мин (0,53 м/с)
Группа режима работы по ГОСТ 25835 (ISO 4301)	3М (М5)
Установленная мощность	5,0+0,37 кВт
Наибольшая нагрузка на каток	11,7 кН
Кратность полиспаста	2/1

Габаритные размеры
Таль ТЭ 320 г/п 3 тн

Обозначение тали	Высота подъема	Масса нетто, кг	L	L1	L2	L3
ТЭ 320-5110	6м	417	795	1220	364	-
ТЭ 320-5210	12м	425	945	1370	494	-
ТЭ 320-5310	20м	494	1140	1540	707	300
ТЭ 320-5410	24м	586	1320	1720	882	475

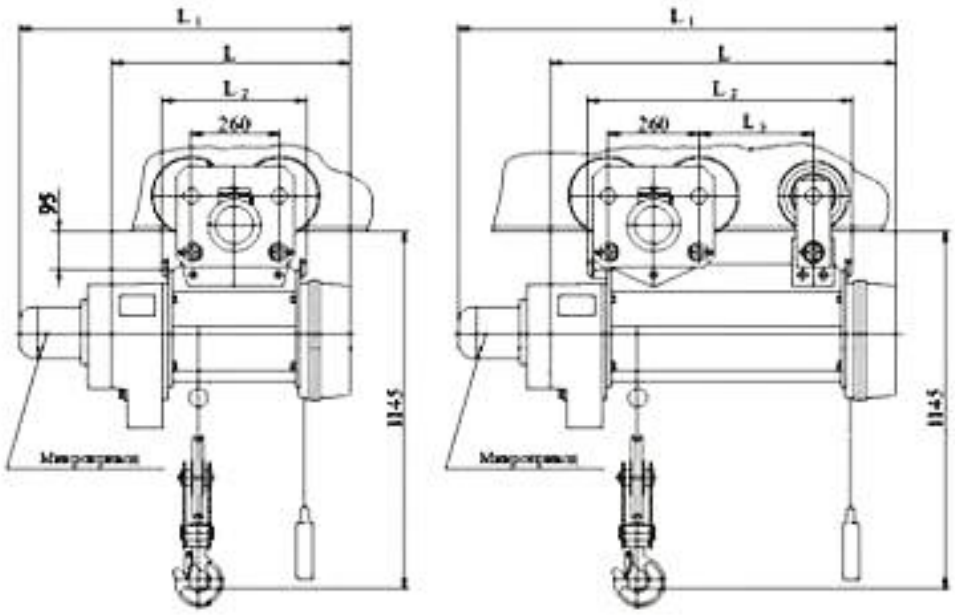

Таль ТЭ 500

Наименование	Дополнительная информация
ТЭ 500-511	Таль электрическая 5 т(тонн), 6 м
ТЭ 500-521	Таль электрическая 5 т(тонн), 12 м
ТЭ 500-531	Таль электрическая 5 т(тонн), 20 м
ТЭ 500-541	Таль электрическая 5 т(тонн), 24 м

Таль электрическая канатная грузоподъемностью 5 тонн (5000кг) нашла широкое применение на объектах тяжелой промышленности. В продуктовой линейке типа ТЭ она обозначена как Таль ТЭ 500.
Максимальная высота подъема талей ТЭ 500 варьируется от 6 до 28 метров при установленной мощности 5,5 + 0,37 кВт. Модели данной серии подразумевают их эксплуатацию на прямых путях. Скорость подъема грузов составляет 5 м/мин, а передвижения – 32 и 20 м/мин.
По заказу возможны исполнения на криволинейных путях с радиусом поворота от 3,5 до 4,5 метра, а также с пониженной скоростью подъёма и передвижения.
Страна производитель: Россия

Таль ТЭ 5т

Грузоподъемность	5,0 т (5000 кг)
Высота подъема	от 6,0 до 28,0 м
Скорость подъема	4,8 м/мин (0,08 м/с)
Скорость подъема пониженная	0,6(0,01)…4,8(0,08)
Скорость перемещения	20,0 или 32,0 м/мин
Скорость перемещения пониженная	6,0(0,1)…32,0(0,53)
Группа режима работы по ГОСТ 25835 (ISO 4301)	3М (М5)
Установленная мощность	5,5+0,37 кВт
Наибольшая нагрузка на каток	14,5 кН
Кратность полиспаста	4/1

Габаритные размеры
Таль ТЭ 500 г/п 5 тн

Обозначение тали	Высота подъема	Масса нетто, кг	L	L1	L2
ТЭ 500-5110	6м	380	1280	700	320
ТЭ 500-5210	9м	455	1515	935	670
ТЭ 500-5210	12м	490	1665	1085	720
ТЭ 500-5310	16м	540	1885	1305	1040
ТЭ 500-5310	18м	570	2010	1430	1160
ТЭ 500-5410	24м	750	2385	1805	1540
ТЭ 500-5410	28м	820	2630	2050	1785

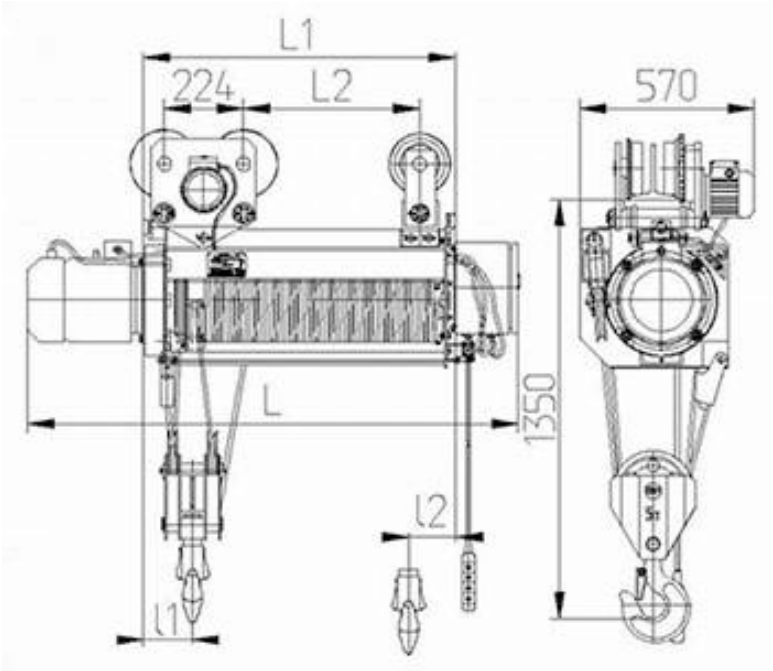

ТАЛИ БОЛГАРИЯ

Тали электрические общепромышленного исполнения

- **Грузоподъемность от 0,5 до 50 тонн** С высотой подъема до 100 м С различной системой полиспастности
- Стандартного или кранового исполнения
- Одна или две скорости на подъем
- Одна или две скорости на передвижение
- Стандартная (контакторная) или частотная система управления
- С режимом работы до 4m по FEM (до 6M по ГОСТ 25835)
- Различных температурных классов

- **Электротали канатные** общепромышленного исполнения выпускаются двух основных типов – **Т и МТ**. **Тельфер Т** введен в производство гораздо раньше электротали **типа МТ**, поэтому возможность ее поставки на предприятия, давно использующие в производственном цикле **электротали** болгарского производства и имеющие на складе запчасти для ремонта особенно актуальна. **Электротали типа МТ** отличаются меньшей массой и другой конструкцией корпуса и редуктора. По надежности они не уступают талям **типа Т**.

Электротали производства Болгария выпускаются следующих основных исполнений: Электроталь типа Т01 – таль электрическая стационарная на лапах с полиспастом 2/1. Предназначена для установки на горизонтальную поверхность, например, на крановую тележку **Электроталь типа Т35** – таль электрическая стационарная на лапах с полиспастом 4/1
Электроталь типа Т02 – таль электрическая стационарная на пальцах. Предназначена для стационарного крепления к вертикальной поверхности, например, к балкам потолка **Электроталь типа Т10** – таль электрическая передвижная с полиспастом 2/1
Электроталь типа Т39 – таль электрическая передвижная с полиспастом 4/1
Электроталь типа Т45 – таль электрическая передвижная с полиспастом 2/1 с уменьшенной строительной высотой
Основные характеристики и габаритные чертежи на передвижные электротали стандартного исполнения (тип Т10, Т39, Т45)

Основные характеристики и габаритные чертежи на передвижные электротали стандартного исполнения (тип Т10, Т39, Т45)

Тип и грузоподъемность электротали	Высота подъема, м	Кратность полиспаста	Скорость подъема, м/мин	Скорость передвижения, м/мин	Мощность двигателя подъема, кВт	Мощность двигателя передвижения, кВт
Т10 г/п 0,5т	до 36 м	2/1	8	20	0,75	0,12
Т10 г/п 1т	до 36 м	2/1	8	20	1,5	0,12
Т10 г/п 2т	до 36 м	2/1	8	20	3,0	0,12
Т10 г/п 3,2т	до 36 м	2/1	8	20	4,5	0,25
Т10 г/п 5т	до 36 м	2/1	8	20	8,0	0,37
Т10 г/п 8т	до 36 м	2/1	8	20	12,5	0,37
Т39 г/п 2т	до 12 м	4/1	4	20	1,5	0,12
Т39 г/п 4т	до 12 м	4/1	4	20	3,0	0,12
Т39 г/п 6,3т	до 12 м	4/1	4	20	4,5	0,25
Т39 г/п 10т	до 18 м	4/1	4	20	8,0	0,37
Т45 г/п 0,5т	до 12 м	2/1	8	20	0,75	0,12
Т45 г/п 1т	до 12 м	2/1	8	20	1,5	0,12
Т45 г/п 2т	до 12 м	2/1	8	20	3,0	0,12
Т45 г/п 3,2т	до 12 м	2/1	8	20	4,5	0,25
Т45 г/п 5т	до 12 м	2/1	8	20	8,0	0,37

Основные характеристики и габаритные чертежи на стационарные электротали стандартного исполнения (тип Т01, Т02, Т35)

Тип и грузоподъемность электротали	Высота подъема, м	Кратность полиспаста	Скорость подъема, м/мин	Скорость передвижения, м/мин	Мощность двигателя подъема, кВт	Мощность двигателя передвижения, кВт
Т01 г/п 0,5т	до 36 м	2/1	8	-	0,75	-
Т01 г/п 1т	до 36 м	2/1	8	-	1,5	-
Т01 г/п 2т	до 36 м	2/1	8	-	3,0	-
Т01 г/п 3,2т	до 36 м	2/1	8	-	4,5	-
Т01 г/п 5т	до 36 м	2/1	8	-	8,0	-
Т01 г/п 8т	до 36 м	2/1	8	-	12,5	-
Т35 г/п 2т	до 12 м	4/1	4	-	1,5	-
Т35 г/п 4т	до 12 м	4/1	4	-	3,0	-
Т35 г/п 6,3т	до 12 м	4/1	4	-	4,5	-
Т35 г/п 10т	до 12 м	4/1	4	-	8,0	-
Т35 г/п 12,5т-16т	до 18 м	4/1	4	-	13	-
Т02 г/п 0,5т	до 36 м	2/1	8	-	0,75	-
Т02 г/п 1т	до 36 м	2/1	8	-	1,5	-
Т02 г/п 2т	до 36 м	2/1	8	-	3,0	-
Т02 г/п 3,2т	до 36 м	2/1	8	-	4,5	-
Т02 г/п 5т	до 36 м	2/1	8	-	8,0	-
Т02 г/п 8т	до 36 м	2/1	8	-	12,5	-

ЛЕБЕДКИ ЭЛЕКТРИЧЕСКИЕ

Лебёдка ТЭЛ-8-2.

Лебёдка типа ТЭЛ-8-2 является тяговой и предназначена в основном для подтягивания объектов к нужной точке загрузки или выгрузки грузовых вагонов. На лебёдке установлено два редуктора , что понижает скорость навивки каната и соответственно скорость транспортировки объектов.
Благодаря этому снижается число рывков и толчков при моменте натягивания каната и момента движения объекта.
Мощность данной лебёдки (ТЭЛ-8-2) равна 8 тоннам (подъёма) и соответственно 540 тонн (тягового усилия по прямой , колёсной тяги (6 вагонов гружёных массой каждого не более 90 тонн каждый)

Лебёдка ТЭЛ-5-2.

Эта лебёдка предназначена для транспортировки грузов. В основном используются для подачи ж.д. вагонов к определённой точке загрузки или выгрузки. Данная лебёдка имеет два редуктора, что служит для понижения скорости подачи объекта к нужной точке.
Мощность лебёдки ТЭЛ-5-2 равна 5 тонн (подъёма) груза или 320 тонн (транспортировки по прямой , колёсной тяги (4х грузовых вагонов если общая масса каждого не превышает 90 тонн).
Малая скорость навивки троса ведёт к плавной подачи объекта и снижает количество рывков и толчков , при ведении сортировочных работ.

Лебедка ТЭЛ-10-2

Предназначена для транспортировки объектов(грузов)до определенной точки загрузки или выгрузки. Лебёдка типа ТЭЛ-10-2 имеет два редуктора , что служит для понижения скорости навивки троса и соответственно скорости транспортировки объекта . Малая скорость навивки троса существенно снижает рывки и толчки при транспортировки объекта и соответственно минимизирует поломки в местах сцепки троса лебёдки с объектом и т.д.

Мощность лебёдки ТЭЛ-10-2 равна 10 тоннам (подъёма) или 640 тонн тягового усилия (по прямой, колёсной тяги (7 вагонов грузовых общей массой не более 90 тонн каждый)

Лебедка ТЛ-16 А, ТЛ-16 Т, ТЛ-16 М используется для подъемно – транспортных операций в строительных, монтажных и других работах, а также для комплектаций строительных подъемных устройств.

Грузоподъемность лебедки тяговой ТЛ-16А составляет 350 кг (0,35 т), лебедки тяговой ТЛ-16Т составляет 300 кг (0,3 т), лебедки тяговой ТЛ-16М составляет 500 кг (0,5 т).

Лебедки электрические тяговые ТЛ-16А, ТЛ-16Т, ТЛ-16М предназначаются для работы в следующих условиях:

- рабочее положение – крепление на горизонтальной площадке;
- температура от + 40 С° до – 40 С°;
- легкий режим работы.

Лебедка электрическая тяговая ТЛ-14А предназначается для производства подъемно-транспортных операций в монтажных, строительных и прочих работах, а также для комплектаций строительных подъемных устройств.
Лебедка электрическая ТЛ-14 А не предназначается для подъема людей. Производится в двух основных климатических исполнениях «Т» и «У», категория «2» по ГОСТ 15150-69. Грузоподъемность лебедки тяговой ТЛ-14А составляет 420 кг (0,42 т).
Лебедка рассчитана для работы в условиях:
-температура от +40°С до – 40°С;
-невзрывоопасная окружающая среда;
-рабочее состояние – крепление на горизонтальной площадке;
-легкий режим работы;
-рабочее напряжение электросети 380В, частота тока 50Гц.

Лебедка тяговая электрическая ТЛ-9А-1 предназначается для производства подъемно-транспортных операций при монтажных, строительных и прочих работах, а также для комплектации строительных подъемных устройств. Производится в двух основных климатических исполнениях «Т» и «У», категория «2» по ГОСТ 15150-69. Грузоподъемность лебедки тяговой ТЛ-9А-1 составляет 1250 кг (1,25 т).

Лебедка электрическая рассчитана для работы в следующих условиях:
-температура от +40°С до – 40°С;
-невзрывоопасная окружающая среда;
-рабочее состояние – крепление на горизонтальной площадке;
-легкий режим работы;
-рабочее напряжение электросети 380В, частота тока 50Гц.

Лебедка ТЛ-8Б маневровая масса груза до 315 тонн

Электрическая маневровая лебедка ТЛ-8Б разработана и предназначается для перемещения вдоль железнодорожных путей железнодорожных вагонов, полувагонов, платформ или цистерн. Облегчают работу на погрузочных участках прирельсовых складов и производств, заменяя собой маневровый тепловоз

Категория размещения 2 по ГОСТу 15150-69 исполнения «У» и «Т», эксплуатация при температурах от +40 до – 40 градусов Цельсия.

Лебедка ТЛ-8Б рассчитана для работы в следующих условиях:

-рабочее состояние – крепление к фундаменту на горизонтальной площадке, анкерными болтами

Лебедка монтажная ЛМ- 0,5

предназначается для перемещения грузов. Грузоподъемность электрической лебедки ЛМ-0,5 составляет 500 кг (0,5 т)

Электрическая лебедка лм долговечна, удобна в использовании, неприхотлива в работе и компактна. Электрическая лебедка модели лм является средством малой механизации. С помощью электрического привода, который успешно заменяет человеческий труд, лебедка лм может отлично справляется с подъемом и перемещением грузов.

Благодаря своим небольшим размерам и массе, электрическая лебедка лм легко может быть перемещена с места на место, что имеет немаловажное значение при постройке нескольких объектов. Лебедки могут применяться при низких температурах воздуха, от -40 до +40°С.

Лебедка электрическая ЛМЧ-1,0 предназначена для производства подъемно-транспортных операций (для подъема, опускания и подтягивания грузов) при строительных, монтажных и других работах. Также лебедка предназначена для комплектации кранов строительных стреловых, строительных подъемников, подъемников мачтовых и другого грузоподъемного оборудования.

Описание:

- окружающая среда — не взрывоопасная;
- температура окружающей среды -40…+40С;
- рабочее положение — крепление на горизонтальной площадке;
- исполнение лебедки для поставки в регионы с умеренным климатом У2;
- режим работы — легкий;
- напряжение электрического тока 380В, 50Гц;
- ТУ 24.09.805-04.

Лебедка электрическая ЛМ-3,0 т

Технические характеристики:

- Максимальное тяговое усилие, кгс 3000.

-Скорость навивки каната на 1-м слое, м/сек 0,3.

-Канатоемкость барабана, м 250. Мощность электродвигателя, кВт 11.

Благодаря своим небольшим размерам и массе, электрическая лебедка лм легко может быть перемещена с места на место, что имеет немаловажное значение при постройке нескольких объектов.

Лебедка монтажная ЛМЧ-0,5

Грузоподъемность электрической лебедки монтажной ЛМЧ-0,5 составляет 500 кг (0,5 т).
Во многих отраслях современной промышленности, в том числе строительство и металлопереработка, требуется удобное в эксплуатации, современное и безопасное грузоподъемное оборудование. Электрическая лебедка модели ЛМЧ является средством малой механизации. С помощью электрического привода, который успешно заменяет человеческий труд, лебедка ЛМЧ может отлично справляется с подъемом и перемещением грузов.

Лебедка электрическая ЛМ-5

Используется для перемещения грузов при монтажных и других работах, а также предназначены для комплектации подъемных устройств. Устанавливаются на фундамент либо на загрузочные рамы. Рабочее положение лебедки — горизонтальное. Лебедка может эксплуатироваться в макроклиматических районах с умеренным климатом.
Лебедка не предназначена для подъема людей.
Лебедки электрические монтажные ЛМ-5, предназначены для работы в следующих условиях:

– окружающая среда — не взрывоопасная;
– температура окружающей среды от -40° до +40° С;
– рабочее положение — крепление на горизонтальной площадке;
– климатическое исполнение «У»;
– режим работы — легкий;
– рабочее напряжение 380В, частота тока 50Гц.

КРАНЫ КОЗЛОВЫЕ ЭЛЕКТРИЧЕСКИЕ

ТЕХНИЧЕСКИЕ ХАРАКТЕРИСТИКИ

Грузоподъемность, т	3,2 – 50 (более)
Пролет, м	9-32 (более)
Высота подъема, м	6 – 9 (возможно более по спецзаказу)
Способ управления	с пола, радиоуправление, стационарная кабина, передвижная кабина
Режим работы по ГОСТ 25546-82 (ИСО 4301-1-86)	3К(А3), 4К(4А), 5К(А5), 6К(А6), 7К(А7)
Климатическое исполнение по ГОСТ 15150	У1, У2, У3
Температурный режим по ГОСТ 15150, °С	-20+40, -40+40
Дополнительные опции (без учета тали)	частотный преобразователь, тормоз на передвижение, пульт с аварийным стопом, установка импортных комплектующих, а также дополнительные опции к талям

Краны козловые однобалочные г/п 3,2 т, управление с пола

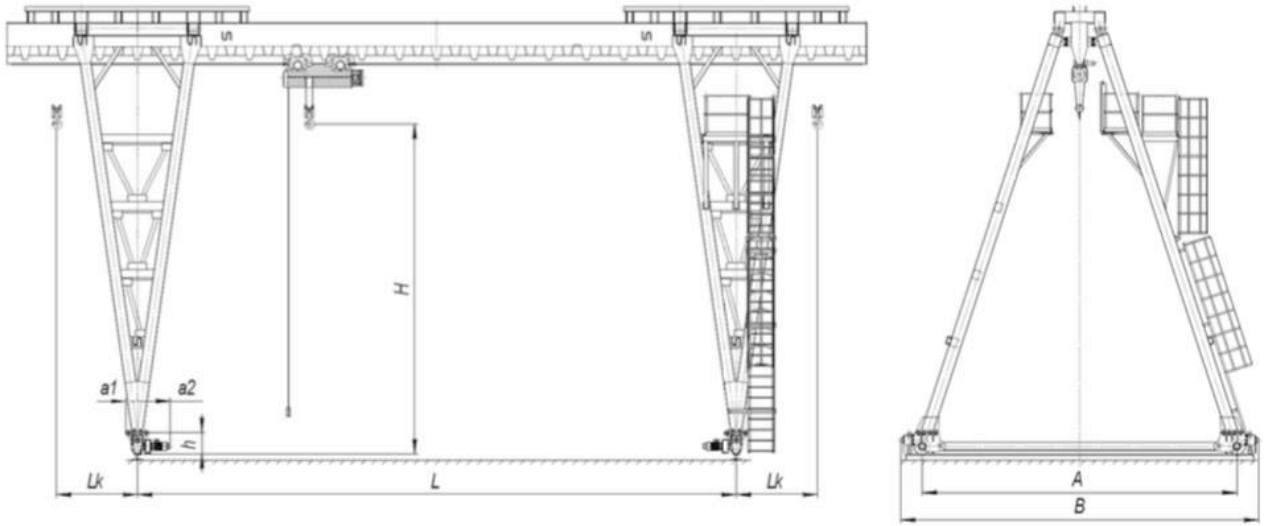

Наименование	Для группы классификации 3К
Высота подъема Н, м	9,0
Скорости механизмов, м/мин	
Главного подъема	1...12
Передвижения крана	5...48
Передвижения тележки	5...32
Установленная мощность электродвигателей, кВт	не более 10
Тип подкранового рельса	Р 24
Климатическое исполнение по ГОСТ 15150-69	У, категории размещения 1
Ветровой район по ГОСТ 1451-77	до V включительно

Чертеж не определяет конструкцию крана

L, м	A, м	B, м	LK, м	a1, м	a2, м	h, м	Масса крана, т	Нагрузка на колесо, кН
							не более	
12,5	6,0	7,3	3,6	0,4	0,6	1,0	9	55

Краны козловые однобалочные г/п 3,2 т, управление из кабины

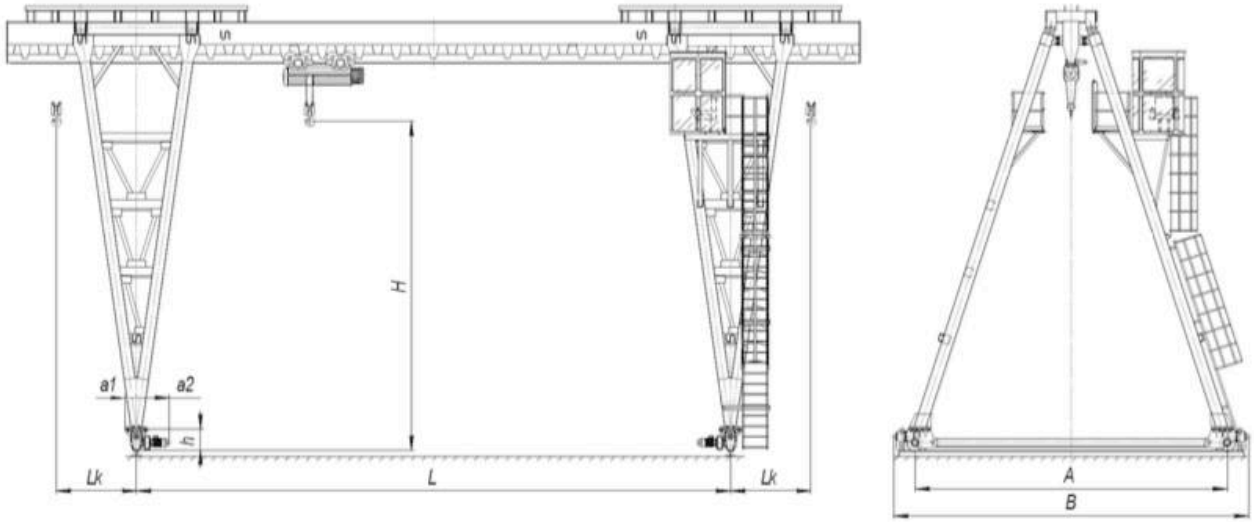

Наименование	Для группы классификации 3К
Высота подъема Н, м	9,0
Скорости механизмов, м/мин	
Главного подъема	1...12
Передвижения крана	5...48
Передвижения тележки	5...32
Установленная мощность электродвигателей, кВт	не более 10
Тип подкранового рельса	Р 24
Климатическое исполнение по ГОСТ 15150-69	У, категории размещения 1
Ветровой район по ГОСТ 1451-77	до V включительно

Чертеж не определяет конструкцию крана

L, м	A, м	B, м	LK, м	a1, м	a2, м	h, м	Масса крана, т	Нагрузка на колесо, кН
							не более	
12,5	6,0	7,3	3,6	0,4	0,6	1,0	10,5	56

Краны козловые однобалочные г/п 5 т, управление с пола

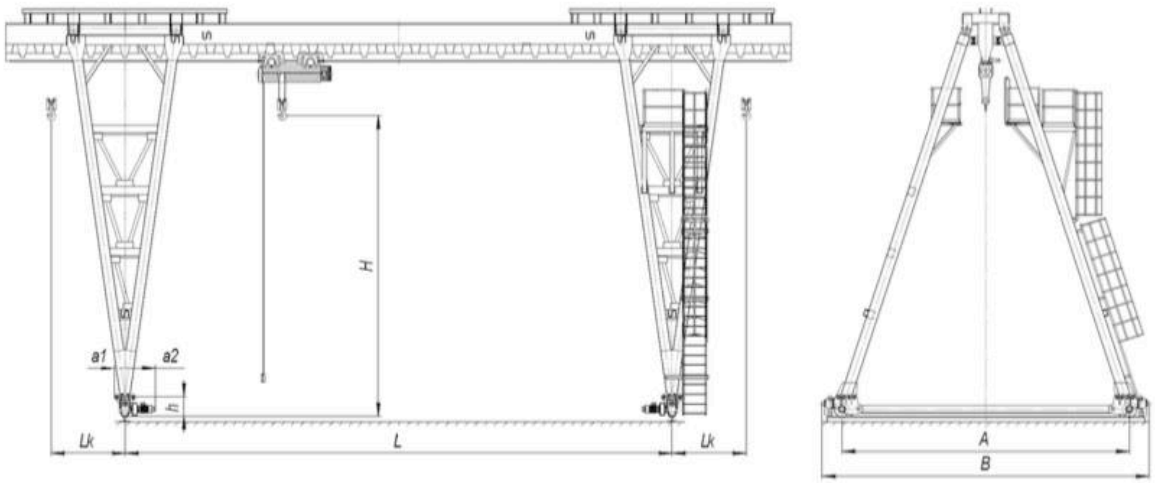

Наименование	Для группы классификации 3К
Высота подъема Н, м	9,0
Скорости механизмов, м/мин	
Главного подъема	1...12
Передвижения крана	5...48
Передвижения тележки	5...32
Установленная мощность электродвигателей, кВт	не более 25
Тип подкранового рельса	Р 24, Р 43
Климатическое исполнение по ГОСТ 15150-69	У, категории размещения 1
Ветровой район по ГОСТ 1451-77	до V включительно

Чертеж не определяет конструкцию крана

L, м	A, м	B, м	LK, м	a1, м	a2, м	h, м	Масса крана, т	Нагрузка на колесо, кН
							не более	
12,5	6,0	7,3	3,6	0,5	0,7	1,0	10,5	85
16,0	7,2	8,5	4,5				12,0	89
20,0							17,0	96
25,0			6,3				19,0	100

Краны козловые однобалочные г/п 5 т, управление из кабины

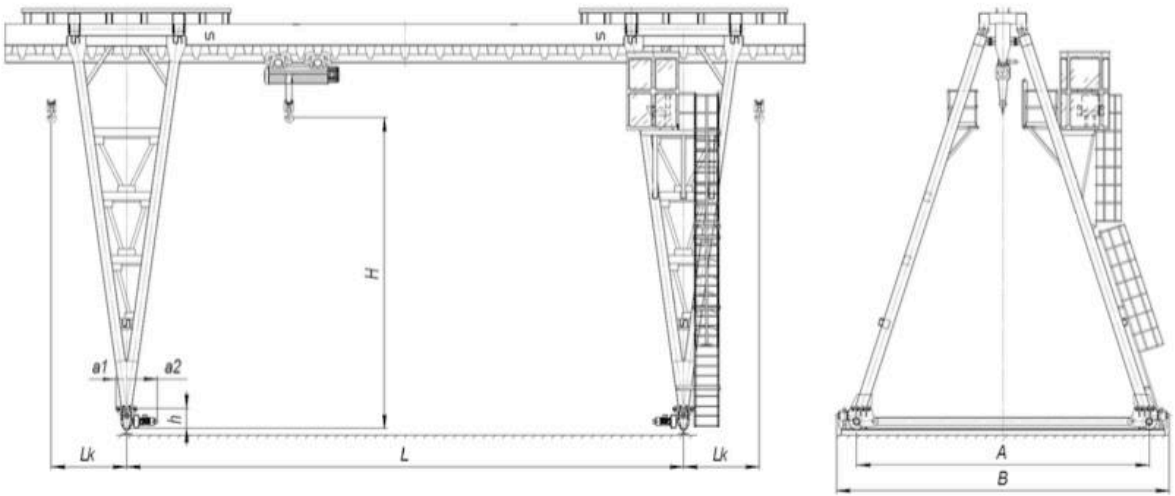

Наименование	Для группы классификации 3К
Высота подъема Н, м	9,0
Скорости механизмов, м/мин	
Главного подъема	1...12
Передвижения крана	5...48
Передвижения тележки	5...32
Установленная мощность электродвигателей, кВт	не более 25
Тип подкранового рельса	Р 24, Р 43
Климатическое исполнение по ГОСТ 15150-69	У, категории размещения 1
Ветровой район по ГОСТ 1451-77	до V включительно

Чертеж не определяет конструкцию крана

L, м	A, м	B, м	LK, м	a1, м	a2, м	h, м	Масса крана, т	Нагрузка на колесо, кН
							не более	
12,5	6,0	7,3	3,6	0,5	0,7	1,0	12,0	86
16,0	7,2	8,5	4,5				13,5	90
20,0							18,5	97
25,0			6,3				20,5	102

Краны козловые однобалочные г/п 10 т, управление из кабины

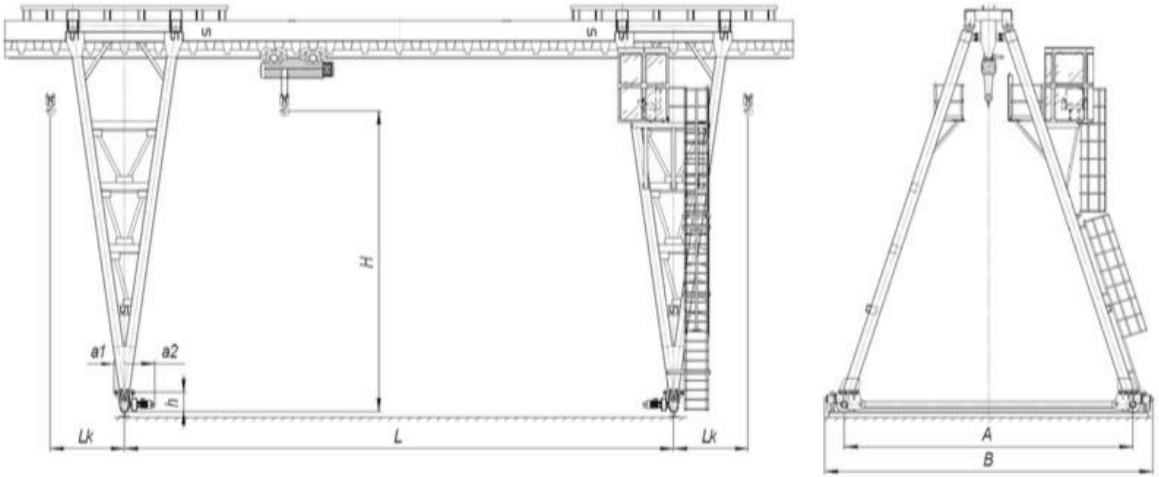

Наименование	Для группы классификации 3К
Высота подъема Н, м	9,0
Скорости механизмов, м/мин	
Главного подъема	1...12
Передвижения крана	5...48
Передвижения тележки	5...32
Установленная мощность электродвигателей, кВт	40
Тип подкранового рельса	Р 43
Климатическое исполнение по ГОСТ 15150-69	У, категории размещения 1
Ветровой район по ГОСТ 1451-77	до V включительно

Чертеж не определяет конструкцию крана

L, м	A, м	B, м	LK, м	a1, м	a2, м	h, м	Масса крана, т	Нагрузка на колесо, кН
							не более	
16,0	7,2	8,5	4,5	0,6	0,8	1,0	18,5	121
20,0	9,2	10,5	6,3				22,5	132
25,0							25,5	142

Краны козловые однобалочные г/п 12,5 т, управление с пола

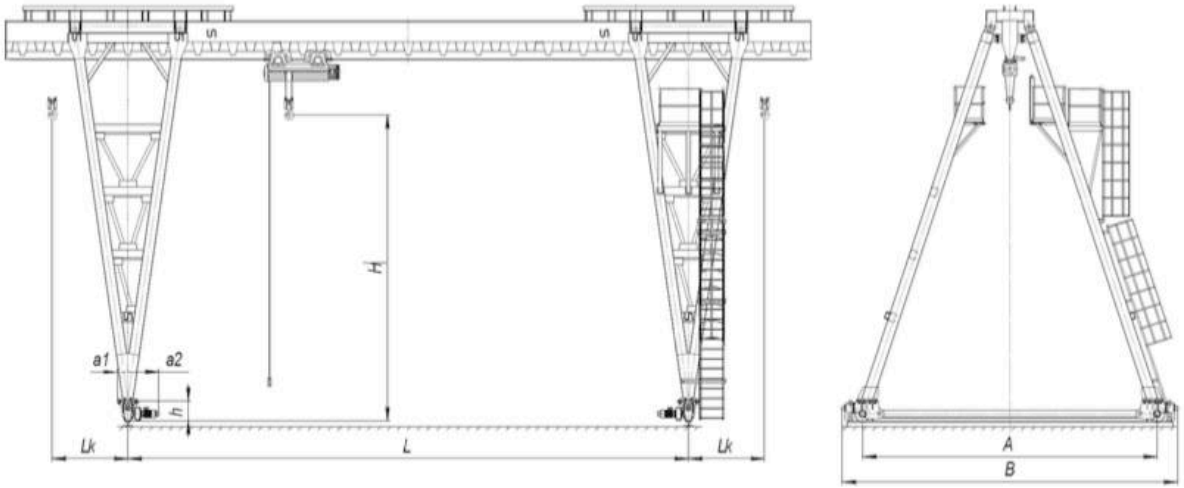

Наименование	Для группы классификации 3К
Высота подъема Н, м	9,0
Скорости механизмов, м/мин	
Главного подъема	1...6
Передвижения крана	5...48
Передвижения тележки	5...20
Установленная мощность электродвигателей, кВт	60
Тип подкранового рельса	Р 43
Климатическое исполнение по ГОСТ 15150-69	У, категории размещения 1
Ветровой район по ГОСТ 1451-77	до V включительно

Чертеж не определяет конструкцию крана

L, м	A, м	B, м	LK, м	a1, м	a2, м	h, м	Масса крана, т	Нагрузка на колесо, кН
							не более	
16,0	7,2	8,5	4,5	0,7	0,9	1,0	20	160
20,0	9,2	10,5					23	200
25,0			6,3				30	205
32,0	10,0	11,5					35	210

Краны козловые однобалочные г/п 12,5 т, управление из кабины

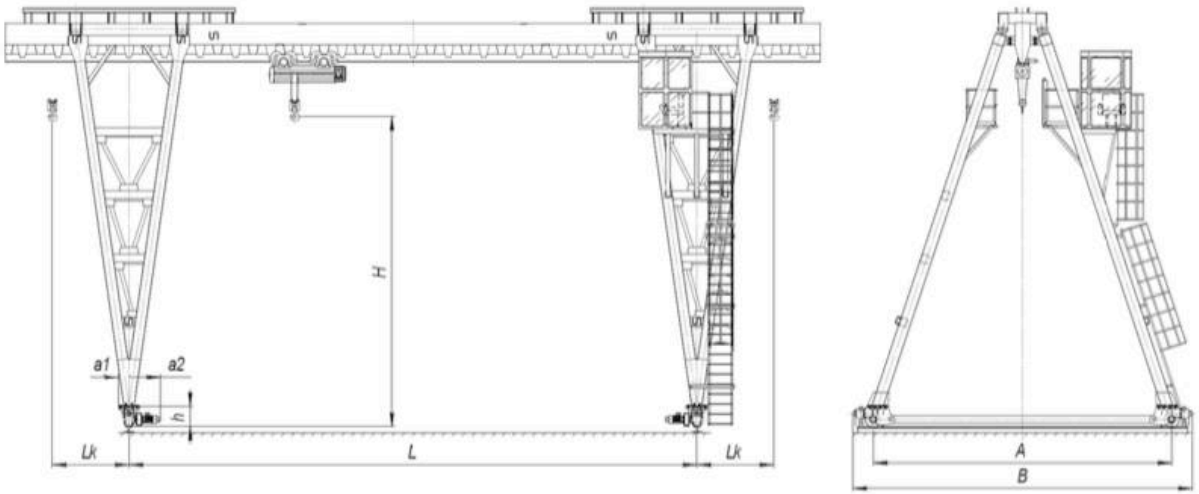

Наименование	Для группы классификации 3К
Высота подъема Н, м	9,0
Скорости механизмов, м/мин	
Главного подъема	1...6
Передвижения крана	5...48
Передвижения тележки	5...20
Установленная мощность электродвигателей, кВт	60
Тип подкранового рельса	Р 43
Климатическое исполнение по ГОСТ 15150-69	У, категории размещения 1
Ветровой район по ГОСТ 1451-77	до V включительно

Чертеж не определяет конструкцию крана

L, м	A, м	B, м	LK, м	a1, м	a2, м	h, м	Масса крана, т	Нагрузка на колесо, кН
							не более	
16,0	7,2	8,5	4,5	0,7	0,9	1,0	21,5	161
20,0	9,2	10,5					24,5	201
25,0	10,0	11,5					31,5	206
32,0			6,3				36,5	211

Краны козловые двухбалочные со стационарной кабиной г/п 20 т

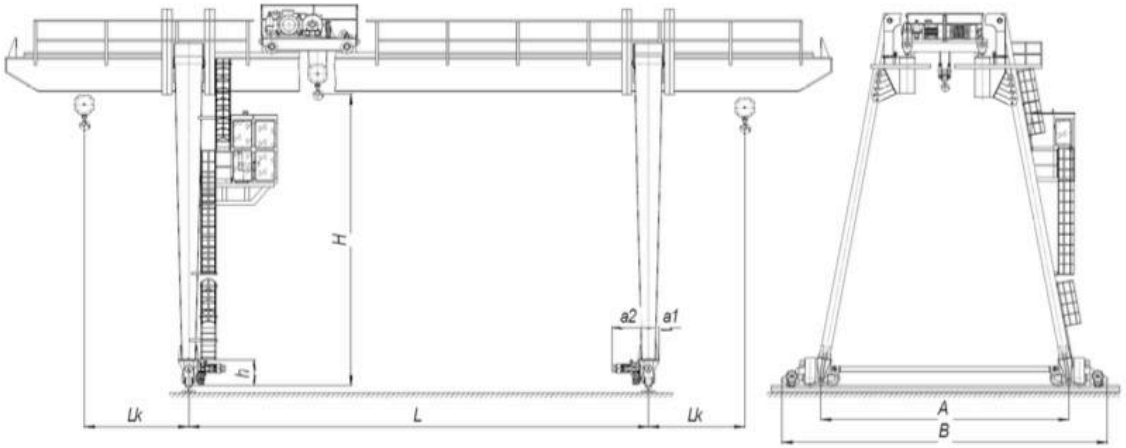

Наименование	Для группы классификации 3К	Для группы классификации 5К
Высота подъема Н, м	10	
Скорости механизмов, м/мин		
Главного подъема	1...6	1...6
Передвижения крана	5...50	5...60
Передвижения тележки	5...30	5...48
Установленная мощность электродвигателей, кВт	48	53
Тип подкранового рельса	КР 70 или Р 50	
Климатическое исполнение по ГОСТ 15150-69	У, категории размещения 1	
Ветровой район по ГОСТ 1451-77	до V включительно	

Чертеж не определяет конструкцию крана

L, м	A, м	B, м	LK, м	a1, м	a2, м	h, м	Масса крана, т		Нагрузка на колесо, кН	
							Группа классификации 3К	Группа классификации 5К	Группа классификации 3К	Группа классификации 5К
							не более			
25	9,5	11,2	6,3	0,6	1,5	1,0	50	60	250	265
32	10,5	12,2	8,0				55	64		

Краны козловые двухбалочные со стационарной кабиной г/п 20/5 т

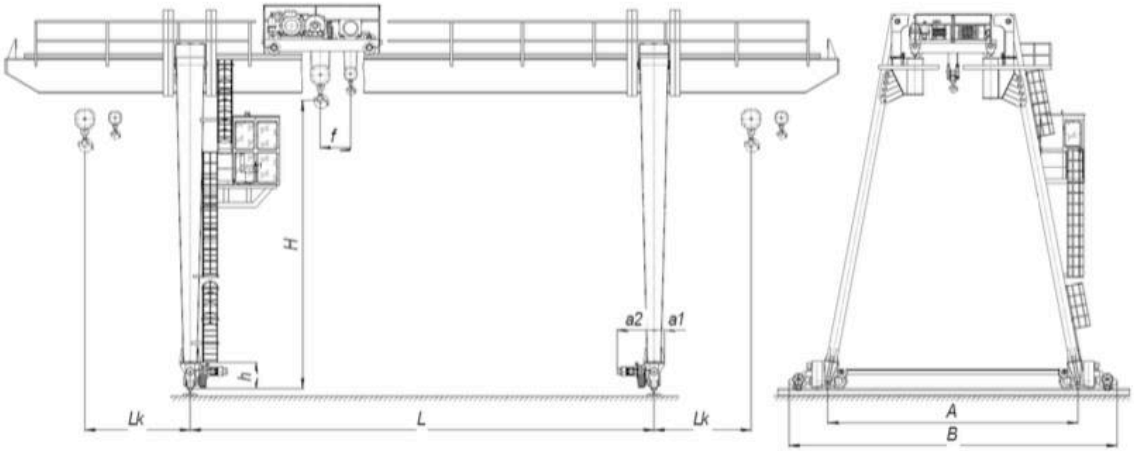

Наименование	Для группы классификации 3К	Для группы классификации 5К
Высота подъема Н, м	10	
Скорости механизмов, м/мин		
Главного подъема	1...6	1...6
Вспомогательного подъема	1...12	1...12
Передвижения крана	5...50	5...60
Передвижения тележки	5...30	5...48
Установленная мощность электродвигателей, кВт	53	58
Тип подкранового рельса	КР 70 или Р 50	
Климатическое исполнение по ГОСТ 15150-69	У, категории размещения 1	
Ветровой район по ГОСТ 1451-77	до V включительно	

Чертеж не определяет конструкцию крана

L, м	A, м	B, м	LK, м	a1, м	a2, м	h, м	f, м	Масса крана, т		Нагрузка на колесо, кН	
								Группа классификации 3К	Группа классификации 5К	Группа классификации 3К	Группа классификации 5К
								не более			
25	9,5	11,2	6,3	0,6	1,5	1,0	0,95	50	60	250	265
32	10,5	12,2	8,0					55	64		

Краны козловые двухбалочные со стационарной кабиной г/п 32 т

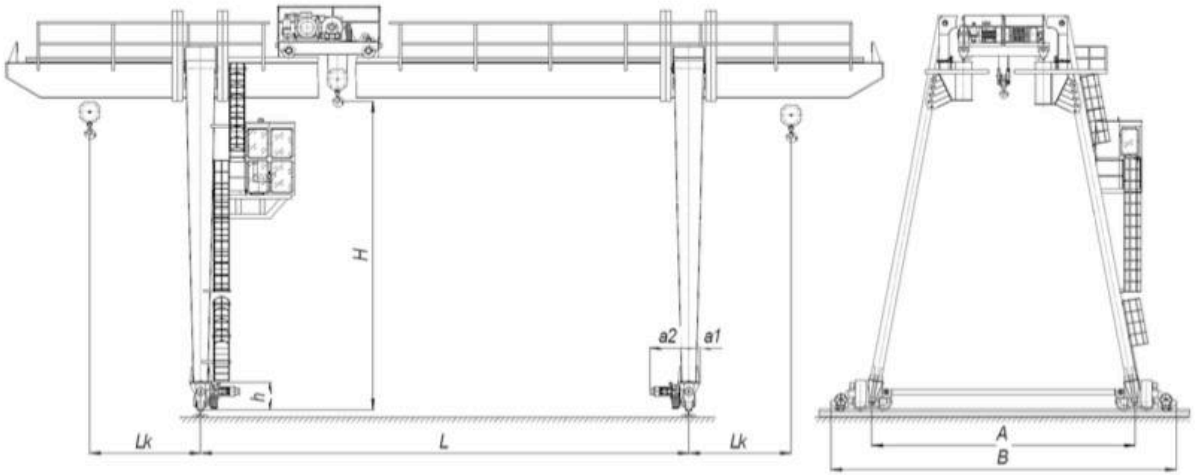

Наименование	Для группы классификации 3К	Для группы классификации 5К
Высота подъема Н, м	10	
Скорости механизмов, м/мин		
Главного подъема	1...4	1...4
Передвижения крана	5...50	5...60
Передвижения тележки	5...30	5...48
Установленная мощность электродвигателей, кВт	110	115
Тип подкранового рельса	КР 70 или Р50	
Климатическое исполнение по ГОСТ 15150-69	У, категории размещения 1	
Ветровой район по ГОСТ 1451-77	до V включительно	

Чертеж не определяет конструкцию крана

L, м	A, м	B, м	LK, м	a1, м	a2, м	h, м	Масса крана, т		Нагрузка на колесо, кН	
							Группа классификации 3К	Группа классификации 5К	Группа классификации 3К	Группа классификации 5К
							не более			
32	11,2	13	8	0,8	1,5	1,0	65	82	262	285

Краны козловые двухбалочные со стационарной кабиной г/п 50 т

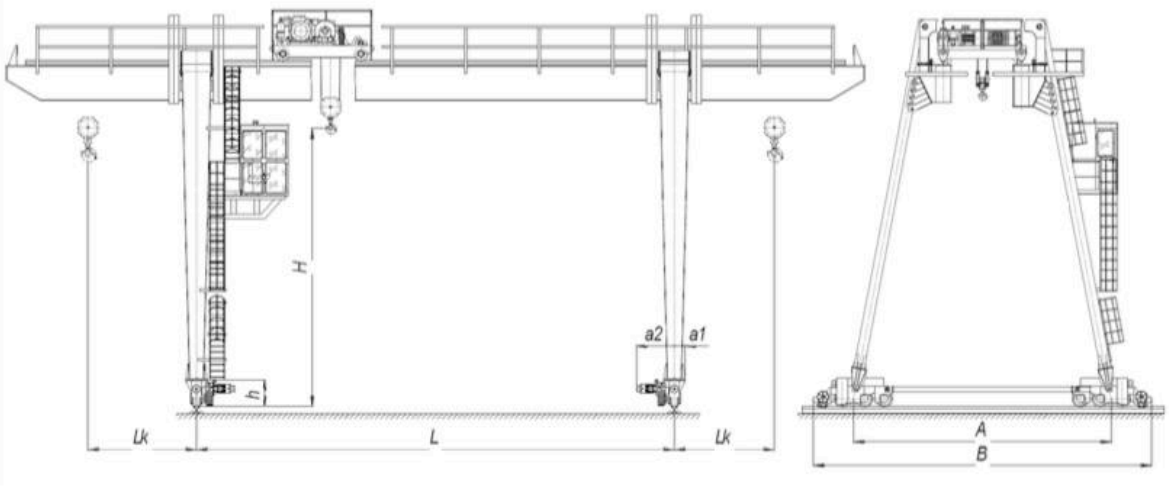

Наименование	Для группы классификации 3К	Для группы классификации 5К
Высота подъема Н, м	10	
Скорости механизмов, м/мин		
Главного подъема	0...4	0...4
Вспомогательного подъема	0...8	0...8
Передвижения крана	40	50
Передвижения тележки	24	30
Установленная мощность электродвигателей, кВт	185	200
Тип подкранового рельса	КР 100	
Климатическое исполнение по ГОСТ 15150-69	У, категории размещения 1	
Ветровой район по ГОСТ 1451-77	до V включительно	

Чертеж не определяет конструкцию крана

L, м	A, м	B, м	LK, м	a1, м	a2, м	h, м	Масса крана, т		Нагрузка на колесо, кН	
							Группа классификации 3К	Группа классификации 5К	Группа классификации 3К	Группа классификации 5К
							не более			
32	13,5	15	8,0	0,9	1,6	1,2	105	115	353	380

КРАНЫ МОСТОВЫЕ

ТЕХНИЧЕСКИЕ ХАРАКТЕРИСТИКИ	
Грузоподъёмность, т	5-50 (возможно более по спецзаказу)
Пролет, м	4.5-32 (возможно более по спецзаказу)
Высота подъема, м	6-36 (возможно более по спецзаказу)
Способ управления	с пола, радиоуправление, стационарная кабина, передвижная кабина
Режим работы по ГОСТ 25546-82 (ИСО 4301-1-86)	3К(А3), 4К(4А), 5К(А5), 6К(А6), 7К(А7)
Климатическое исполнение по ГОСТ 15150	У1, У2, У3
Температурный режим по ГОСТ 15150, °С	-20+40, -40+40
Исполнение крана	общепромышленное, взрывобезопасное, пожаробезопасное
Дополнительные опции (без учета тали)	частотный преобразователь, тормоз на передвижение, пульт с аварийным стопом, установка импортных комплектующих, а также дополнительные опции к талям

ТОРМОЗА КОЛОДОЧНЫЕ

Тормоза колодочные ТКГ-100

Тормоза колодочные применяются в горнодобывающей, металлургической и других отраслях промышленности и предназначены для остановки и удержания валов механизмов (преимущественно подъемно-транспортных машин) в заторможенном состоянии при неработающем приводе. Тормоза устанавливаются в вертикальном положении (с горизонтальным расположением оси тормозного шкива) на механизмах работающих в пожаровзрывобезопасной среде.

При установке на механизмах, работающих на открытом воздухе, тормоза должны быть защищены кожухом от попадания атмосферных осадков и действия солнечной радиации.

Конструкция ТКГ состоит из механической части и привода (электрогидравлический привод).

Тормоза могут эксплуатироваться в следующих условиях:

температура окружающего воздуха от –40 до +40°С;

относительная влажность воздуха 80% при 20°С;

окружающая среда не должна содержать паров или газов, разрушающих метал и резину.

Тормоза имеют широкий диапазон тормозных моментов за счет установки на них толкателей различных типоразмеров.

Технические характеристики:

Наименование параметра	ТКГ-100
Тормозной момент, Нм	150
Диаметр тормозного шкива, мм	100
Тип толкателя	ТЭ-30
Номинальное напряжение, В	380
Потребляемая мощность, Вт	160
Ход штока, мм	32
Габаритные размеры, мм	490*415*213
Масса, кг	23,4

Тормоза колодочные ТКГ-160

Тормоза колодочные применяются в горнодобывающей, металлургической и других отраслях промышленности и предназначены для остановки и удержания валов механизмов (преимущественно подъемно-транспортных машин) в заторможенном состоянии при неработающем приводе. Тормоза устанавливаются в вертикальном положении (с горизонтальным расположением оси тормозного шкива) на механизмах работающих в пожаровзрывобезопасной среде.

При установке на механизмах, работающих на открытом воздухе, тормоза должны быть защищены кожухом от попадания атмосферных осадков и действия солнечной радиации.
Конструкция ТКГ состоит из механической части и привода (электрогидравлический привод).

Тормоза могут эксплуатироваться в следующих условиях:
температура окружающего воздуха от –40 до +40°C;
относительная влажность воздуха 80% при 20°C;
окружающая среда не должна содержать паров или газов, разрушающих метал и резину.
Тормоза имеют широкий диапазон тормозных моментов за счет установки на них толкателей различных типоразмеров.
Технические характеристики:

Наименование параметра	ТКГ-160
Тормозной момент, Нм	100
Диаметр тормозного шкива, мм	160
Тип толкателя	ТЭ-30
Номинальное напряжение, В	380
Потребляемая мощность, Вт	160
Ход штока, мм	32
Габаритные размеры, мм	536*415*213
Масса, кг	25

Тормоза колодочные ТКГ-200, ТКГ-300, ТКГ-400

Тормоза колодочные применяются в горнодобывающей, металлургической и других отраслях промышленности и предназначены для остановки и удержания валов механизмов (преимущественно подъемно-транспортных машин) в заторможенном состоянии при неработающем приводе.

Тормоза устанавливаются в вертикальном положении (с горизонтальным расположением оси тормозного шкива) на механизмах работающих в пожаровзрывобезопасной среде.

При установке на механизмах, работающих на открытом воздухе, тормоза должны быть защищены кожухом от попадания атмосферных осадков и действия солнечной радиации.

Конструкция ТКГ состоит из механической части и привода (электрогидравлический привод).

Тормоза имеют широкий диапазон тормозных моментов за счет установки на них толкателей различных типоразмеров.

Тормоза могут эксплуатироваться в следующих условиях:

температура окружающего воздуха от –40 до +40 оС;

относительная влажность воздуха 80% при 20 оС;

окружающая среда не должна содержать паров или газов, разрушающих метал и резину.

Технические характеристики

Наименование параметра	ТКГ-200	ТКГ-300	ТКГ-400
Тормозной момент, Нм	300	800	1500
Диаметр тормозного шкива, мм	200	300	400
Тип толкателя	ТЭ-30	ТЭ-50М У2	ТЭ-80М У2
Номинальное напряжение, В	380	380	380
Потребляемая мощность, Вт	160	190	240
Ход штока, мм	32	65	65
Габаритные размеры, мм	645*420*213	780*585*230	895*605*230
Масса, кг	30	55	95

Тормоза колодочные ТКГ-500

Тормоза колодочные применяются в горнодобывающей, металлургической и других отраслях промышленности и предназначены для остановки и удержания валов механизмов (преимущественно подъемно-транспортных машин) в заторможенном состоянии при неработающем приводе. Тормоза устанавливаются в вертикальном положении (с горизонтальным расположением оси тормозного шкива) на механизмах работающих в пожаровзрывобезопасной среде.

При установке на механизмах, работающих на открытом воздухе, тормоза должны быть защищены кожухом от попадания атмосферных осадков и действия солнечной радиации.

Конструкция ТКГ состоит из механической части и привода (электрогидравлический привод).

Тормоза могут эксплуатироваться в следующих условиях:

температура окружающего воздуха от –40 до +40°С;

относительная влажность воздуха 80% при 20°С;

окружающая среда не должна содержать паров или газов, разрушающих метал и резину.

Тормоза имеют широкий диапазон тормозных моментов за счет установки на них толкателей различных типоразмеров.

Технические характеристики:

Наименование параметра	ТКГ-500
Тормозной момент, Нм	2500
Диаметр тормозного шкива, мм	500
Тип толкателя	ТЭ-80М
Номинальное напряжение, В	380
Потребляемая мощность, Вт	240
Ход штока, мм	65
Габаритные размеры, мм	1165*735*230
Масса, кг	150

Тормоза колодочные ТКГ-600

Тормоза колодочные применяются в горнодобывающей, металлургической и других отраслях промышленности и предназначены для остановки и удержания валов механизмов (преимущественно подъемно-транспортных машин) в заторможенном состоянии при неработающем приводе. Тормоза устанавливаются в вертикальном положении (с горизонтальным расположением оси тормозного шкива) на механизмах работающих в пожаровзрывобезопасной среде.

При установке на механизмах, работающих на открытом воздухе, тормоза должны быть защищены кожухом от попадания атмосферных осадков и действия солнечной радиации.
Конструкция ТКГ состоит из механической части и привода (электрогидравлический привод).

Тормоза могут эксплуатироваться в следующих условиях:

температура окружающего воздуха от –40 до +40°С;
относительная влажность воздуха 80% при 20°С;
окружающая среда не должна содержать паров или газов, разрушающих метал и резину.
Тормоза имеют широкий диапазон тормозных моментов за счет установки на них толкателей различных типоразмеров.

Технические характеристики:

Наименование параметра	ТКГ-600
Тормозной момент, Нм	5000
Диаметр тормозного шкива, мм	600
Тип толкателя	ТЭ-150
Номинальное напряжение, В	380
Потребляемая мощность, Вт	450
Ход штока, мм	65
Габаритные размеры, мм	1300*895*241
Масса, кг	200

Тормоза колодочные ТКГ-700

Тормоз колодочный применяется в горнодобывающей, металлургической и других отраслях промышленности и предназначен для остановки и удержания валов механизма (преимущественно подъемно транспортных машин) в заторможенном состоянии при неработающем приводе.
Тормоз устанавливается в вертикальном положении (с горизонтальным расположением оси тормозного шкива) на механизмах, работающих в пожаровзрывобезопасной среде.
При установке на механизмах, работающих на открытом воздухе, тормоз должен быть защищен кожухом от попадания атмосферных осадков и действия солнечной радиации.
Конструкция ТКГ состоит из механической части и привода (электрогидравлический толкатель).

Тормоз ТКГ -700 может эксплуатироваться в следующих условиях:
– температура окружающего воздуха от -40º С
– относительная влажность воздуха 80% при 20º С
– окружающая среда не должна содержать паров или газов, разрушающих метал или резину.

Технические характеристики:

Наименование параметра	ТКГ-700
Тормозной момент, Нм	8500
Диаметр тормозного шкива, мм	700
Тип толкателя	ТЭ-200/100
Номинальное напряжение, В	380
Потребляемая мощность, Вт	800
Ход штока, мм	100
Габаритные размеры, мм	1570x298x1010
Масса, кг	280

Тормоза колодочные ТКГР-750

Тормоз колодочный применяется в горнодобывающей, металлургической и других отраслях промышленности и предназначен для остановки и удержания валов механизма (преимущественно подъемно транспортных машин) в заторможенном состоянии при неработающем приводе. Тормоз ТКГР – 750РВ предназначен для применения в подземных выработках шахт и зданиях в которых допущено применение электрооборудования в исполнении «РВ».

Тормоз устанавливается в вертикальном положении (с горизонтальным расположением оси тормозного шкива) на механизмах, работающих в пожаро-взрывобезопасной среде.
При установке на механизмах, работающих на открытом воздухе, тормоз должен быть защищен кожухом от попадания атмосферных осадков и действия солнечной радиации.

Конструкция ТКГ состоит из механической части и привода (электрогидравлический толкатель).

Тормоз может эксплуатироваться в следующих условиях:
– температура окружающего воздуха от - 20 до + 35°С;
– относительная влажность воздуха (98±2)% при (35±2)°С;
– окружающая среда не должна содержать паров или газов, разрушающих металл и резину.

Технические характеристики:

Наименование параметра	ТКГР-750РВ
Тормозной момент,Нм, не менее	8500
Диаметр тормозного шкива, мм	750
Тип толкателя	ТЭ-150РВ
Номинальное напряжение, В*	380
Частота, Гц	50
Потребляемая мощность, Вт не более	400
Среднее усилие на штоке толкателя, Н	1500
Ход штока толкателя, мм	160
Масса тормоза, кг	300

* По заказу толкатели могут изготавливаться дополнительно на напряжение: 127; 660 и 1140В

Тормоза колодочные ТКГ-800

Тормоз колодочный применяется в горнодобывающей, металлургической и других отраслях промышленности и предназначен для остановки и удержания валов механизма (преимущественно подъемно транспортных машин) в заторможенном состоянии при неработающем приводе.

Тормоз устанавливается в вертикальном положении (с горизонтальным расположением оси тормозного шкива) на механизмах, работающих в пожаро-взрывобезопасной среде.
При установке на механизмах, работающих на открытом воздухе, тормоз должен быть защищен кожухом от попадания атмосферных осадков и действия солнечной радиации.

Конструкция ТКГ состоит из механической части и привода (электрогидравлический толкатель).

Тормоз ТКГ – 800 может эксплуатироваться в следующих условиях:
– температура окружающего вохдуха от -40º С
– относительная влажность воздуха 80% при 20º С
– окружающая среда не должна содержать паров или газов, разрушающих метал или резину.

Технические параметры:

Наименование параметра	ТКГ-800
Тормозной момент, Нм	12500
Диаметр тормозного шкива, мм	800
Тип толкателя	ТЭ-200/100
Номинальное напряжение, В	380
Потребляемая мощность, Вт	800
Ход штока, мм	100
Габаритные размеры, мм	1780x334x1055
Масса, кг	460

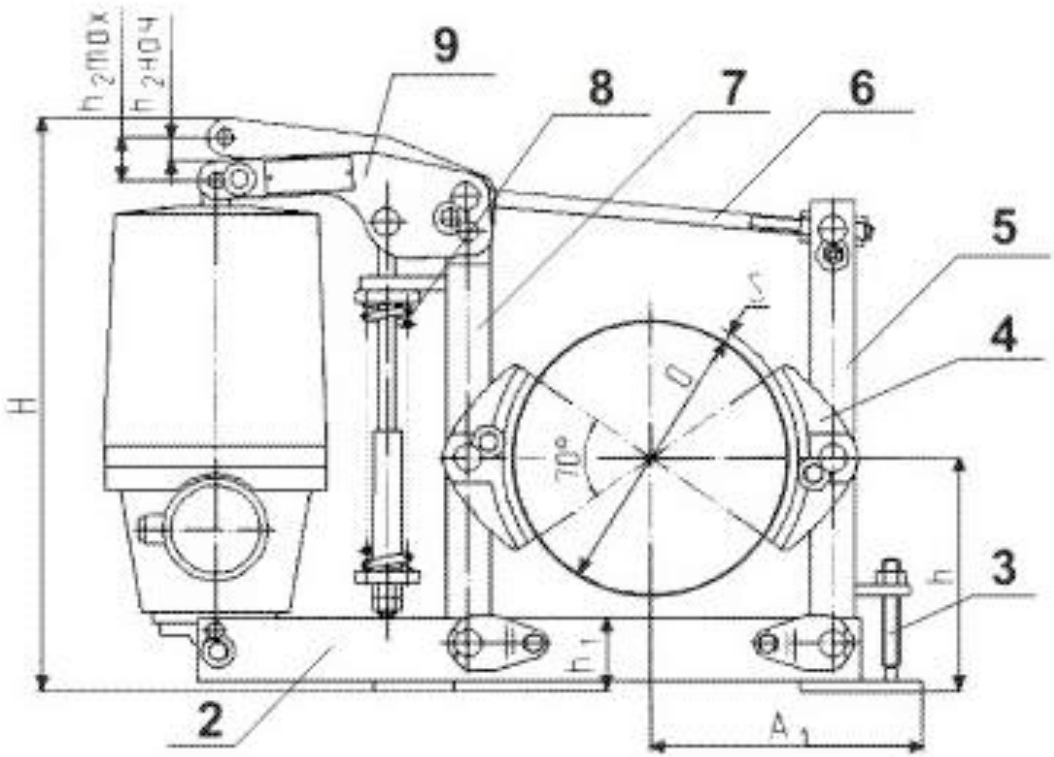

Основные узлы и детали тормоза

Позиция	Наименование
1.	Привод тормоза
2.	Основание
3.	Болт упорный
4.	Колодка
5.	Стойка
6.	Шток
7.	Стойка
8.	Пружина
9.	Рычаг верхний

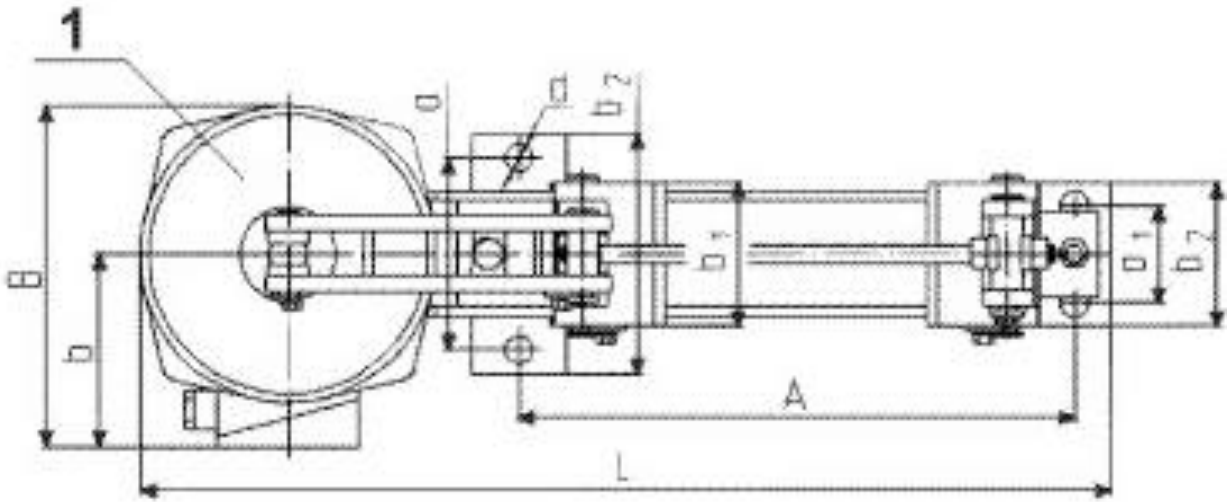

Габаритные, установочные , присоединительные размеры тормозов.

Типоразмер тормоза	L	H	h	A	A_1	a	a_1	B	b	b_1	b_2	D	d	h_1	S	h_2 max	h_2 нач
ТКГ-160	530	420	144	200±0,8	152	90±0,8	90±0,8	213	125	70	120	160	13	7	8	32	22
ТКГ-200	615	420	170	350±0,8	198	120±0,8	60±0,8	213	125	90	90	200	18	7		32	22
ТКГ-300	780	585	240	500±0,8	275	150±0,8	80±0,8	230	130	140	120	300	22	12		65	45
ТКГ-400	930	605	300	340±0,6	336	68±0,5	68±0,5			180	120	400	22	72			
ТКГ-500	1160	735	400	410±1,4	205	85±1,4	85±1,4			200	160	500	27	70			

ГИДРОТОЛКАТЕЛИ

Толкатели электрогидравлические серии ТЭ предназначены для привода пружинных тормозов подъемно-транспортных машин, а также для привода механизмов автоматики. Толкатели рассчитаны для работы от сети трехфазного переменного тока в повторно - кратковременном режиме при ПВ 60% и менее с частотой включения до 720 вкл./час. Допускается работа толкателей в продолжительном режиме по ГОСТ 183-74 при температуре окружающей среды до 30°С.

Толкатели предназначены для эксплуатации под навесом или в помещениях, где колебания температуры и влажности воздуха несущественно отличаются от колебаний на открытом воздухе при следующих условиях:
Высота над уровнем моря не более 1000 м;
Рабочее значение температуры воздуха - от -20 до +40 °С;
Относительная влажность воздуха - 80% при 20 °С и 100% при 25 °С;
Группа условий эксплуатации толкателей - М3 по ГОСТ 17516.1-90;
Окружающая среда должна быть невзрывоопасной, не содержать токопроводящую пыль, агрессивные газы и пары в концентрациях, разрушающих металл, изоляцию и резину.
Толкатели поставляются заполненными трансформаторным маслом ГОСТ 982-80 с диапазоном рабочей температуры от - 20 °С до +40 °С. Эксплуатация толкателей возможна при температуре ниже - 20 °С (до - 40 °С) при замене трансформаторного масла смесью трансформаторного масла (50%) с жидкостью ПЭС-3Д ТУ6-02-688-76 (50%) или ПЭС-3 ГОСТ 13004-77.

Структура условного обозначения:

ТЭ-Х(РД, МХ, С)Х2:	
ТЭ	толкатель электрогидравлический
Х	среднее усилие подъема на тормозе, кгс
РД	регулируемое демпфирование обратного хода штока
М	модифицированный
Х	порядковый номер модификации
С	с увеличенным средним усилием подъема на тормозе
Х2	климатическое исполнение (У, ХЛ, Т) и категория размещения по ГОСТ 15150-69

Технические характеристики:

Наименование параметра	Величина параметра			
	ТЭ30	ТЭ50	ТЭ80	ТЭ200
Среднее усилие подъема, Н	300	500	800	2000
Развиваемое усилие подъема, Н	370	620	1000	2300
Ход штока, мм	32	65	65	60/90/140
Время подъема штока в нагретом состоянии при температуре окружающей среды 40°С, не более	0,26	0,6	0,65	1/1,5/2,4
Время обратного хода штока в нагретом состоянии при температуре окружающей среды 40°С, не более	0,26	0,5	0,44	0,5/0,6/0,8
Номинальная мощность двигателя, кВт	0,25	0,25	0,25	0,37
Номинальное напряжение, В	380			
Масса толкателя, кг, не более	12	20	21	40

Размеры:

Типоразмер толкателя	А	Б	В	Г	Д	Е	Ж	З
ТЭ30	114	12Н12	340	32	12Н12	26,5	14	40
ТЭ50	130	16	435	65	16	33,5	19	60
ТЭ80								
ТЭ200	125	30	700	60/90/140	30	54,5	29,5	90

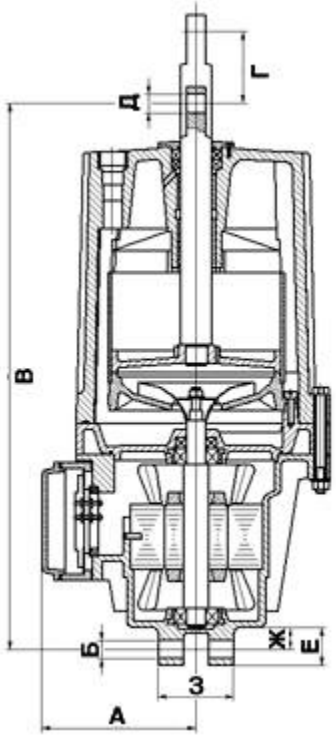

Офис:
83004, ДНР, г. Донецк, ул. Артема, 169Ш

Отдел продаж:
Тел. 1: (062) 386-32-18
Тел. 2: (062) 386-32-28
Феникс: (071) 304-36-06

E-mail:
info@emc-donbass.com